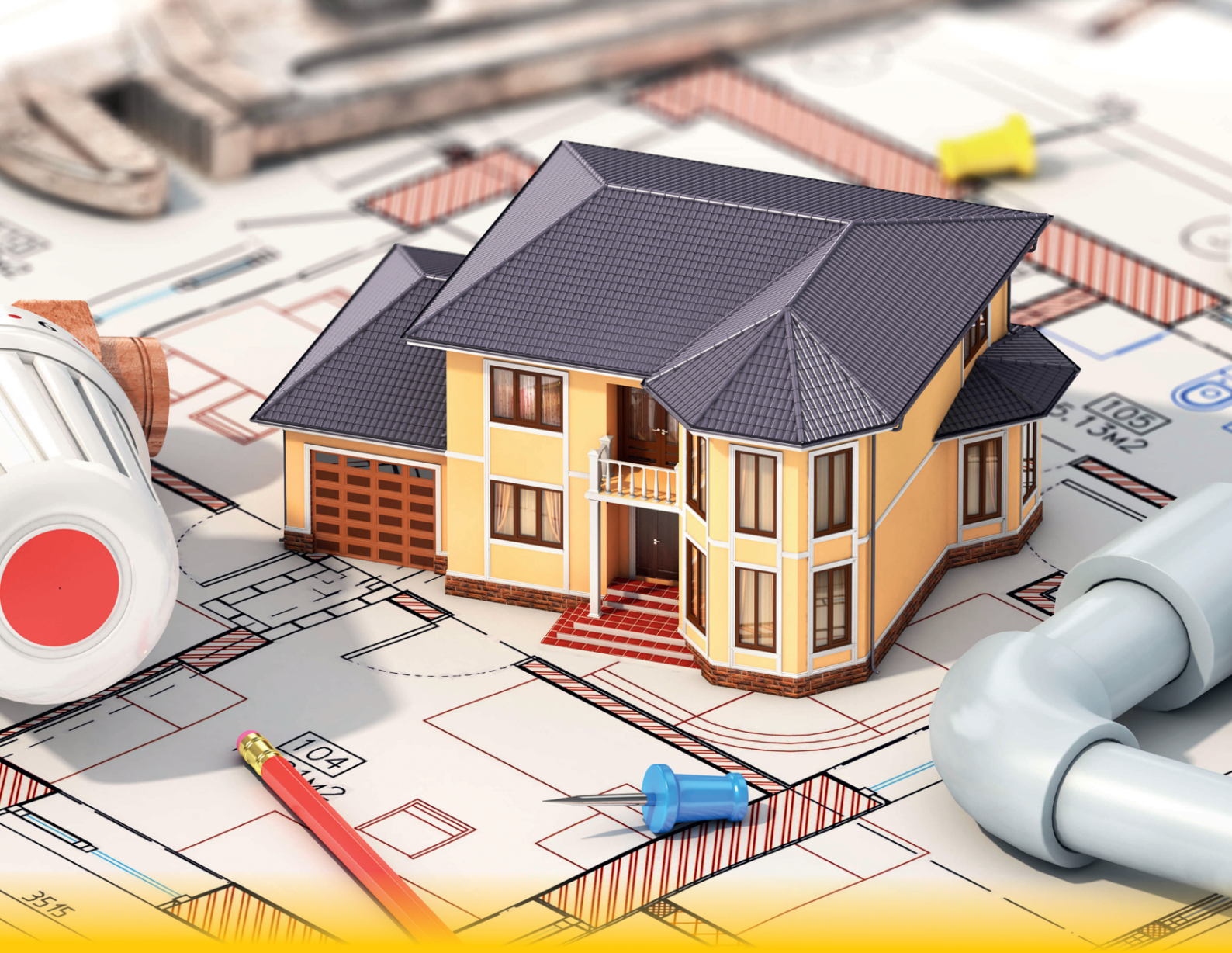

ОБСТРОЙТЕХ

ОФИЦИАЛЬНЫЙ ПРЕДСТАВИТЕЛЬ в ЦФО
Группа компаний

ОБСТРОЙТЕХ

+7(495)255-37-77 www.ost-m.ru, www.ost-voronki.ru

BIM-модели

Tatpolimer
www.tatpolimer.ru

КАТАЛОГ ПРОДУКЦИИ
CATALOG
2022

ОБСТРОЙТЕХ



Скоба якорная
Anchor clamp



Трап канализационный
Drain

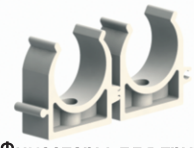

Фиксаторы для труб
Pipes lock



Дюбель-крюк
Dowel hook



Ревизия
Revision-cleaning



Трап дворовый
Outdoors drain



Переход ремонтный
Renovation adapter

ОФИЦИАЛЬНЫЙ ПРЕДСТАВИТЕЛЬ в ЦФО

Группа компаний

ОБСТРОЙТЕХ

+7(495)255-37-77 www.ost-m.ru, www.ost-voronki.ru

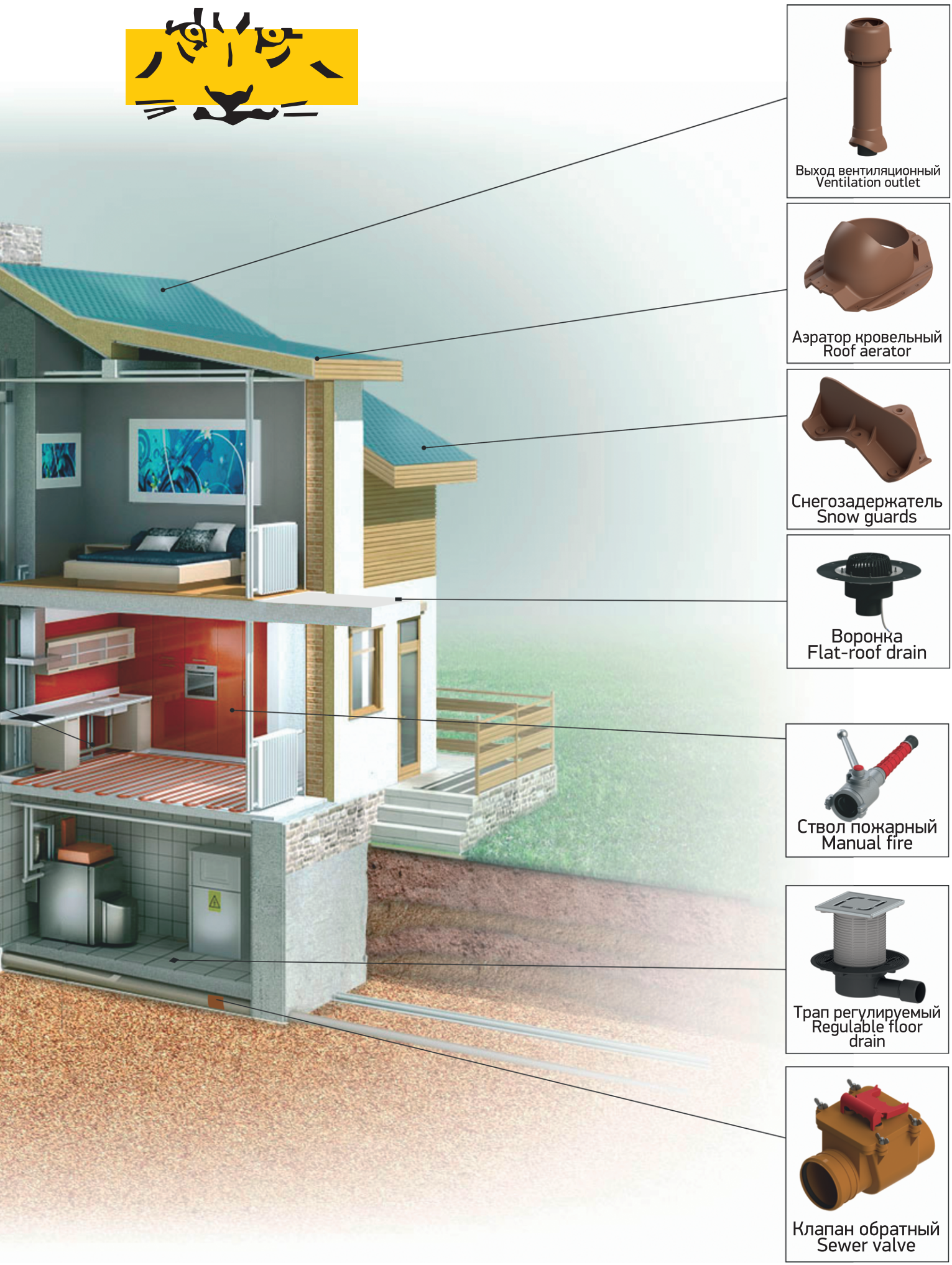
Выход вентиляционный
Ventilation outlet
Аэратор кровельный
Roof aerator
Снегозадержатель
Snow guards
Воронка
Flat-roof drain
Ствол пожарный
Manual fire
Трап регулируемый
Regulable floor drain
Клапан обратный
Sewer valve

ЯБЫК АКЦИОНЕРЛЫК ЖӘМГЫЯТЕ «ТЕСТ-ТАТАРСТАН» РЕСПУБЛИКА СЕРТИФИКАЦИОН МЕТОДИК ҮЗӘГЕ

ЗАКРЫТОЕ АКЦИОНЕРНОЕ ОБЩЕСТВО «РЕСПУБЛИКАНСКИЙ СЕРТИФИКАЦИОННЫЙ МЕТОДИЧЕСКИЙ ЦЕНТР «ТЕСТ-ТАТАРСТАН»

420061, г. Казань, ул. Космонавтов, д.49 Телефон: (843) 295-42-24 Факс: (843) 279-62-81
E-mail: test-tatarstan@rsmc.ru www.test-tatarstan.ru

Исх.№01-1982/22
От 16.11.2017г.

Директору
ООО ТПК «Татполимер»
В.А.Наумову

ул.Мира, д.44 «В», г.Чистополь,
Республика Татарстан, 422982

О сертификации и декларировании

На Ваш запрос (исх.№1816 от 14.11.2017г.) сообщаю, что согласно Постановления Правительства Российской Федерации №982 от 01.12.2009г. «Об утверждении единого перечня продукции, подлежащей обязательной сертификации, и единого перечня продукции, подтверждение соответствия которой осуществляется в форме принятия декларации о соответствии», с учетом изменений и дополнений к нему по состоянию на 16.11.2017г., изделия из поликарбоната:

- снегозадержатель TP-Sigma, снегозадержатель TP-Yota, снегорассекатель TP-Gamma, выпускаемые по ТУ 22.29.29-001-94531139-2017

код ОКПД 2 22.29.29.190

обязательной сертификации и декларированию соответствия не подлежат.

Вышеуказанная продукция также не подлежит обязательному подтверждению соответствия требованиям действующих технических регламентов Евразийского экономического союза в формах сертификации или декларирования соответствия.

Зам.генерального директора
ЗАО «РСМЦ «Тест-Татарстан» С.В.Гогин

Исп.Сергеева К.Г.
Тел. +7(843)295-49-44

СИСТЕМА СЕРТИФИКАЦИИ ГОСТ Р
ФЕДЕРАЛЬНОЕ АГЕНТСТВО ПО ТЕХНИЧЕСКОМУ РЕГУЛИРОВАНИЮ И МЕТРОЛОГИИ

СЕРТИФИКАТ СООТВЕТСТВИЯ

№ РОСС RU.HB61.H20302

Срок действия с 20.02.2021 по 19.02.2024

№ 0569718

ОРГАН ПО СЕРТИФИКАЦИИ RA.RU.11HB61
Органа по сертификации ООО "ЦЕТРИМ". Адрес: 153000, РОССИЯ, Ивановская область, город Иваново, улица Богдана Хмельницкого, дом 36В. Телефон +7 4932773165. Адрес электронной почты info@cetrim.ru

ПРОДУКЦИЯ Канализационный затвор с электроприводом ТП-85.100-КЭЗ. Серийный выпуск. код ОК 28.14.11

СООТВЕТСТВУЕТ ТРЕБОВАНИЯМ НОРМАТИВНЫХ ДОКУМЕНТОВ
ТУ-28.14.11-001-95431139-2017 «Канализационный затвор с электроприводом» код ТН ВЭД

ИЗГОТОВИТЕЛЬ Общество с ограниченной ответственностью Торгово-промышленная компания «Татполимер». ОГРН: 1061677015872, ИНН: 1652013117. Адрес: 422982, РОССИЯ, Республика Татарстан, г. Чистополь, ул. Мира, д. 44 «В», телефон: (84342) 5-87-37.

СЕРТИФИКАТ ВЫДАН Общество с ограниченной ответственностью Торгово-промышленная компания «Татполимер». ОГРН: 1061677015872, ИНН: 1652013117. Адрес: 422982, РОССИЯ, Республика Татарстан, г. Чистополь, ул. Мира, д. 44 «В», телефон: (84342) 5-87-37.

НА ОСНОВАНИИ
Протокола испытаний № УТ00555-2021/02 ИЛВТ от 20.02.2021 года, выданного Испытательной лабораторией Общества с ограниченной ответственностью «ВОЛГА-ТЕСТ», аттестат аккредитации РОСС RU. 31532.ИЛ02, сроком действия до 16.10.2022 года

ДОПОЛНИТЕЛЬНАЯ ИНФОРМАЦИЯ
Схема сертификации: 1с

М.П. **Руководитель органа** П.Г. Рухадзе

Эксперт В.П. Ширков

Сертификат не применяется при обязательной сертификации

ЯБЫК АКЦИОНЕРЛЫК ЖӘМГЫЯТЕ «ТЕСТ-ТАТАРСТАН» РЕСПУБЛИКА СЕРТИФИКАЦИОН МЕТОДИК ҮЗӘГЕ

ЗАКРЫТОЕ АКЦИОНЕРНОЕ ОБЩЕСТВО «РЕСПУБЛИКАНСКИЙ СЕРТИФИКАЦИОННО-МЕТОДИЧЕСКИЙ ЦЕНТР «ТЕСТ-ТАТАРСТАН»

420061, Казань, ул.Космонавтов, 49. Телефон (843) 295-42-24. Факс (843) 279-62-81.
E-mail: test-tatarstan@rsmc.ru www.test-tatarstan.ru

Исх.№04-1282/22
От 08.10.2015г.

Директору
ООО ТПК «Татполимер»
В.А. Наумову

Мира улица , дом 44 «В»,
Чистополь город ,
Республика Татарстан,
Россия, 422982,
тел./факс:+7(84342)5-87-37

О сертификации и декларировании

На Ваш запрос (№ 1342 от 07.10.2015г.) сообщаю, что согласно Постановления Правительства Российской Федерации № 982 от 01.12.2009г., «Об утверждении единого перечня продукции, подлежащей обязательной сертификации, и единого перечня продукции, подтверждение соответствия которой осуществляется в форме принятия декларации о соответствии», с учетом изменений и дополнений к нему по состоянию на 07.10.2015г.

Изделия из полипропилена (код ОКП 229120), поликарбонатов (код ОКП 229180):

- Универсальная платформа для потолочных светильников из полипропилена D = 55, 60, 65, 70, 75, 80, 85, 90, 95, 100, 105, 110 мм
- Платформа для крепления дюстр из полипропилена D = 200 мм
- Обводы для труб из поликарбоната D = 22, 27, 32 мм
- Защитное термопольцо из поликарбоната D = 4,5, 20, 35, 45, 50, 55, 60, 65, 70, 75, 80, 85, 90, 95, 100, 105, 110, 115, 120, 126, 135, 145, 155, 160 мм

обязательной сертификации и декларированию о соответствии не подлежат .

Вышеуказанная продукция также не подлежит обязательному подтверждению соответствия требованиям действующих технических регламентов Таможенного союза в формах сертификации или декларирования соответствия.

Зам. ген. директора С.В. Гогин

исп. А.Н. Бесчётнов
тел.: +7(843) 295-39-16

ЯБЫК АКЦИОНЕРЛЫК ЖӘМГЫЯТЕ «ТЕСТ-ТАТАРСТАН» РЕСПУБЛИКА СЕРТИФИКАЦИОН МЕТОДИК ҮЗӘГЕ

ЗАКРЫТОЕ АКЦИОНЕРНОЕ ОБЩЕСТВО «РЕСПУБЛИКАНСКИЙ СЕРТИФИКАЦИОННЫЙ МЕТОДИЧЕСКИЙ ЦЕНТР «ТЕСТ-ТАТАРСТАН»

420061, г. Казань, ул. Космонавтов, д.49 Телефон: (843) 295-42-24 Факс: (843) 279-62-81
E-mail: test-tatarstan@rsmc.ru www.test-tatarstan.ru

Исх.№04-599/22
От 15.06.2016г.

Директору
ООО ТПК «Татполимер»
В.А. Наумову

Мира улица, дом 44 «В»
Чистополь город, 422982
Татарстан Республика
телефон: +7(84342)5-87-37

О сертификации и декларировании.

На Ваш запрос (№ 825 от 09.06.2017г.) сообщаю, что согласно Постановления Правительства Российской Федерации № 982 от 01.12.2009г., «Об утверждении единого перечня продукции, подлежащей обязательной сертификации, и единого перечня продукции, подтверждение соответствия которой осуществляется в форме принятия декларации о соответствии», с учетом изменений и дополнений к нему по состоянию на 09.06.2017г.

Канализационные обратные клапаны серии ТП, выпускаемые по ТУ 3765-001-95431139-2015,
код ОК 034-2014 (КПЕС 2008) (ОКПД 2) 28.14.11,

обязательной сертификации и декларированию о соответствии не подлежат .

Вышеуказанная продукция также не подлежит обязательному подтверждению соответствия требованиям действующих технических регламентов Евразийского экономического союза в формах сертификации или декларирования соответствия.

Руководитель Органа по сертификации
продукции и услуг
ЗАО «РСМЦ «Тест-Татарстан» С.В.Гогин

исп. А.Н. Бесчётнов
тел.: +7(843) 295-39-16

ЯБЫК АКЦИОНЕРЛЫК ЖӘМГЫЯТЕ «ТЕСТ-ТАТАРСТАН» РЕСПУБЛИКА СЕРТИФИКАЦИОН МЕТОДИК ҮЗӘГЕ

ЗАКРЫТОЕ АКЦИОНЕРНОЕ ОБЩЕСТВО «РЕСПУБЛИКАНСКИЙ СЕРТИФИКАЦИОННЫЙ МЕТОДИЧЕСКИЙ ЦЕНТР «ТЕСТ-ТАТАРСТАН»

420061, г. Казань, ул. Космонавтов, д.49 Телефон: (843) 295-42-24 Факс: (843) 279-62-81
E-mail: test-tatarstan@rsmc.ru www.test-tatarstan.ru

Исх.№04-599/22
От 15.06.2016г.

Директору
ООО ТПК «Татполимер»
В.А. Наумову

Мира улица, дом 44 «В»
Чистополь город, 422982
Татарстан Республика
телефон: +7(84342)5-87-37

О сертификации и декларировании.

На Ваш запрос (№ 826 от 09.06.2017г.) сообщаю, что согласно Постановления Правительства Российской Федерации № 982 от 01.12.2009г., «Об утверждении единого перечня продукции, подлежащей обязательной сертификации, и единого перечня продукции, подтверждение соответствия которой осуществляется в форме принятия декларации о соответствии», с учетом изменений и дополнений к нему по состоянию на 09.06.2017г.

Трапы вертикальные серии ТП, выпускаемые по ТУ 4947-001-95431139-2007,
код ОК 034-2014 (КПЕС 2008) (ОКПД 2) 25.99.11.191,

обязательной сертификации и декларированию о соответствии не подлежат .

Вышеуказанная продукция также не подлежит обязательному подтверждению соответствия требованиям действующих технических регламентов Евразийского экономического союза в формах сертификации или декларирования соответствия.

Руководитель Органа по сертификации
продукции и услуг
ЗАО «РСМЦ «Тест-Татарстан» С.В.Гогин

исп. А.Н. Бесчётнов
тел.: +7(843) 295-39-16

ЕВРАЗИЙСКИЙ ЭКОНОМИЧЕСКИЙ СОЮЗ

СЕРТИФИКАТ СООТВЕТСТВИЯ

EAC

№ ЕАЭС RU C-RU.ПБ97.В.00110/21

Серия RU № 0285313

ОРГАН ПО СЕРТИФИКАЦИИ
Орган по сертификации ФГБОУ ВО «Академия Государственной противопожарной службы Министерства Российской Федерации по делам гражданской обороны, чрезвычайным ситуациям и ликвидации последствий стихийных бедствий». Место нахождения: 129366, РОССИЯ, город Москва, ул. Бориса Галушкина, 4. Адрес места осуществления деятельности: 129366, РОССИЯ, город Москва, ул. Бориса Галушкина, дом 4, стр. 2, 3. Регистрационный номер аттестата аккредитации RA.RU.11ПБ97. Дата регистрации аттестата аккредитации: от 01.07.2015. Телефон +74956122727 доб. 2656. Адрес электронной почты: cert@adedmgps.ru

ЗАЯВИТЕЛЬ
Общество с ограниченной ответственностью Торгово-промышленная компания «Татполимер». Место нахождения: 422982, Россия, Республика Татарстан, Чистопольский район, г. Чистополь, ул. Мира, д. 44 «В». Адрес места осуществления деятельности: 422982, Россия, Республика Татарстан, Чистопольский район, г. Чистополь, ул. Мира, д. 44 «В». Номер государственной регистрации: 1061677015872. Номер телефона: +7 (84342) 5-87-37. Адрес электронной почты: sales@tatpolimer.ru

ИЗГОТОВИТЕЛЬ
Общество с ограниченной ответственностью Торгово-промышленная компания «Татполимер». Место нахождения: 422982, Россия, Республика Татарстан, Чистопольский район, г. Чистополь, ул. Мира, д. 44 «В». Адрес места осуществления деятельности: 422982, Россия, Республика Татарстан, Чистопольский район, г. Чистополь, ул. Мира, д. 44 «В». Номер государственной регистрации: 1061677015872. Номер телефона: +7 (84342) 5-87-37. Адрес электронной почты: sales@tatpolimer.ru

ПРОДУКЦИЯ
Стволы пожарные ручные нормального давления (неприборные) с условным проходом DN 50 и DN 70, формирующие сплошную струю:
- для комплектации пожарных машин, модели: PC-50(A), PC-70(A);
- для комплектации внутренних и наружных пожарных кранов, моделей: PC-50.01(A), PC-70.01(A),

выпускаемые по ТУ 4854-002-95431139-2009. Серийный выпуск.

КОД ТН ВЭД ЕАЭС 8424 20 000 0

СООТВЕТСТВУЕТ ТРЕБОВАНИЯМ
ТР ЕАЭС 043/2017 "О требованиях к средствам обеспечения пожарной безопасности и пожаротушения"

СЕРТИФИКАТ СООТВЕТСТВИЯ ВЫДАН НА ОСНОВАНИИ
Акта о результатах анализа состояния производства сертифицируемой продукции № 0395EAC-2021 от 11.03.2021 г. (ОС Академии ГПС МЧС России рег. № RA.RU.21ПБ15 от 01.07.2015 г.).
Протоколов сертификационных испытаний № 029-2021 от 06.04.2021 г. (ИЛ ЛСИСПЗ Академии ГПС МЧС России рег. № RA.RU.21ПБ15 от 16.04.2015 г.).
Схема сертификации 1с.

ДОПОЛНИТЕЛЬНАЯ ИНФОРМАЦИЯ
ГОСТ Р 53331-2009 «Техника пожарная. Стволы пожарные ручные. Общие технические требования. Методы испытаний» (п. 5.2.1, 5.3, 5.7-5.10, 5.12-5.13, 5.15).
Условия и срок хранения, срок службы (годности) указаны в эксплуатационных документах.

СРОК ДЕЙСТВИЯ С 07.04.2021 **ПО** 06.04.2026
ВКЛЮЧИТЕЛЬНО

Руководитель (уполномоченное лицо) органа по сертификации (подпись) Жбанов Алексей Владимирович (Ф.И.О.)

Эксперт (эксперт-аудитор) (эксперты (эксперты-аудиторы)) (подпись) Ющенко Дмитрий Александрович (Ф.И.О.)

ФЕДЕРАЛЬНАЯ СЛУЖБА ПО НАДЗОРУ В СФЕРЕ ЗАЩИТЫ ПРАВ ПОТРЕБИТЕЛЕЙ И БЛАГОПОЛУЧИЯ ЧЕЛОВЕКА

ФЕДЕРАЛЬНОЕ БЮДЖЕТНОЕ УЧРЕЖДЕНИЕ ЗДРАВООХРАНЕНИЯ ЦЕНТР ГИГИЕНЫ И ЭПИДЕМИОЛОГИИ В ВЛАДИМИРСКОЙ ОБЛАСТИ

Юридический, почтовый адрес: 600005, г. Владимир, ул. Токарева, 5
Тел. (4922) 533828, 533836, 533835, факс (4922) 533838

Регистрационный номер: 4855
от 10.11.2015 г.

УТВЕРЖДАЮ
Заместитель главного врача ФБУЗ «Центр гигиены и эпидемиологии во Владимирской области»
_____ А.Н.Брычников

ЭКСПЕРТНОЕ ЗАКЛЮЧЕНИЕ № 4855

1. **Наименование продукции:** Воронка кровельная.
2. **Организация-изготовитель:** Общество с ограниченной ответственностью Торгово-промышленная компания «Татполимер», адрес: 422982, Россия, Республика Татарстан, г. Чистополь, ул. Мира, д. 44 «В».
3. **Получатель заключения:** Общество с ограниченной ответственностью Торгово-промышленная компания «Татполимер», адрес: 422982, Россия, Республика Татарстан, г. Чистополь, ул. Мира, д. 44 «В».
4. **Представленные материалы:**
   - ТУ 5263–002–95431139–2010;
   - Протокол лабораторных исследований № 49С-0586 от 24.10.2015, выданный Испытательным центром Сергиево-Посадского филиала Федерального бюджетного учреждения «Государственный региональный центр стандартизации, метрологии и испытаний в Московской области» (аттестаты аккредитации N RA.RU.10ПЛ01 от 20.05.2015; ГСЭН.RU.ЦОА.566.
5. **Область применения продукции:** для отвода дождевой и талой воды с плоских кровель в дождевую канализацию.

Страница 1 из 2

ДОБРОВОЛЬНАЯ СЕРТИФИКАЦИЯ ПРОДУКЦИИ

Система добровольной сертификации в области промышленной и экологической безопасности "Промышленный эксперт" Зарегистрирована Федеральным агентством по техническому регулированию и метрологии 11.04.2016 г., регистрационный №РОСС RU.31485.04ИДЮ0

СЕРТИФИКАТ СООТВЕТСТВИЯ

№ 04ИДЮ0101.RU.C01547

Срок действия с 25.10.2021 **по** 24.10.2024

№ 1302006

ОРГАН ПО СЕРТИФИКАЦИИ Общества с ограниченной ответственностью «СамараТест». Место нахождения (адрес юридического лица): 443030, РОССИЯ, Самарская область, город Самара, улица Урицкого, дом 19. Адрес места осуществления деятельности: 443030, РОССИЯ, Самарская область, Железнодорожный район, город Самара, улица Урицкого, дом 19, комнаты 45, 46, 48, 49. Телефон: +7(846)206-03-79. Адрес электронной почты: info@samaraset.ru. Свидетельство о признании компетентности органа по сертификации № РОСС RU.31485.04ИДЮ0.101 от 20.05.2021 года.

ПРОДУКЦИЯ ВОРОНКИ КРОВЕЛЬНЫЕ ТОРГОВОЙ МАРКИ «ТП»
ТУ 5263–002–95431139–2010 код ОК 034-2014 (КПЕС 2008) 25.11.23.119

Серийный выпуск

СООТВЕТСТВУЕТ ТРЕБОВАНИЯМ НОРМАТИВНЫХ ДОКУМЕНТОВ код ТН ВЭД
ТУ 5263–002–95431139–2010

ИЗГОТОВИТЕЛЬ ООО ТПК «Татполимер»
Юридический адрес: 422982, Россия, Республика Татарстан, г. Чистополь, ул. Мира, д. 44 «В»
ИНН: 1652013117

СЕРТИФИКАТ ВЫДАН ООО ТПК «Татполимер»
Юридический адрес: 422982, Россия, Республика Татарстан, г. Чистополь, ул. Мира, д. 44 «В»
Телефон: (84342) 5-84-25. E-mail: alexandr@tatpolimer.ru
ИНН: 1652013117

НА ОСНОВАНИИ протокола испытаний № 214-21/10 от 22.10.2021 года, выданного испытательным центром Электротехнических изделий «СтройМонтаж» Закрытого акционерного общества Научно-производственный центр «СТРОЙМОНТАЖ»

ДОПОЛНИТЕЛЬНАЯ ИНФОРМАЦИЯ Схема сертификации: 3с

Руководитель органа Д.Г. Докучаев
инициалы, фамилия

Эксперт Ф.Ю. Зубков
инициалы, фамилия

Подпись

ЯБЫК АКЦИОНЕРЛЫК ЖӘМГЫЯТЕ «ТЕСТ-ТАТАРСТАН» РЕСПУБЛИКА СЕРТИФИКАЦИОН МЕТОДИК ҮЗӘГЕ

ЗАКРЫТОЕ АКЦИОНЕРНОЕ ОБЩЕСТВО «РЕСПУБЛИКАНСКИЙ СЕРТИФИКАЦИОННО-МЕТОДИЧЕСКИЙ ЦЕНТР «ТЕСТ-ТАТАРСТАН»

420061, Казань, ул.Космонавтов, 49. Телефон (843) 295-42-24. Факс (843) 279-62-81.
E-mail: test-tatarstan@rsmc.ru www.test-tatarstan.ru

Исх.№04-1429/22
От 11.11.2015г.

Директору
ООО ТПК «Татполимер»
Наумову В.А.

Мира улица, дом 44 «В»
Чистополь город,
Республика Татарстан,
Россия, 422982,
тел.:+7(84342)5-87-37

О сертификации
и декларировании

На Ваш запрос (№ 1346 от 09.11.2015г.) сообщаю, что согласно Постановления Правительства Российской Федерации № 982 от 01.12.2009г., «Об утверждении единого перечня продукции, подлежащей обязательной сертификации, и единого перечня продукции, подтверждение соответствия которой осуществляется в форме принятия декларации о соответствии», с учетом изменений и дополнений к нему по состоянию на 12.11.2015г.

Изделия и детали из полипропилена, код ОКП 229121:
- колеса, используемые для установки на промышленные тележки

Изделия и детали из полиамида, код ОКП 229141:
- колеса, используемые для установки на промышленные тележки

обязательной сертификации и декларированию о соответствии не подлежат .

Вышеуказанная продукция также не подлежит обязательному подтверждению соответствия требованиям действующих технических регламентов Таможенного союза в формах сертификации или декларирования соответствия.

Зам. ген. директора С.В. Гогин

исп. А.Н. Бесчётнов
тел.: +7(843) 295-39-16

Содержание / Contents

Кровельные воронки и аэраторы / Roof Drains and Aerators

Кровельные воронки / Roof Drains ... **6-37**
- Основная информация / Basic information ... 6-7
- Обзор продукции / Products overview ... 8-10
- Кровельные воронки для плоских неэксплуатируемых кровель и террас / Roof Drains for flat unexploited roofs and terraces ... 11-21
- Кровельные воронки для плоских эксплуатируемых кровель и террас / Roof Drains for flat exploited roofs and terraces ... 22-30
- Парапетные воронки / Parapet Drains ... 31-32
- Запасные и дополнительные комплектующие для кровельных воронок / Spare and accessories for Roof Drains ... 33-37

Кровельные аэраторы / Roof Aerators ... **38-41**
- Основная информация / Basic information ... 38-39
- Продукция / Products ... 40-41

Комплектующие для скатной кровли / Accessories for pitched roof ... **42-55**
- Основная информация / Basic information ... 42-43
- Обзор продукции / Products overview ... 44-45
- Продукция / Products ... 46-55

Канализационные затворы и ревизии / Sewer Valves ... **56-61**
- Основная информация / Basic information ... 56-57
- Продукция / Products ... 58-61

Трапы / Drains ... **62-116**
- Основная информация / Basic information ... 62-63
- Обзор продукции / Products overview ... 64-68
- Трапы для внутренних помещений / Floor Drains ... 69-74
- Трапы регулируемые для внутренних помещений ... 75-77
- Трапы для внутренних помещений, балконов и террас ... 78-89
- Трапы для производственных помещений, дворов и стоянок ... 90-95
- Дворовые трапы / Perfect-Drain ... 96-107
- Запасные и дополнительные комплектующие для трапов / Spare and accessories for Drains ... 108-116

Линейные трапы ... **117-121**
- Основная информация ... 117
- Обзор продукции ... 118-121

Сантехнические комплектующие / Plumbing accessories ... **122-127**
- Основная информация / Basic information ... 122-123
- Продукция / Products ... 124-127

Противопожарная арматура / Fire protection products ... **128-140**
- Основная информация / Basic information ... 128-129
- Обзор продукции / Products overview ... 130-140

Элементы системы молниезащиты и заземления ... **141-152**
- Основная информация ... 141
- Предметный указатель ... 142
- Продукция ... 143-152

Предметный указатель / Subject index

	Артикул / Article	Страница / Page
ТП-01.100	TP-01.100	10
ТП-01.160	TP-01.160	11
ТП-01.У.100	TP-01.U.100	12
ТП-02.100	TP-02.100	13
ТП-07.100/6	TP-07.100/6	14
ТП-07.У.100/4	TP-07.У.100/4	15
ТП-08.100/6	TP-08.100/6	16
ТП-09.100	TP-09.100	17
ТП-09.У.100	TP-09.У.100	18
ТП-09.160	TP-09.160	19
ТП-64	TP-64	21
ТП-03.100	TP-03.100	22
ТП-03.У.100	TP-03.U.100	23
ТП-04.100	TP-04.100	24
ТП-10.100	TP-10.100	25
ТП-10.616	TP-10.616	26
ТП-10.У.100	TP-10.U.100	27
ТП-10.616.1	TP-10.616.1	28
ТП-10.У.616	TP-10.U.616	29
ТП-10.У.616.1	TP-10.U.616.1	30
ТП-01.П.ПВХ	TP-01.P.PVC	31
ТП-01.П.ППП	TP-01.P.PPP	31
ТП-01.100 АПП	ТП-01.100 APP	32
ТП-72.100	TP-72.100	33
ТП-72.У.100	TP-72.U.100	33
ТП-74.100	TP-74.100	33
ТП-74.160	TP-74.160	33
ТП-76.100	TP-76.100	34
ТП-76.160	TP-76.160	34
ТП-310.1Е	TP-310.1E	34
ТП-82.100	TP-82.100	34
ТП-89.100	TP-89.100	35
ТП-79.100	TP-79.100	35
ТП-79.160	TP-79.160	36
ТП-81.100	TP-81.100	36
ТП-81.У.100	TP-81.U.100	36
ТП-70.75	TP-70.75	40
ТП-70.75 ПВХ	ТП-70.75 PVC	40
ТП-71.100	TP-71.100	41
ТП-87/В	TP-87/B	46
ТП-87/F	TP-87/F	46
ТП-87/S	TP-87/S	47
ТП-87/С	TP-87/C	47
ТП-87/К	TP-87/K	48
ТП-87/N	TP-87/N	48
ТП-88/В	TP-88/B	49
ТП-88/F	TP-88/F	49
ТП-88/S	TP-88/S	50
ТП-88/С	TP-88/C	50
ТП-88/К	TP-88/K	51
ТП-88/N	TP-88/N	51
ТП-84.110/700	TP-84.110/700	52
ТП-85.125/160/700	TP-85.125/160/700	52
ТП-85.Е.125/160/700	TP-85.E.125/160/700	53
ТП-86.110/160/700	TP-86.110/160/700	54
ТП-85.100	TP-85.100	58
ТП-85.100.0	TP-85.100.0	58
ТП-85.160	TP-85.160	59
ТП-85.100-КЗЭ	TP-85.100-KZE	59
ТП-86.40	TP-86.40	60
ТП-86.50	TP-86.50	60
ТП-98.100	TP-98.100	61
ТП-100.50-100VSHs	TP-100.50-100VSHs	69
ТП-101.40-100HS	TP-101.40-100HS	70
ТП-101.50-100HSHs	TP-101.50-100HSHs	70
ТП-102	TP-102	71
ТП-103	TP-103	72
ТП-104	TP-104	73
ТП-105	TP-105	74
ТП-1712	TP-1712	75

	Артикул / Article	Страница / Page
ТП-1612	TP-1612	76
ТП-5612	TP-5612	77
ТП-310	TP-310	78
ТП-310.1	TP-310.1	79
ТП-510	TP-510	80
ТП-510.1	TP-510.1	81
ТП-5100	TP-5100	82
ТП-5100.1	TP-5100.1	83
ТП-310-3000	TP-310-3000	84
ТП-310.1-3000	TP-310.1-3000	85
ТП-510-3000	TP-510-3000	86
ТП-510.1-3000	TP-510.1-3000	87
ТП-5100-3000	TP-5100-3000	88
ТП-5100.1-3000	TP-5100.1-3000	89
ТП-310PG	TP-310PG	90
ТП-310.1PG	TP-310.1PG	91
ТП-510PG	TP-510PG	92
ТП-510.1PG	TP-510.1PG	93
ТП-5100PG	TP-5100PG	94
ТП-5100.1PG	TP-5100.1PG	95
ТП-112.110/160-250VP	TP-112.110/160-250VP	96
ТП-113.110-250VP	TP-113.110-250VP	97
ТП-606	TP-606	98
ТП-606.1	TP-606.1	99
ТП-615	TP-615	100
ТП-615.1	TP-615.1	101
ТП-615Н	TP-615H	102
ТП-615.1Н	TP-615.1H	103
ТП-616.110	TP-616.110	104
ТП-616.1.110	TP-616.1.110	105
ТП-616.160	TP-616.160	106
ТП-616.1.160	TP-616.1.160	107
ТП-100Н	TP-100H	108
ТП-310Н	TP-310H	108
ТП-102D	TP-102D	108
ТП-310D	TP-310D	108
ТП-102М	TP-102M	109
ТП-104М	TP-104M	109
ТП-606.3Е	TP-606.3E	109
ТП-310Е	TP-310E	109
ТП-310С	TP-310C	110
ТП-310NE	TP-310NE	110
ТП-310G	TP-310G	110
ТП-606.2Е	TP-606.2E	111
ТП-112.1Е	TP-112.1E	111
ТП-113.1Е	TP-113.1E	111
ТП-152.150Pp	TP-152.150Pp	112
ТП-156.150P	TP-156.150P	112
ТП-606.1Е	TP-606.1E	112
ТП-150.100S	TP-150.100S	113
ТП-152.150S	TP-152.150S	113
ТП-153.150S	TP-153.150S	113
ТП-74.160	TP-74.160	114
ТП-76.160	TP-76.160	114
ТП-310.1Е	TP-310.1E	114
ТП-81.100	TP-81.100	114
ТП-81.У.100	TP-81.U.100	115
ТП-79.160	TP-79.160	115
ТП-50.1	TP-50.1	118
ТП-50.1	TP-50.1	119
ТП-55	TP-55	120
ТП-55	TP-55	121
ТП-82.50/75	TP-82.50/75	124
ТП-82.160/110	TP-82.60/110	124
ТП-900	TP-900	125
ТП-82.100	TP-82.100	125
ТП-21	TP-21	127
ТП Sigma	TP Sigma	55
ТП Yota	TP Yota	55
ТП Gamma	TP Gamma	55

Tatpolimer

www.tatpolimer.ru

BIM-модели



Важно!

Кровельные воронки производства ООО ТПК «Татполимер» могут использоваться на плоских неэксплуатируемых и эксплуатируемых кровлях и террасах с любыми гидро-, пароизоляционными материалами и теплоизоляцией, с кровельными «пирогами» любой толщины и наполнения.

Преимущества кровельных воронок производства ООО ТПК «Татполимер»:

- конструкция и наполнение кровельного «пирога» - любые;
- тип гидроизоляции – любой;
- рабочая температура – от -50 °С до +100 °С;
- выпуск – вертикальный, горизонтальный;
- диаметр выпуска – 110 мм, 160 мм;
- нагрузка – от 300 до 15000 кг;
- возможность электрообогрева;
- малый вес и удобство монтажа;
- стойкость к агрессивным средам, метеоусловиям и ультрафиолету.

КРОВЕЛЬНЫЕ ВОРОНКИ – ОСНОВНАЯ ИНФОРМАЦИЯ

Кровельные воронки предназначены для сбора и отведения сточных дождевых и талых вод с поверхности плоских кровель.

Кровельные парапетные воронки предназначены для организации внешнего водостока через балконы и парапеты на пониженных участках кровли.

В зависимости от области применения (типа кровель) воронки имеют различную конструкцию. Для подбора типа кровельной воронки необходимо знать: разрез кровли, диаметр и материал ливневой трубы, необходимость электрообогрева, специальные требования к воронке (большие механические нагрузки и т.п.).

Расчет водоотводящих устройств заключается в определении расхода дождевых вод в зависимости от района строительства, водосборной площади и уклона кровли, в соответствии с главой 8.7 СП 30.13330.2016. При определении расчетной водосборной площади дополнительно учитывают 30% суммарной площади вертикальных стен, примыкающих к кровле и возвышающихся на ней.

Кровельные воронки применимы для соединения с любой канализационной раструбной трубой из ПВХ или ПП (REHAU, WAVIN и т.д.). Если для ливневой канализации применяются стальная или чугунная безраструбная труба (SML), то можно использовать переходы ремонтные ТП-82.

В стандартном исполнении кровельные воронки для неэксплуатируемых кровель и террас состоят из следующих элементов:

- ➔ **листвоуловитель из ПП;**
- ➔ **прижимной фланец из нержавеющей стали с комплектом крепежа;**
- ➔ **корпус воронки из ПП.**

Кровельные воронки для эксплуатируемых кровель и террас отличаются наличием надставного элемента с решеткой из нержавеющей стали или чугуна.

Дополнительное обозначение:

- -Э – наличие системы электрообогрева;
- /4 или /6 – длина выпускного патрубка соответственно 450 или 600 мм;
- /В – наличие битумно-полимерной прокладки;
- /Р – решетка из чугуна (используется в воронках для эксплуатируемых кровель и террас).

Дополнительные элементы:

- ТП-74.100, ТП-74.160 – дренажные кольца диаметров соответственно 110 и 160 мм для отвода воды с нижних слоев кровли и соединения двух элементов водостока;
- ТП-76.100, ТП-76.160 – уплотнительные кольца для герметичного соединения двух элементов водостока (могут применяться вместо колец ТП-74.100 и ТП-74.160);
- ТП-310.1Е – уплотнительное кольцо для надставного элемента ТП-310NE (если необходим отвод воды, то данное кольцо не ставится);
- ТП-82.100 – ремонтный переход с эластичной манжетой для жесткого и герметичного соединения между воронкой и водосточной трубой;
- ТП-82.50/75 – ремонтный переход для жесткого и герметичного соединения между воронкой и водосточной трубой диаметром 50 или 75 мм;
- ТП-01.100.Н – надставной элемент с длиной выпускного патрубка 600 мм и диаметром 110 мм;
- ТП-01.У.Н – надставной элемент с длиной выпускного патрубка 450 мм и диаметром 110 мм;
- ТП-01.160.Н – надставной элемент с длиной выпускного патрубка 450 мм и диаметром 160 мм;
- ТП-310NE – надставной элемент для эксплуатируемой кровли с максимальной нагрузкой до 1500 кг (комплектуется решеткой из нержавеющей стали или чугуна);
- ТП-606К, ТП-606.1К – надставные элементы для эксплуатируемых кровель и террас с максимальной нагрузкой до 15000 кг (комплектуются решеткой из чугуна).

ROOF DRAINS – BASIC INFORMATION

Roof drains are designed for the collection and disposal of waste rainwater and meltwater from the surface of flat roofs.

Roof parapet drains are designed for the external drain through the balconies and parapets on the lower parts of the roof.

Roof drains have different design depending on the application (type of roof). To select the type of roof drain, you need to know: roof system, the diameter and material of the storm water pipes, heating, special requirements for the flat roof drains (high mechanical loads, etc.).

The calculation of drainage devices is to determine the consumption of rainwater, depending on the area of construction, the catchment area and the roof slope. The calculation of the catchment area additionally takes into account 30% of the total area of vertical walls adjacent to the roof and towering over it.

Flat roof drains can be connected to any sewage belled pipe made of PVC or PP (REHAU, WAVIN, etc.). If you apply steel or cast iron not-belled pipe for storm sewage then you can use transition repair.



IMPORTANT!

Roof drains produced by "Tatpolimer" can be used on unexploited and exploited flat roofs and terraces with any hydro- and vapor barrier materials and insulation, the roofing "pie" of any thickness and filling.

Advantages of Roof Drains:

- any design any filling of roof «pie»;
- any type of insulation;
- operating temperature – from -50 °C to +100 °C;
- vertical or horizontal outlet;
- diameter of output– 110 mm, 160 mm;
- safe load – from 300 kg to 15000 kg;
- heating element;
- light weight and easy installation;
- resistant to aggressive environments, meteorological conditions and ultraviolet.

Flat-roof drains for unexploited roofs and terraces in standard version consists of the following elements:

- ➔ **leaf strainer (PP);**
- ➔ **clamp ring stainless steel with fastening kit;**
- ➔ **drain-body in PP.**

The difference of the flat-roof drains for exploited roofs and terraces is the presence of an extension element with a grate made of stainless steel or cast iron.

Additional designation:

- E – heating system;
- /4 or /6 – outlet pipe length 450 mm or 600 mm;
- /B – bitumen membrane;
- /P – grate in cast iron (for exploited roofs and terraces).

Attachments:

- TP-74.100, TP-74.160 – gravel guard d 110 mm, d 160 mm;
- TP-76.100, TP-76.160 – sealing ring for pressure-tight connection of two elements;
- TP-310.1E – sealing ring for extension TП-310NE;
- TP-82.100 – repair transition with an elastic cuff for a rigid and tight connection between the roof drain and the pipe drain;
- TP-82.50/75 – repair transition for rigid and tight connection between the roof drain and the pipe drain d 50 mm and d 75 mm;
- TP-01.100.H – extension l 600 mm, d 110 mm;
- TP-01.U.H – extension l 450 mm, d 110 mm;
- TP-01.160.H – extension l 450 mm, d 160 mm;
- TP-310NE – extension for exploited roof, self-load 1500 kg max;
- TP-606K, TP-606.1K – extension for exploited roof, self-load 15000 kg max.

КРОВЕЛЬНЫЕ ВОРОНКИ – ОБЗОР ПРОДУКЦИИ
ROOF DRAINS – PRODUCTS OVERVIEW

Воронки / Flat-roof drains






Артикул / Article	ТП-01.100 / ТР-01.100	ТП-01.У.100 / ТР-01.U.100	ТП-01.160 / ТР-01.160	ТП-64 / ТР-64
Наименование / Product name	С листвоуловителем, с фланцем, с вертикальным выпуском 110 мм/ Leaf strainer, clamping ring, vertical 110 mm	С листвоуловителем, с фланцем, с вертикальным выпуском 110 мм/ Leaf strainer, clamping ring, vertical 110 mm	С листвоуловителем, с фланцем, с вертикальным выпуском 160 мм/ Leaf strainer, clamping ring, vertical 160 mm	С листвоуловителем, с фланцем, с вертикальным выпуском 110 мм/ Leaf strainer, clamping ring, vertical 110 mm
Описание / Specification	Корпус из ПП, для любых полимерных мембран / body material PP, for any polymer membrane	Корпус из ПП, для любых полимерных мембран / body material PP, for any polymer membrane	Корпус из ПП, для любых полимерных мембран / body material PP, for any polymer membrane	Корпус из ПП, для любых полимерных мембран / body material PP, for any polymer membrane

Парапетные воронки / Parapet Drains

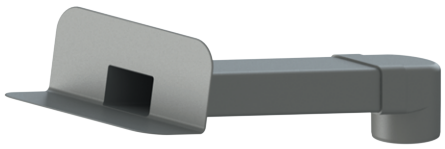
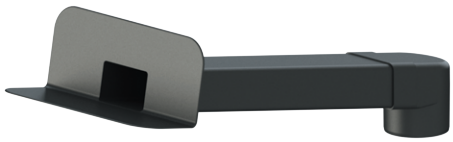

Артикул / Article	ТП-01.П.ПВХ / ТР-01.P.PVC	ТП-01.П.ПП / ТР-01.P.PP
Наименование / Product name	Парапетная воронка с угловым отводом 100 мм / Parapet Drain with angle branch 110 mm	Парапетная воронка с угловым отводом 100 мм / Parapet Drain with angle branch 100 mm
Описание / Specification	Корпус из ПВХ, для ПВХ-мембран / body material PVC, for PVC membrane	Корпус из ПП, для полимер-битумных мембран / body material PP, for polymer-bitumen membrane

Надставные элементы / Extension





Артикул / Article	ТП-01.100.Н / ТР-01.100.Н	ТП-01.У.Н / ТР-01.U.Н	ТП-01.160.Н / ТР-01.160.Н
Наименование / Product name	С фланцем, с вертикальным выпуском 110 мм / clamping ring, vertical 110 mm	С фланцем, с вертикальным выпуском 110 мм / clamping ring, vertical 110 mm	С фланцем, с вертикальным выпуском 160 мм / clamping ring, vertical 160 mm
Описание / Specification	Корпус из ПП, для любых полимерных мембран / body material PP, for any polymer membrane	Корпус из ПП, для любых полимерных мембран / body material PP, for any polymer membrane	Корпус из ПП, для любых полимерных мембран / body material PP, for any polymer membrane

КРОВЕЛЬНЫЕ ВОРОНКИ – ОБЗОР ПРОДУКЦИИ
ROOF DRAINS – PRODUCTS OVERVIEW

Воронки / Flat-roof drains







Артикул / Article	ТП-07.100 / ТР-07.100	ТП-07.У.100 / ТР-07.U.100	ТП-09.100 / ТР-09.100	ТП-09.У.100 / ТР-09.U.100	ТП-09.160 / ТР-09.160
Наименование / Product name	С листвоуловителем, с фланцем, с переходником ремонтным, с вертикальным выпуском 110 мм / Leaf strainer, clamping ring, renovation adapter, vertical 110 mm	С листвоуловителем, с фланцем, с переходником ремонтным, вертикальным выпуском 110 мм / Leaf strainer, clamping ring, renovation adapter, vertical 110 mm	Двухуровневая, с листвоуловителем, с фланцами, с вертикальным выпуском 110 мм / two-level, leaf strainer, clamping ring, renovation adapter, vertical 110 mm	Двухуровневая, с листвоуловителем, с фланцами, с вертикальным выпуском 110 мм / two-level, leaf strainer, clamping ring, renovation adapter, vertical 110 mm	Двухуровневая, с листвоуловителем, с фланцами, с вертикальным выпуском 160 мм / two-level, leaf strainer, clamping ring, renovation adapter, vertical 160 mm
Описание/ Specification	Корпус из ПП, для любых полимерных мембран / body material PP, for any polymer membrane	Корпус из ПП, для любых полимерных мембран / body material PP, for any polymer membrane	Корпус из ПП, для любых полимерных мембран / body material PP, for any polymer membrane	Корпус из ПП, для любых полимерных мембран / body material PP, for any polymer membrane	Корпус из ПП, для любых полимерных мембран / body material PP, for any polymer membrane







Артикул / Article	ТП-65 ТР-65	ТП-66 ТР-66	ТП-01.100/6/В ТР-01.100/6/В	ТП-02.100/6/В ТР-02.100/6/В	ТП-01.У.100/4/В ТР-01.U.100/4/В
Наименование / Product name	Битумно-полимерная прокладка 500х500 мм / bitumen-polymer gasket 500x500	Битумно-полимерная прокладка 1000х1000 мм / bitumen-polymer gasket 1000x1000	Воронка с битумно-полимерной прокладкой ТП-65 под фланец / drain with bitumen-polymer gasket TP-65 under the clamping ring	Воронка с припаянной битумно-полимерной прокладкой ТП-65 / drain with soldered bitumen-polymer gasket TP-65	Воронка с битумно-полимерной прокладкой ТП-66 под фланец / drain with bitumen-polymer gasket TP-66 under the clamping ring

КРОВЕЛЬНЫЕ ВОРОНКИ – ОБЗОР ПРОДУКЦИИ
ROOF DRAINS – PRODUCTS OVERVIEW

Вспомогательные элементы / Attachments






Артикул Article	ТП-74.100, ТП-74.160 / ТР-74.100, ТР-74.160	ТП-76.100; ТП-76.160; ТП-310.1Е / ТР-76.100; ТР-76.160; ТР-310.1Е	ТП-72.100; ТП-72.У.100 / ТР-72.100; ТР-72.У.100	ТП-82.100 / ТР-82.100
Наименование / Product name	Дренажные кольца / Drainage element	Уплотнительные кольца / Sealing rings	Листвоуловители / Leaf strainer	Переход ремонтный / Renovation adapter
Описание / Specification	Для удаления воды с нижнего слоя кровли и соединения двух элементов водостока / For the removing water from the lower layer of the roof and the connection two elements of the drain	Для герметичного соединения двух элементов водостока / For the sealing connection of two drain elements	Для предотвращения попадания в водосточную систему мусора / For the preventing the rubbish into the drain system	Для жесткого и герметичного соединения между воронкой и водосточной трубой / For a rigid and sealed connection between a roof drain and a drain pipe

Вспомогательные элементы / Attachments






Артикул Article	ТП-310NE / ТР-310NE	ТП-310G / ТР-310G	ТП-606К / ТР-606К	ТП-606.1К / ТР-606.1К
Наименование / Product name	Надставные элементы / Extension			
Описание / Specification	Используются в комплекте с решетками для эксплуатируемых кровель / For using with flat grate for exploited roof			

КРОВЕЛЬНЫЕ ВОРОНКИ ДЛЯ ПЛОСКИХ НЕЭКСПЛУАТИРУЕМЫХ КРОВЕЛЬ И ТЕРРАС
ROOF DRAINS FOR FLAT UNEXPLOITED ROOFS AND TERRACES

ТП-01.100 Воронка с листвоуловителем, с прижимным фланцем и вертикальным выпуском 110 мм / ТР-01.100 Flat-roof drain with leaf strainer, clamping ring and vertical 110 mm.

Технические характеристики/ Technical specifications	
Пропускная способность / Capacity	8 л/с 8 l/s
Материалы / Materials	Корпус воронки из ПП, прижимной фланец из нержавеющей стали, листвоуловитель из ПП / drain body – PP, stainless steel clamping ring, leaf strainer – PP
Диаметр выпускного патрубка / Diameter of the outlet nozzle	110 мм 110 mm
Материал гидро-/пароизоляции / Material of hydro-/vapor insulation	EPDM, ПВХ, Полимер-битум / EPDM, PVC, Polymer-bitumen
Дополнительная информация / Additional information	Обогрев: саморегулирующийся кабель, 15-20 Вт, 220-230 В / Heating: self regulating cable, 15-20 W, 220-230 V

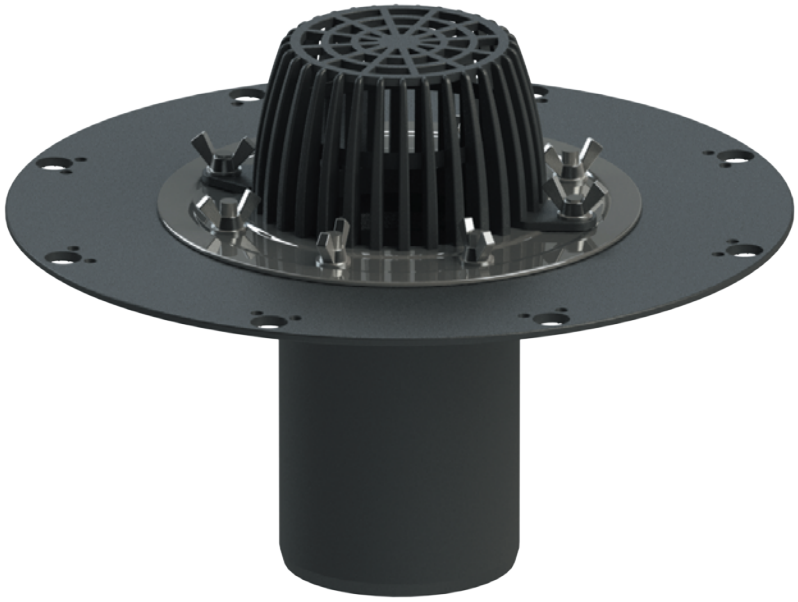



ТП-72.100 /
ТР-72.100



Гайка-барашек /
Butterfly nuts

Шайба /
Washer



ТП-81.100 /
ТР-81.100



Корпус воронки /
drain body



Опция
Система обогрева
ТП-79.100 /
ТР-79.100

Артикул / Article	Условная высота выпускного патрубка,мм/ Nominal height of the outlet nozzle, mm	Масса, кг/ Weight, kg	Исполнение / Modification
ТП-01.100 ТР-01.100	170	1,16	Стандарт / Standart
ТП-01.100-Э ТР-01.100-Е		1,46	С электрообогревом / With heating element
ТП-01.100/В ТР-01.100/В		2,33	С битумно-полимерной прокладкой/ With bitumen - polymer gasket
ТП-01.100/В-Э ТР-01.100/В-Е		2,63	С битумно-полимерной прокладкой с электрообогревом / With heating element and bitumen-polymer gasket
ТП-01.100/6 ТР-01.100/6	600	1,56	Стандарт + / Standart +
ТП-01.100/6-Э ТР-01.100/6-Е		1,85	С электрообогревом / With heating element
ТП-01.100/6/В ТР-01.100/6/В		2,73	С битумно-полимерной прокладкой/ bitumen-polymer gasket
ТП-01.100/6/В-Э ТР-01.100/6/В-Е		3,02	С битумно-полимерной прокладкой с электрообогревом / With heating element and bitumen-polymer gasket

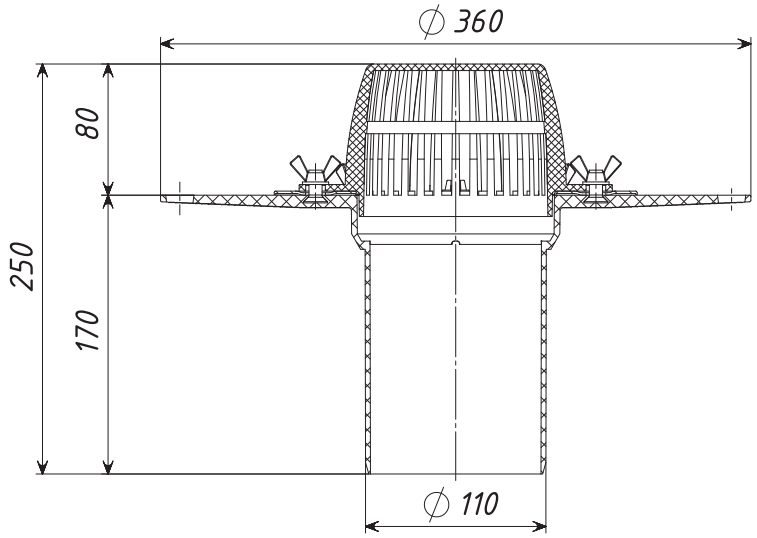

КРОВЕЛЬНЫЕ ВОРОНКИ ДЛЯ ПЛОСКИХ НЕЭКСПЛУАТИРУЕМЫХ КРОВЕЛЬ И ТЕРРАС
ROOF DRAINS FOR FLAT UNEXPLOITED ROOFS AND TERRACES

ТП-01.160 Воронка с листвоуловителем, с прижимным фланцем и вертикальным выпуском 160 мм / ТР-01.160 Flat-roof drain with leaf strainer, clamping ring and vertical 160 mm.

Технические характеристики / Technical specifications	
Пропускная способность / Capacity	12 л/с 12 l/s
Материалы / Materials	Корпус воронки из ПП, прижимной и нижний фланцы из нержавеющей стали, листвоуловитель из ПП / drain body – PP, stainless steel clamping ring and bottom flange, leaf strainer – PP
Диаметр выпускного патрубка / Diameter of the outlet nozzle	160 мм 160 mm
Материал гидро-/пароизоляции/ Material of hydro-/vapor insulation	EPDM, ПВХ, Полимер-битум / EPDM, PVC, Polymer-bitumen
Дополнительная информация / Additional information	Обогрев: саморегулирующийся кабель, 15-20 Вт, 220-230 В / Heating: self regulating cable, 15-20 W, 220-230 V





ТП-72.У.100 /
ТР-72.U.100



Гайка /
Nut

Шайба /
Washer



ТП-81.У.100 /
ТР-81.U.100



Корпус воронки /
drain body



ТП-79.160 /
ТР-79.160

Артикул / Article	Условная высота выпускного патрубка, мм/ Nominal height of the outlet nozzle, mm	Масса, кг/ Weight, kg	Исполнение / Modification
ТП-01.160 ТР-01.160	170	1,66	Стандарт / Standart
ТП-01.160-Э ТР-01.160-Е		1,91	С электрообогревом / With heating element
ТП-01.160/В ТР-01.160/В		6,34	С битумно-полимерной прокладкой/ With bitumen - polymer gasket
ТП-01.160/В-Э ТР-01.160/В-Е		6,59	С битумно-полимерной прокладкой с электрообогревом / With heating element and bitumen-polymer gasket
ТП-01.160/4 ТР-01.160/4	450	2,18	Стандарт + / Standart +
ТП-01.160/4-Э ТР-01.160/4-Е		2,42	С электрообогревом / With heating element
ТП-01.160/4/В ТР-01.160/4/В		6,86	С битумно-полимерной прокладкой/ bitumen-polymer gasket
ТП-01.160/4/В-Э ТР-01.160/4/В-Е		7,10	С битумно-полимерной прокладкой с электрообогревом / With heating element and bitumen-polymer gasket

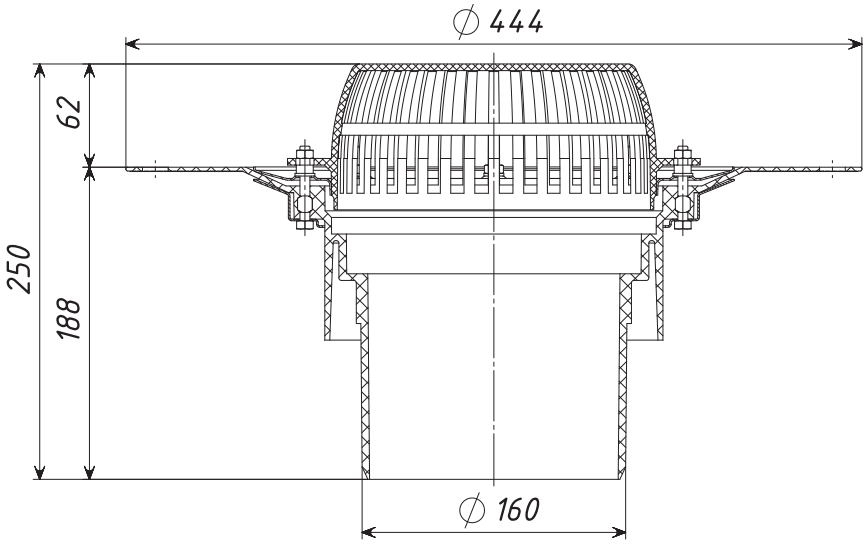

КРОВЕЛЬНЫЕ ВОРОНКИ ДЛЯ ПЛОСКИХ НЕЭКСПЛУАТИРУЕМЫХ КРОВЕЛЬ И ТЕРРАС
ROOF DRAINS FOR FLAT UNEXPLOITED ROOFS AND TERRACES

ТП-01.У.100 Воронка с листвоуловителем, с прижимным фланцем и вертикальным выпуском 110 мм / TP-01.U.100 Flat-roof drain with leaf strainer, clamping ring and vertical 110 mm.

Технические характеристики / Technical specifications	
Пропускная способность / Capacity	10 л/с 10 l/s
Материалы / Materials	Корпус воронки из ПП, прижимной и нижний фланцы из нержавеющей стали, листвоуловитель из ПП / drain body – PP, stainless steel clamping ring and bottom flange, leaf strainer – PP
Диаметр выпускного патрубка / Diameter of the outlet nozzle	110 мм 110 mm
Материал гидро-/пароизоляции / Material of hydro-/vapor insulation	EPDM, ПВХ, Полимер-битум / EPDM, PVC, Polymer-bitumen
Дополнительная информация / Additional information	Обогрев: саморегулирующийся кабель, 15-20 Вт, 220-230 В / Heating: self regulating cable, 15-20 W, 220-230 V





ТП-72.У.100 /
TP-72.U.100



Гайка /
Nut

Шайба /
Washer



ТП-81.У.100 /
TP-81.U.100



Корпус воронки /
Drain body



Опция
Система обогрева
ТП-79.100 /
TP-79.100

Артикул / Article	Условная высота выпускного патрубка, мм/ Nominal height of the outlet nozzle, mm	Масса, кг/ Weight, kg	Исполнение / Modification
ТП-01.У.100 TP-01.U.100	170	1,63	Стандарт / Standart
ТП-01.У.100-3 TP-01.U.100-E		1,88	С электрообогревом / With heating element
ТП-01.У.100/В TP-01.U.100/B		6,31	С битумно-полимерной прокладкой/ With bitumen - polymer gasket
ТП-01.У.100/В-3 TP-01.U.100/B-E		6,56	С битумно-полимерной прокладкой с электрообогревом / With heating element and bitumen-polymer gasket
ТП-01.У.100/4 TP-01.U.100/4	450	1,95	Стандарт + / Standart +
ТП-01.У.100/4-3 TP-01.U.100/4-E		2,20	С электрообогревом / With heating element
ТП-01.У.100/4/В TP-01.U.100/4/B		6,63	С битумно-полимерной прокладкой/ bitumen-polymer gasket
ТП-01.У.100/4/В-3 TP-01.U.100/4/B-E		6,88	С битумно-полимерной прокладкой с электрообогревом / With heating element and bitumen-polymer gasket

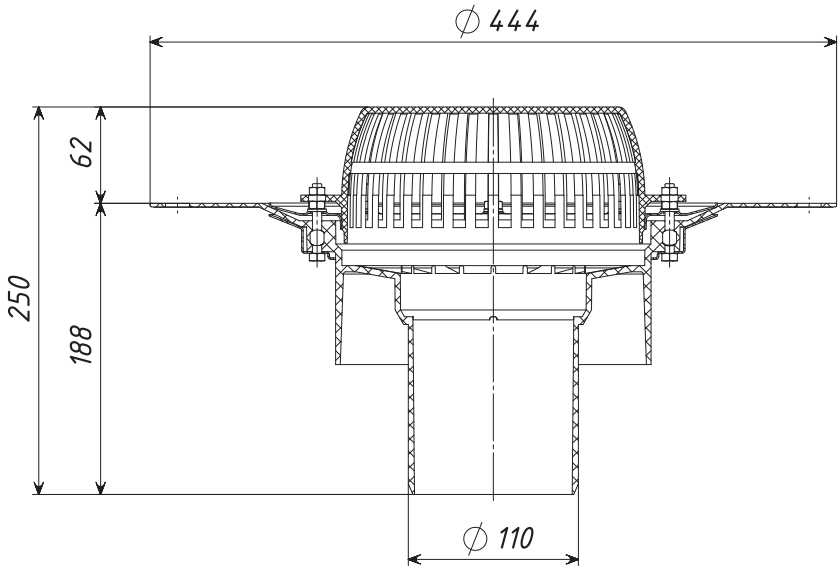

КРОВЕЛЬНЫЕ ВОРОНКИ ДЛЯ ПЛОСКИХ НЕЭКСПЛУАТИРУЕМЫХ КРОВЕЛЬ И ТЕРРАС
ROOF DRAINS FOR FLAT UNEXPLOITED ROOFS AND TERRACES

ТП-02.100 Воронка с листвоуловителем и вертикальным выпуском 110 мм / ТР-02.100 Flat-roof drain with leaf strainer and vertical 110 mm.

Технические характеристики / Technical specifications	
Пропускная способность / Capacity	8 л/с 8 l/s
Материалы / Materials	Корпус воронки из ПП, листвоуловитель из ПП / drain body – PP, leaf strainer – PP
Диаметр выпускного патрубка / Diameter of the outlet nozzle	110 мм / 110 mm
Материал гидро-/пароизоляции / Material of hydro-/vapor insulation	Полимер-битум / Polymer-bitumen
Дополнительная информация / Additional information	Обогрев: саморегулирующийся кабель, 15-20 Вт, 220-230 В / Heating: self regulating cable, 15-20 W, 220-230 V





ТП-72.100 /
ТР-72.100



Корпус воронки /
Drain body



Опция
Система обогрева
ТП-79.100 /
ТР-79.100

Артикул / Article	Условная высота выпускного патрубка, мм/ Nominal height of the outlet nozzle, mm	Масса, кг/ Weight, kg	Исполнение / Modification
ТП-02.100 ТР-02.100	170	0,73	Стандарт / Standard
ТП-02.100-Э ТР-02.100-Е		0,97	С электрообогревом / With heating element
ТП-02.100/В ТР-02.100/В		1,90	С битумно-полимерной прокладкой / With bitumen-polymer gasket
ТП-02.100/В-Э ТР-02.100/В-Е		2,19	С битумно-полимерной прокладкой с электрообогревом / With heating element and bitumen-polymer gasket
ТП-02.100/6 ТР-02.100/6	600	1,12	Стандарт + / Standart +
ТП-02.100/6-Э ТР-02.100/6-Е		1,41	С электрообогревом / With heating element
ТП-02.100/6/В ТР-02.100/6/В		2,29	С битумно-полимерной прокладкой / With bitumen-polymer gasket
ТП-02.100/6/В-Э ТР-02.100/6/В-Е		2,54	С битумно-полимерной прокладкой с электрообогревом / With heating element and bitumen-polymer gasket

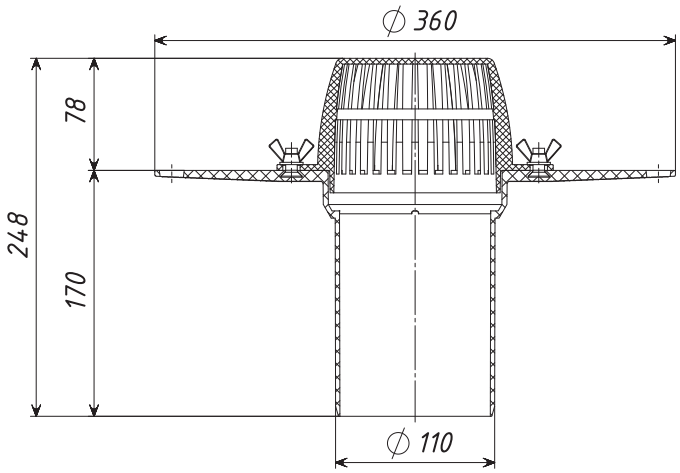

КРОВЕЛЬНЫЕ ВОРОНКИ ДЛЯ ПЛОСКИХ НЕЭКСПЛУАТИРУЕМЫХ КРОВЕЛЬ И ТЕРРАС
ROOF DRAINS FOR FLAT UNEXPLOITED ROOFS AND TERRACES

ТП-07.100/6 Воронка с листвоуловителем, с прижимным фланцем, с ремонтным переходом и вертикальным выпуском 110 мм / ТР-07.100/6 Flat-roof drain with leaf strainer, clamping ring, renovation adapter and vertical 110 mm.

Технические характеристики / Technical specifications	
Пропускная способность / Capacity	8 л/с 8 l/s
Материалы / Materials	Корпус воронки из ПП, прижимной фланец из нержавеющей стали, листвоуловитель из ПП, переход ремонтный из ПП с манжетой из ТЭП / drain body - PP, stainless steel clamping ring, leaf strainer - PP, renovation adapter - PP with cuff - TPE
Диаметр выпускного патрубка / Diameter of the outlet nozzle	110 мм 110 mm
Условная высота выпускного патрубка / The nominal height of the outlet nozzle	600 мм 600 mm
Материал гидро-/пароизоляции / Material of hydro-/vapor insulation	EPDM, ПВХ, Полимер-битум / EPDM, PVC, Polymer-bitumen
Дополнительная информация / Additional information	Обогрев: саморегулирующийся кабель 15-20 Вт, 220-230 В. Ремонтный переход с резиновой манжетой применяется для жесткого и герметичного соединения воронки с водоотводящей трубой при ремонте кровли / Heating: self regulating cable 15-20 W, 220-230 V. Renovation adapter with rubber cuff are using for for a rigid and hermetic connection drain with a drain pipe for roof repairs





ТП-01.100/6 /
ТР-01.100/6



Опция
Система обогрева
ТП-79.100 /
ТР-79.100



ТП-82.100 / ТР-82.100

Артикул / Article	Масса, кг/ Weight, kg	Исполнение / Modification
ТП-07.100/6 ТР-07.100/6	1,90	Стандарт / Standard
ТП-07.100/6-Э ТР-07.100/6-Е	2,19	С электрообогревом / With heating element
ТП-07.100/6/В ТР-07.100/6/В	3,07	С битумно-полимерной прокладкой / With bitumen-polymer gasket
ТП-07.100/6/В-Э ТР-07.100/6/В-Е	3,36	С битумно-полимерной прокладкой с электрообогревом / With heating element and bitumen-polymer gasket

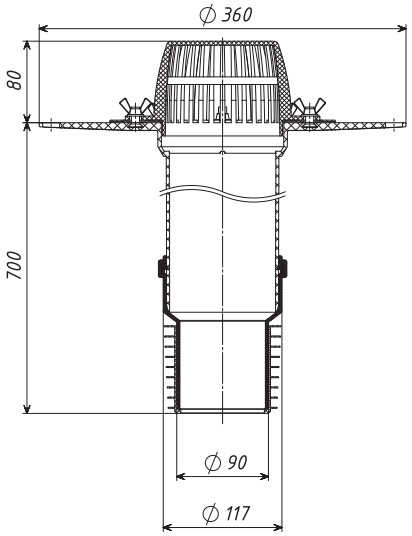

КРОВЕЛЬНЫЕ ВОРОНКИ ДЛЯ ПЛОСКИХ НЕЭКСПЛУАТИРУЕМЫХ КРОВЕЛЬ И ТЕРРАС
ROOF DRAINS FOR FLAT UNEXPLOITED ROOFS AND TERRACES

ТП-07.У.100/4 Воронка с листвоуловителем, с прижимным фланцем, с обогревом, с ремонтным переходом и вертикальным выпуском 110 мм / TP-07.U.100/4 Flat-roof drain with leaf strainer, clamping ring, heating, renovation adapter and vertical 110 mm.

Технические характеристики / Technical specifications	
Пропускная способность / Capacity	8 л/с 8 l/s
Материалы / Materials	Корпус воронки из ПП, прижимной фланец из нержавеющей стали, листвоуловитель из ПП, переход ремонтный из ПП с манжетой из ПВХ-пластиката / drain body – PP, stainless steel clamping ring, leaf strainer – PP, renovation adapter – PP with cuff – PVC
Диаметр выпускного патрубка / Diameter of the outlet nozzle	110 мм 110 mm
Условная высота выпускного патрубка / The nominal height of the outlet nozzle	450 мм 450 mm
Материал гидро-/пароизоляции / Material of hydro-/vapor insulation	EPDM, ПВХ, Полимер-битум / EPDM, PVC, Polymer-bitumen
Дополнительная информация / Additional information	Обогрев: саморегулирующийся кабель 15-20 Вт, 220-230 В. Ремонтный переход с резиновой манжетой применяется для жесткого и герметичного соединения воронки с водоотводящей трубой при ремонте кровли / / heating: self regulating cable 15-20 W, 220-230 V. Renovation adapter with rubber cuff are using for for a rigid and hermetic connection drain with a drain pipe for roof repairs



Артикул / Article	Масса, кг/ Weight, kg	Исполнение / Modification
ТП-07.У.100/4 TP -07.U.100/4	2,29	Стандарт / Standard
ТП-07.У.100/4-Э TP-07.U.100/4-E	2,59	С электрообогревом / With heating element
ТП-07.У.100/4/В TP-07.U.100/4/B	6,97	С битумно-полимерной прокладкой / With bitumen-polymer gasket
ТП-07.У.100/4/В-Э TP-07.U.100/4/B-E	7,22	С битумно-полимерной прокладкой с электрообогревом / With heating element and bitumen-polymer gasket



ТП-01.У.100/4 /
TP-01.U.100/4



Опция
Система обогрева
ТП-79.100 /
TP-79.100



ТП-82.100 / TP-82.100

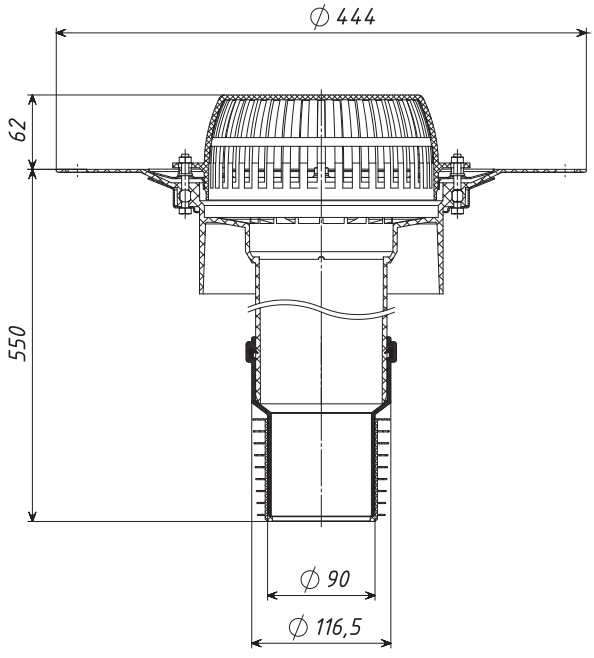

КРОВЕЛЬНЫЕ ВОРОНКИ ДЛЯ ПЛОСКИХ НЕЭКСПЛУАТИРУЕМЫХ КРОВЕЛЬ И ТЕРРАС
ROOF DRAINS FOR FLAT UNEXPLOITED ROOFS AND TERRACES

ТП-08.100/6 Воронка с листвоуловителем, с ремонтным переходом и вертикальным выпуском 110 мм / ТР-08.100/6 Flat-roof drain with leaf strainer, renovation adapter and vertical 110 mm.

Технические характеристики / Technical specifications	
Пропускная способность / Capacity	8 л/с 8 l/s
Материалы / Materials	Корпус воронки из ПП, листвоуловитель из ПП, переход ремонтный из ПП с манжетой из ПВХ-пластиката / drain body – PP, leaf strainer – PP, renovation adapter – PP with cuff – PVC
Диаметр выпускного патрубка / Diameter of the outlet nozzle	110 мм 110 mm
Условная высота выпускного патрубка / The nominal height of the outlet nozzle	600 мм 600 mm
Материал гидро-/пароизоляции / Material of hydro-/vapor insulation	Полимер-битум / Polymer-bitumen
Дополнительная информация / Additional information	Обогрев: саморегулирующийся кабель 15-20 Вт, 220-230 В. Ремонтный переход с резиновой манжетой применяется для жесткого и герметичного соединения воронки с водоотводящей трубой при ремонте кровли / heating: self regulating cable 15-20 W, 220-230 V. Renovation adapter with rubber cuff are using for for a rigid and hermetic connection drain with a drain pipe for roof repairs

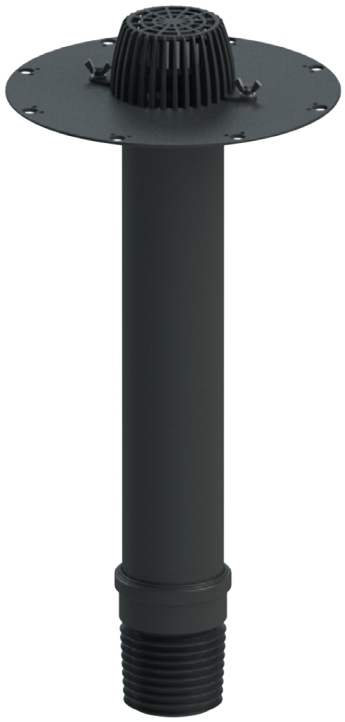

Артикул / Article	Масса, кг/ Weight, kg	Исполнение / Modification
ТП-08.100/6 ТР-08.100/6	1,46	Стандарт / Standard
ТП-08.100/6-Э ТР-08.100/6-Е	1,75	С электрообогревом / With heating element
ТП-08.100/6/В ТР-08.100/6/В	2,63	С битумно-полимерной прокладкой / With bitumen-polymer gasket
ТП-08.100/6/В-Э ТР-08.100/6/В-Е	2,92	С битумно-полимерной прокладкой с электрообогревом / With heating element and bitumen-polymer gasket



ТП-02.100/6 / ТР-02.100/6



Опция
Система обогрева
ТП-79.100 /
ТР-79.100



ТП-82.100 / ТР-82.100

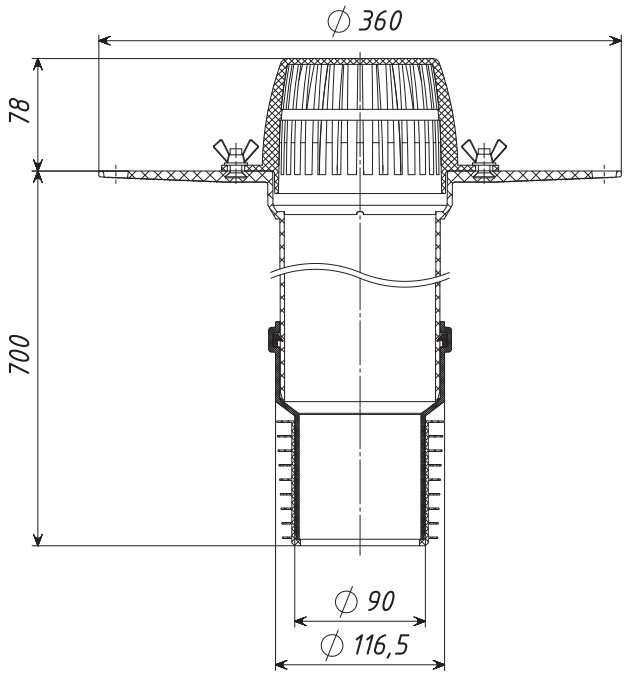

КРОВЕЛЬНЫЕ ВОРОНКИ ДЛЯ ПЛОСКИХ НЕЭКСПЛУАТИРУЕМЫХ КРОВЕЛЬ И ТЕРРАС
ROOF DRAINS FOR FLAT UNEXPLOITED ROOFS AND TERRACES

ТП-09.100 Воронка двухуровневая с листвоуловителем, с прижимными фланцами и вертикальным выпуском 110 мм / ТР-09.100 Two-level flat-roof drain with leaf strainer, clamping rings and vertical 110 mm.

Технические характеристики / Technical specifications	
Пропускная способность / Capacity	8 л/с 8 l/s
Материалы / Materials	Корпус воронки и надставного элемента из ПП, прижимные фланцы из нержавеющей стали, листвоуловитель из ПП, дренажное кольцо из ПП / drain body – PP, extension – PP, stainless steel clamping rings, leaf strainer – PP, gravel guard– PP
Диаметр выпускного патрубка / Diameter of the outlet nozzle	110 мм 110 mm
Условная высота выпускного патрубка / The nominal height of the outlet nozzle	600 мм 600 mm
Материал гидро-/пароизоляции / Material of hydro-/vapor insulation	EPDM, ПВХ, Полимер-битум / EPDM, PVC, Polymer-bitumen
Дополнительная информация / Additional information	Обогрев: саморегулирующийся кабель 15-20 Вт, 220-230 В. / heating: self regulating cable 15-20 W, 220-230 V. Дренажное кольцо предназначено для отвода воды с нижнего слоя кровли и соединения двух элементов водостока (преимущественно для инверсионных кровель). Высота надставного элемента регулируется путем подпила до необходимого уровня. В зависимости от кровельного пирога, для соединения надставного элемента и воронки вместо дренажного кольца ТП-74.100 может применяться уплотнительное кольцо ТП-76.100 Gravel guard is using for the removing water from the lower layer of the roof and the connection two elements of the drain (mainly for inversion roofs). Extensions height is adjusted by the undercutting up to the required level. In different roofs «pies» for the connection the extension element and drain instead the gravel guard TP-74.100 can be used sealing rings TP-76.100



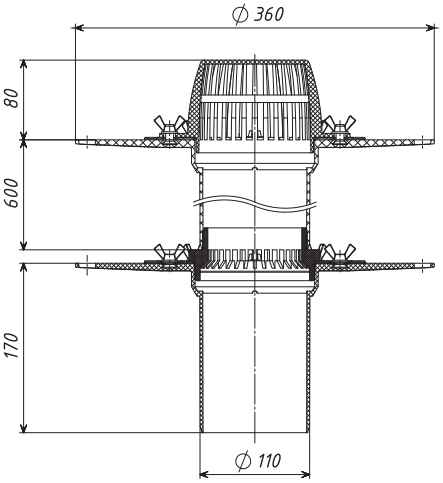



ТП-72.100 /
ТР-72.100



Надставной элемент /
Extension element
ТП-01.100.Н /
ТР-01.100.Н



ТП-74.100 /
ТР-74.100



ТП-76.100 /
ТР-76.100



Гайка-барашек /
Butterfly nuts

Шайба) /
Washer



ТП-81.100 /
ТР-81.100



Корпус воронки
ТП-01.100 / Drain
body TP-01.100



Опция
Система обогрева
ТП-79.100 /
ТР-79.100

Артикул / Article	Масса, кг/ Weight, kg	Исполнение / Modification
ТП-09.100 TP-09.100	2,67	Стандарт / Standard
ТП-09.100-Э TP-09.100-E	2,96	С электрообогревом / With heating element
ТП-09.100/В TP-09.100/B	3,84	С битумно-полимерной прокладкой / With bitumen-polymer gasket
ТП-09.100/В-Э TP-09.100/B-E	4,13	С битумно-полимерной прокладкой с электрообогревом / With heating element and bitumen-polymer gasket

КРОВЕЛЬНЫЕ ВОРОНКИ ДЛЯ ПЛОСКИХ НЕЭКСПЛУАТИРУЕМЫХ КРОВЕЛЬ И ТЕРРАС
ROOF DRAINS FOR FLAT UNEXPLOITED ROOFS AND TERRACES

ТП-09.У.100 Воронка двухуровневая с листвоуловителем, с прижимными фланцами, с обогревом и вертикальным выпуском 110 мм / ТР-09.U.100 Two-level flat-roof drain with leaf strainer, clamping rings, heating and vertical 110 mm.

Технические характеристики Technical specifications	
Пропускная способность / Capacity	8 л/с 8 l/s
Материалы / Materials	Корпус воронки и надставного элемента из ПП, прижимные фланцы из нержавеющей стали, листвоуловитель из ПП, дренажное кольцо из ПП / drain body – PP, extension – PP, stainless steel clamping rings, leaf strainer – PP, gravel guard– PP
Диаметр выпускного патрубка / Diameter of the outlet nozzle	110 мм 110 mm
Условная высота выпускного патрубка / The nominal height of the outlet nozzle	450 мм 450 mm
Материал гидро-/пароизоляции / Material of hydro-/vapor insulation	EPDM, ПВХ, Полимер-битум / EPDM, PVC, Polymer-bitumen
Дополнительная информация / Additional information	Обогрев: саморегулирующийся кабель 15-20 Вт, 220-230 В. Дренажное кольцо предназначено для отвода воды с нижнего слоя кровли и соединения двух элементов водосток (преимущественно для инверсионных кровель). Высота надставного элемента регулируется путем подпила до необходимого уровня. В зависимости от кровельного пирога, для соединения надставного элемент и воронки вместо дренажного кольца ТП-74.100 может применяться уплотнительное кольцо ТП-76.100 Heating: self regulating cable 15-20 W, 220-230 V. Gravel guard is using for the removing water from the lower layer of the roof and the connection two elements of the drain (mainly for inversion roofs). Extensions height is adjusted by the undercutting up to the required level. In different roofs «pies» for the connection the extension element and drain instead the gravel guard TP-74.100 can be used sealing rings TP-76.100



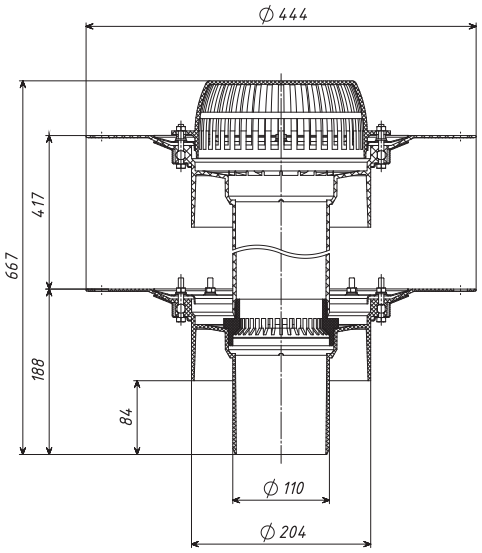



ТП-72.У.100 /
ТР-72.U.100



Надставной элемент /
Extension
ТП-01.У.Н / ТР-01.U.H



ТП-74.100 /
ТР-74.100



ТП-76.100 /
ТР-76.100



Гайка /
Nut

Шайба /
Washer



ТП-81.У.100 /
ТР-81.U.100



Корпус воронки /
Drain body
ТП-01.У.100 /
ТР-01.U.100



Опция
Система обогрева
ТП-79.100 /
ТР-79.100

Артикул/ Article	Масса, кг/ Weight, kg	Исполнение / Modification
ТП-09.У.100 ТР-09.U.100	3,57	Стандарт / Standard
ТП-09.У.100-Э ТР-09.U.100-E	3,86	С электрообогревом / With heating element
ТП-09.У.100/В ТР-09.U.100/B	8,25	С битумно-полимерной прокладкой / With bitumen-polymer gasket
ТП-09.У.100/В-Э ТР-09.U.100/B-E	8,54	С битумно-полимерной прокладкой с электрообогревом / With heating element and bitumen-polymer gasket

КРОВЕЛЬНЫЕ ВОРОНКИ ДЛЯ ПЛОСКИХ НЕЭКСПЛУАТИРУЕМЫХ КРОВЕЛЬ И ТЕРРАС
ROOF DRAINS FOR FLAT UNEXPLOITED ROOFS AND TERRACES

ТП-09.160 Воронка двухуровневая с листвоуловителем, с прижимными фланцами, с вертикальным выпуском 160 мм / ТР-09.160 Two-level flat-roof drain with leaf strainer, clamping rings, vertical 160 mm.

Технические характеристики / Technical specifications	
Пропускная способность / Capacity	12 л/с 12 l/s
Материалы / Materials	Корпус воронки и надставного элемента из ПП, прижимные фланцы из нержавеющей стали, листвоуловитель из ПП, уплотнительное кольцо из резины drain body – PP, extension – PP, stainless steel clamping rings, leaf strainer – PP, sealing ring – rubber
Диаметр выпускного патрубка / Diameter of the outlet nozzle	160 мм 160 mm
Условная высота выпускного патрубка / The nominal height of the outlet nozzle	450 мм 450 mm
Материал гидро-/пароизоляции / Material of hydro-/vapor insulation	EPDM, ПВХ, Полимер-битум / EPDM, PVC, Polymer-bitumen
Дополнительная информация / Additional information	Обогрев: саморегулирующийся кабель 15-20 Вт, 220-230 В. Высота надставного элемента регулируется путем подпила до необходимого уровня. В зависимости от кровельного пирога, для соединения надставного элемента и воронки вместо дренажного кольца ТП-74.160 может применяться уплотнительное кольцо ТП-76.160 Heating: self regulating cable 15-20 W, 220-230 V. Gravel guard is using for the removing water from the lower layer of the roof and the connection two elements of the drain (mainly for inversion roofs). Extensions height is adjusted by the undercutting up to the required level. In different roofs «pies» for the connection the extension element and drain instead the gravel guard TP-74.100 can be used sealing rings TP-76.100



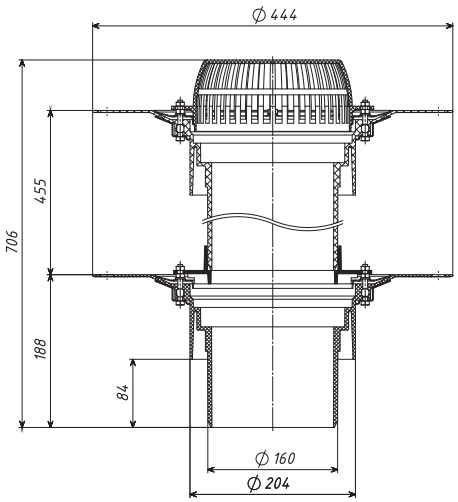



ТП-72.У.100 /
ТР-72.U.100



Надставной элемент
Extension
ТП-01.160.Н /
ТР-01.160.Н



ТП-74.160 /
ТР-74.160



ТП-76.160 /
ТР-76.160



Гайка /
Nut

Шайба /
Washer



ТП-81.У.100 /
ТР-81.U.100



Корпус воронки /
Drain body
ТП-01.У.100 /
ТР-01.U.100



ТП-79.160 /
ТР-79.160

Артикул / Article	Масса, кг/ Weight, kg	Исполнение / Modification
ТП-09.160 ТР-09.160	3,87	Стандарт / Standard
ТП-09.160-Э ТР-09.160-Е	4,12	С электрообогревом / With heating element
ТП-09.160/В ТР-09.160/В	8,55	С битумно-полимерной прокладкой / With bitumen-polymer gasket
ТП-09.160/В-Э ТР-09.160/В-Е	8,80	С битумно-полимерной прокладкой с электрообогревом / With heating element and bitumen-polymer gasket

КРОВЕЛЬНЫЕ ВОРОНКИ ДЛЯ ПЛОСКИХ НЕЭКСПЛУАТИРУЕМЫХ КРОВЕЛЬ И ТЕРРАС
ROOF DRAINS FOR FLAT UNEXPLOITED ROOFS AND TERRACES

ТП-64 Воронка с листвоуловителем, с прижимным фланцем и горизонтальным выпуском 110 мм / TP-64 Flat-roof drain with leaf strainer, clamping rings and horizontal 110 mm.

Технические характеристики / Technical specifications	
Пропускная способность / Capacity	8 л/с 8 l/s
Материалы / Materials	Корпус воронки и листвоуловитель из ПП, прижимной фланец из нержавеющей стали drain body – PP, stainless steel clamping rings, leaf strainer – PP
Диаметр выпускного патрубка / Diameter of the outlet nozzle	110 мм 110 mm
Материал гидро-/пароизоляции / Material of hydro-/vapor insulation	EPDM, ПВХ, Полимер-битум / EPDM, PVC, Polymer-bitumen
Дополнительная информация / Additional information	Воронка может оснащаться нагревательным элементом ТП-78.160. Нагревательный элемент: саморегулирующийся кабель 15-20 Вт, 220-230 В. The drain can be equipped with a heating element. Heating: self regulating cable 15-20 W, 220-230 V.



Артикул / Article	Масса, кг/ Weight, kg	Исполнение / Modification
ТП-64 TP-64	1,75	Стандарт / Standard
ТП-64-Э TP-64-Э	2,00	С электрообогревом / With heating element
ТП-64/В TP-64/B	6,43	С битумно-полимерной прокладкой / With bitumen-polymer gasket
ТП-64/В-Э TP-64/B-Э	6,68	С битумно-полимерной прокладкой с электрообогревом / With heating element and bitumen-polymer gasket



ТП-72.У.100 / TP-72.U.100



Гайка / Nut

Шайба / Washer



ТП-81.У.100 / TP-81.U.100



Корпус воронки ТП-64К

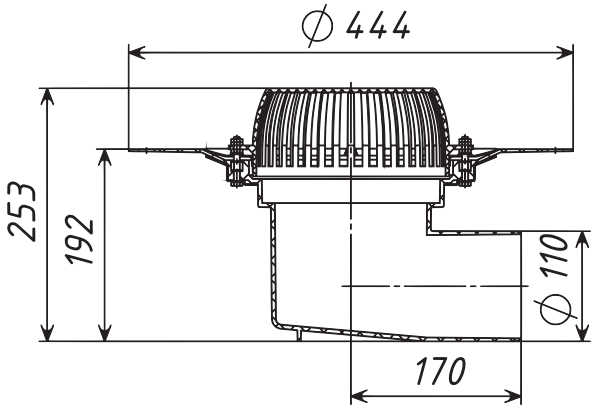

КРОВЕЛЬНЫЕ ВОРОНКИ ДЛЯ ПЛОСКИХ ЭКСПЛУАТИРУЕМЫХ КРОВЕЛЬ И ТЕРРАС
ROOF DRAINS FOR FLAT EXPLOITED ROOFS AND TERRACES

ТП-03.100 Воронка с трапом, с прижимным фланцем, с вертикальным выпуском 110 мм / ТР-03.100 Flat-roof drain, walkable, clamping rings, vertical 110 mm.

Технические характеристики / Technical specifications	
Пропускная способность / Capacity	4 л/с 4 l/s
Максимальная нагрузка / Self-load max	300 кг/1500 кг 300 kg/1500 kg
Материалы / Materials	Корпус воронки из ПП, корпус трапа из АБС, прижимной фланец и решетка трапа из нержавеющей стали, уплотнительное кольцо из резины drain body – PP, grating body – ABS, stainless steel clamping ring and grate, sealing ring – rubber
Диаметр выпускного патрубка / Diameter of the outlet nozzle	110 мм 110 mm
Размеры решетки / Grate size	140x140 мм 140x140 mm
Материал гидро-/пароизоляции / Material of hydro-/vapor insulation	EPDM, ПВХ, Полимер-битум / EPDM, PVC, Polymer-bitumen
Дополнительная информация / Additional information	Обогрев: саморегулирующийся кабель 15-20 Вт, 220-230 В. Трап может оснащаться двумя видами решеток: из нержавеющей стали (макс. нагрузка 300 кг) и чугуна (макс. нагрузка 1500 кг) Heating: self regulating cable 15-20 W, 220-230 V. The drain can be equipped with a grate of stainless steel (max self load 300 kg) or cast iron (max self load 1500 kg)

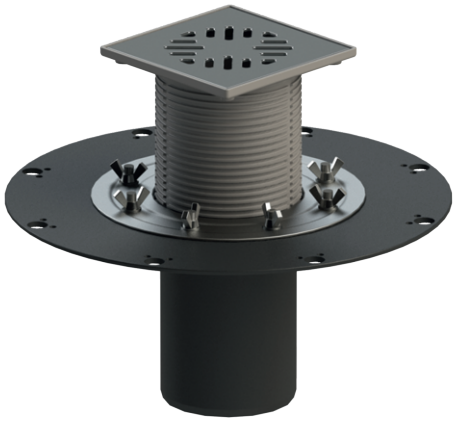

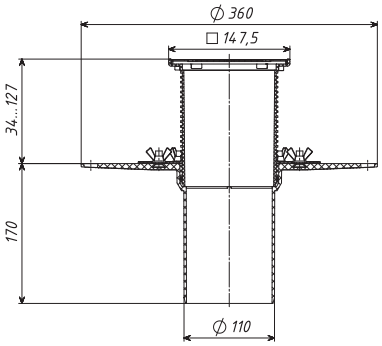


ТП-152.150S /
ТР-152.150S

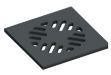
ТП-156.150Р /
ТР-156.150Р


Надставной элемент (трап)
ТП-310NE /
Extension TP-310NE

Уплотнительное кольцо /
Sealing ring
ТП-310.1Е / ТР-310.1Е


Гайка-барашек /
Butterfly nut

Шайба /
Washer


ТП-81.100 / ТР-81.100


Корпус воронки / Drain body
ТП-01.100 / ТР-01.100


Опция
Система обогрева
ТП-79.100 /
ТР-79.100

Артикул / Article	Условная высота выпускного патрубка, мм/ Nominal height of the outlet nozzle, mm	Масса, кг/ Weight, kg	Материал решетки / Grate material	Исполнение / Modification
ТП-03.100 ТР-03.100	170	1,2	Сталь /Steel	Стандарт / Standard
ТП-03.100/6 ТР-03.100/6	600	1,68	Сталь / Steel	Стандарт + / Standart +
ТП-03.100/6-Э ТР-03.100/6-Е	600	2	Сталь / Steel	С электрообогревом / With heating element
ТП-03.100-Э ТР-03.100-Е	170	1,5	Сталь / Steel	С электрообогревом / With heating element
ТП-03.100/В ТР-03.100/В	170	2,36	Сталь / Steel	С битумно-полимерной прокладкой / With bitumen-polymer gasket
ТП-03.100/В-Э ТР-03.100/В-Е	170	2,66	Сталь / Steel	С битумно-полимерной прокладкой с электрообогревом / With heating element and bitumen-polymer gasket
ТП-03.100/6/В ТР-03.100/6/В	600	2,84	Сталь / Steel	С битумно-полимерной прокладкой / With bitumen-polymer gasket
ТП-03.100/6/В-Э ТР-03.100/6/В-Е	600	3,14	Сталь / Steel	С битумно-полимерной прокладкой с электрообогревом / With heating element and bitumen-polymer gasket
ТП-03.100/Р ТР-03.100/Р	170	2	Чугун / Cast iron	Стандарт / Standard
ТП-03.100/Р-Э ТР-03.100/Р-Е	170	2,3	Чугун / Cast iron	С электрообогревом / With heating element
ТП-03.100/Р/В ТР-03.100/Р/В	170	3,16	Чугун / Cast iron	С битумно-полимерной прокладкой / With bitumen-polymer gasket
ТП-03.100/Р/В-Э ТР-03.100/Р/В-Е	170	3,46	Чугун / Cast iron	С битумно-полимерной прокладкой с электрообогревом / With heating element and bitumen-polymer gasket
ТП-03.100/Р/6 ТР-03.100/Р/6	600	2,5	Чугун / Cast iron	Стандарт + / Standart +
ТП-03.100/Р/6-Э ТР-03.100/Р/6-Е	600	2,8	Чугун / Cast iron	С электрообогревом / With heating element
ТП-03.100/Р/6/В ТР-03.100/Р/6/В	600	3,66	Чугун / Cast iron	С битумно-полимерной прокладкой / Bitumen-polymer gasket
ТП-03.100/Р/6/В-Э ТР-03.100/Р/6/В-Е	600	4	Чугун / Cast iron	С битумно-полимерной прокладкой с электрообогревом / With heating element and bitumen-polymer gasket

КРОВЕЛЬНЫЕ ВОРОНКИ ДЛЯ ПЛОСКИХ ЭКСПЛУАТИРУЕМЫХ КРОВЕЛЬ И ТЕРРАС
ROOF DRAINS FOR FLAT EXPLOITED ROOFS AND TERRACES

ТП-03.У.100 Воронка с трапом, с прижимным фланцем, с вертикальным выпуском 110 мм / TP-03.U.100 Flat-roof drain, walkable, clamping rings, vertical 110 mm.

Технические характеристики / Technical specifications	
Пропускная способность / Capacity	4 л/с 4 l/s
Максимальная нагрузка / Self-load max	300 кг/1500 кг 300 kg/1500 kg
Материалы / Materials	Корпус воронки из ПП, корпус трапа из АБС, прижимной фланец и решетка трапа из нержавеющей стали, уплотнительное кольцо из резины drain body – PP, grating body – ABS, stainless steel clamping ring and grate, sealing ring – rubber
Диаметр выпускного патрубка / Diameter of the outlet nozzle	110 мм 110 mm
Размеры решетки / Grate size	140x140 мм 140x140 mm
Материал гидро-/пароизоляции / Material of hydro-/vapor insulation	EPDM, ПВХ, Полимер-битум / EPDM, PVC, Polymer-bitumen
Дополнительная информация / Additional information	Обогрев: саморегулирующийся кабель 15-20 Вт, 220-230 В. Трап может оснащаться двумя видами решеток: из нержавеющей стали (макс. нагрузка 300 кг) и чугуна (макс. нагрузка 1500 кг) Heating: self regulating cable 15-20 W, 220-230 V. The drain can be equipped with a grate of stainless steel (max self load 300 kg) or cast iron (max self load 1500 kg)

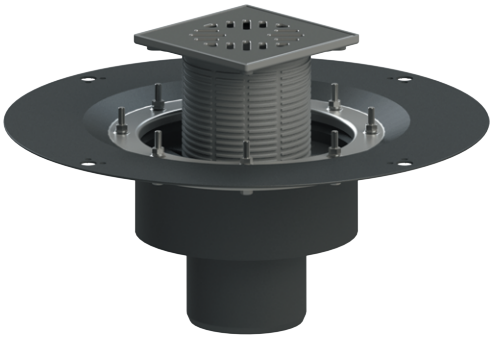

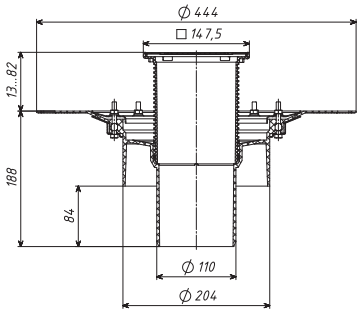



ТП-152.150S /
TP-152.150S

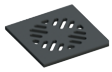

ТП-156.150P /
TP-156.150P



Надставной элемент (трап)
ТП-310NE /
Extension TP-310NE

Уплотнительное кольцо /
Sealing ring
ТП-310.1E / TP-310.1E



Гайка / Nut

Шайба /
Washer



ТП-81.У.100 / TP-81.U.100



Корпус воронки / Drain doby
ТП-01.У.100 / TP-01.U.100



Опция
Система обогрева
ТП-79.100 /
TP-79.100

Артикул / Article	Условная высота выпускного патрубка, мм/ Nominal height of the outlet nozzle, mm	Масса, кг/ Weight, kg	Материал решетки / Grate material	Исполнение / Modification
ТП-03.У.100 TP-03.U.100	170	1,8	Сталь /Steel	Стандарт / Standard
ТП-03.У.100/4 TP-03.U.100/4	450	2,5	Сталь / Steel	Стандарт + / Standart +
ТП-03.У.100/4-Э TP-03.U.100/4-E	450	2,8	Сталь / Steel	С электрообогревом / With heating element
ТП-03.У.100-Э TP-03.U.100-E	170	2,1	Сталь / Steel	С электрообогревом / With heating element
ТП-03.У.100/В TP-03.U.100/B	170	6,3	Сталь / Steel	С битумно-полимерной прокладкой / Bitumen-polymer gasket
ТП-03.У.100/В-Э TP-03.U.100/B-E	170	6,6	Сталь / Steel	С битумно-полимерной прокладкой с электрообогревом / With heating element and bitumen-polymer gasket
ТП-03.У.100/4/В TP-03.U.100/4/B	450	6,9	Сталь / Steel	С битумно-полимерной прокладкой / Bitumen-polymer gasket
ТП-03.У.100/4/В-Э TP-03.U.100/4/B-E	450	7,2	Сталь / Steel	С битумно-полимерной прокладкой с электрообогревом / With heating element and bitumen-polymer gasket
ТП-03.У.100/Р TP-03.U.100/P	170	2,6	Чугун / Cast iron	Стандарт / Standard
ТП-03.У.100/Р-Э TP-03.U.100/P-E	170	2,9	Чугун / Cast iron	С электрообогревом / With heating element
ТП-03.У.100/Р/В TP-03.U.100/P/B	170	7,1	Чугун / Cast iron	С битумно-полимерной прокладкой / Bitumen-polymer gasket
ТП-03.У.100/Р/В-Э TP-03.U.100/P/B-E	170	7,4	Чугун / Cast iron	С битумно-полимерной прокладкой с электрообогревом / With heating element and bitumen-polymer gasket
ТП-03.У.100/Р/4 TP-03.U.100/P/4	450	3,3	Чугун / Cast iron	Стандарт + / Standart +
ТП-03.У.100/Р/4-Э TP-03.U.100/P/4-E	450	3,6	Чугун / Cast iron	С электрообогревом / With heating element
ТП-03.У.100/Р/4/В TP-03.U.100/P/4/B	450	7,8	Чугун / Cast iron	С битумно-полимерной прокладкой / Bitumen-polymer gasket
ТП-03.У.100/Р/4/В-Э TP-03.U.100/P/4/B-E	450	8,1	Чугун / Cast iron	С битумно-полимерной прокладкой с электрообогревом / With heating element and bitumen-polymer gasket

КРОВЕЛЬНЫЕ ВОРОНКИ ДЛЯ ПЛОСКИХ ЭКСПЛУАТИРУЕМЫХ КРОВЕЛЬ И ТЕРРАС
ROOF DRAINS FOR FLAT EXPLOITED ROOFS AND TERRACES

ТП-04.100 Воронка с трапом и вертикальным выпуском 110 мм / ТР-04.100 Flat-roof drain, walkable and vertical 110 mm.

Технические характеристики / Technical specifications	
Пропускная способность / Capacity	4 л/с 4 l/s
Максимальная нагрузка / Self-load max	300 кг/1500 кг 300 kg/1500 kg
Материалы / Materials	Корпус воронки из ПП, корпус трапа из АБС, решетка трапа из нержавеющей стали, уплотнительное кольцо из резины drain body – PP, grating body – ABS, stainless steel grate, sealing ring – rubber
Диаметр выпускного патрубка / Diameter of the outlet nozzle	110 мм 110 mm
Размеры решетки / Grate size	140x140 мм 140x140 mm
Материал гидро-/пароизоляции / Material of hydro-/vapor insulation	Полимер-битум / Polymer-bitumen
Дополнительная информация / Additional information	Обогрев: саморегулирующийся кабель 15-20 Вт, 220-230 В. Трап может оснащаться двумя видами решеток: из нержавеющей стали (макс. нагрузка 300 кг) и чугуна (макс. нагрузка 1500 кг)/ Heating: self regulating cable 15-20 W, 220-230 V. The drain can be equipped with a grate of stainless steel (max self load 300 kg) or cast iron (max self load 1500 kg)



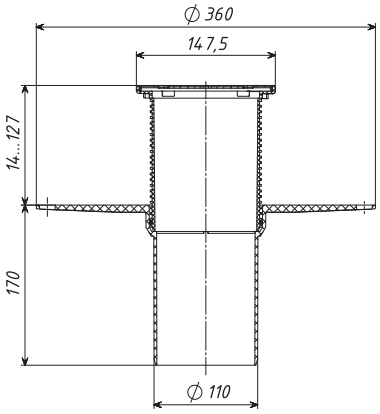

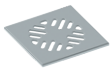

ТП-152.150S /
ТР-152.150S

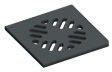

ТП-156.150P /
ТР-156.150P



Надставной элемент (трап)
ТП-310NE /
Extension TP-310NE



Уплотнительное кольцо /
Sealing ring
ТП-310.1E / ТР-310.1E



Корпус воронки / Drain body
ТП-02.100 / ТР-02.100



Опция
Система обогрева
ТП-79.100 /
ТР-79.100

Артикул / Article	Условная высота выпускного патрубка, мм/ Nominal height of the outlet nozzle, mm	Масса, кг/ Weight, kg	Материал решетки / Grate materia	Исполнение / Modification
ТП-04.100 ТР-04.100	170	0,8	Сталь/ Steel	Стандарт / Standard
ТП-04.100/6 ТР-04.100/6	600	1,28	Сталь/ Steel	Стандарт + / Standart +
ТП-04.100/6-Э ТР-04.100/6-Е	600	1,58	Сталь/ Steel	С электрообогревом / With heating element
ТП-04.100-Э ТР-04.100-Е	170	1,1	Сталь/ Steel	С электрообогревом / With heating element
ТП-04.100/В ТР-04.100/В	170	2	Сталь/ Steel	С битумно-полимерной прокладкой / Bitumen-polymer gasket
ТП-04.100/В-Э ТР-04.100/В-Е	170	2,3	Сталь/ Steel	С битумно-полимерной прокладкой с электрообогревом / With heating element and bitumen-polymer gasket
ТП-04.100/6/В ТР-04/100/6/В	600	2,44	Сталь/ Steel	С битумно-полимерной прокладкой / Bitumen-polymer gasket
ТП-04.100/6/В-Э ТР-04/100/6/В-Е	600	2,74	Сталь/ Steel	С битумно-полимерной прокладкой с электрообогревом / With heating element and bitumen-polymer gasket
ТП-04.100/Р ТР-04/100/Р	170	1,57	Чугун/ Cast iron	Стандарт / Standard
ТП-04.100/Р-Э ТР-04.100/Р-Е	170	1,87	Чугун/ Cast iron	С электрообогревом / With heating element
ТП-04.100/Р/В ТР-04/100/Р/В	170	2,7	Чугун/ Cast iron	С битумно-полимерной прокладкой / Bitumen-polymer gasket
ТП-04.100/Р/В-Э ТР-04/100/Р/В-Е	170	3	Чугун/ Cast iron	С битумно-полимерной прокладкой с электрообогревом / With heating element and bitumen-polymer gasket
ТП-04.100/Р/6 ТР-04.100/Р/6	600	2,05	Чугун/ Cast iron	Стандарт + / Standart +
ТП-04.100/Р/6-Э ТР-04.100/Р/6-Е	600	2,35	Чугун/ Cast iron	С электрообогревом / With heating element
ТП-04.100/Р/6/В ТР-04.100/Р/6/В	600	3,2	Чугун/ Cast iron	С битумно-полимерной прокладкой / Bitumen-polymer gasket
ТП-04.100/Р/6/В-Э ТР-04/100/Р/6/В-Е	600	3,5	Чугун/ Cast iron	С битумно-полимерной прокладкой с электрообогревом / With heating element and bitumen-polymer gasket

КРОВЕЛЬНЫЕ ВОРОНКИ ДЛЯ ПЛОСКИХ ЭКСПЛУАТИРУЕМЫХ КРОВЕЛЬ И ТЕРРАС
ROOF DRAINS FOR FLAT EXPLOITED ROOFS AND TERRACES

ТП-10.100 Воронка двухуровневая с трапом, с прижимными фланцами и с вертикальным выпуском 110 мм / ТР-10.100 Two-level flat-roof drain, walkable with clamping rings, vertical 110 mm.

Технические характеристики / Technical specifications	
Пропускная способность / Capacity	4 л/с 4 l/s
Максимальная нагрузка / Self-load max	300 кг/1500 кг 300 kg/1500 kg
Материалы / Materials	Корпус воронки, надставной элемент и дренажное кольцо из ПП, корпус трапа из АБС, прижимные фланцы и решетка трапа из нержавеющей стали, уплотнительное кольцо из резины drain body, extension, gravel guard – PP, grating body – ABS, stainless steel clamping rings and grate, sealing ring – rubber
Диаметр выпускного патрубка / Diameter of the outlet nozzle	110 мм 110 mm
Условная высота выпускного патрубка / The nominal height of the outlet nozzle	600 мм 600 mm
Размеры решетки / Grate size	140x140 мм 140x140 mm
Материал гидро-/пароизоляции / Material of hydro-/vapor insulation	EPDM, ПВХ, Полимер-битум / EPDM, PVC, Polymer-bitumen
Дополнительная информация / Additional information	Обогрев: саморегулирующийся кабель 15-20 Вт, 220-230 В. Дренажное кольцо предназначено для отвода воды с нижнего слоя кровли и соединения двух элементов водостока (преимущественно для инверсионных кровель). Высота надставного элемента регулируется путем подпила до необходимого уровня. Трап может оснащаться двумя видами решеток: из нержавеющей стали (макс. нагрузка 300 кг) и чугуна (макс. нагрузка 1500 кг). В зависимости от кровельного пирога, для соединения надставного элемента и воронки вместо дренажного кольца ТП-74.100 может применяться уплотнительное кольцо ТП-76.100 Heating: self regulating cable 15-20 W, 220-230 V. Gravel guard is using for the removing water from the lower layer of the roof and the connection two elements of the drain (mainly for inversion roofs). Extensions height is adjusted by the undercutting up to the required level. The drain can be equipped with a grate of stainless steel (max self load 300 kg) or cast iron (max self load 1500 kg) In different roofs «pies» for the connection the extension element and drain instead the gravel guard TP-74.100 can be used sealing rings TP-76.100



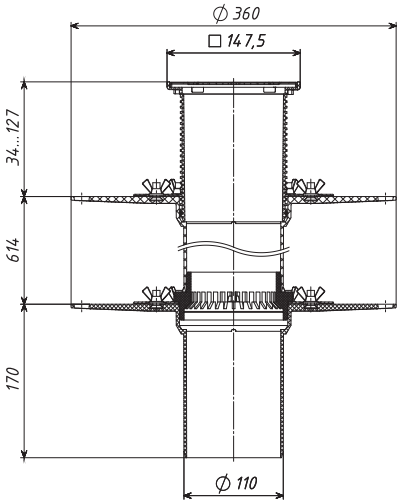


ТП-152.150S /
TP-152.150S

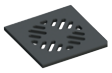
ТП-156.150P /
TP-156.150P


Надставной элемент (трап) ТП-310NE / Extension TP-310NE


Уплотнительное кольцо / Sealing ring
ТП-310.1E / TP-310.1E


Надставной элемент / Extension
ТП-01.100.Н / TP-01.100.H


ТП-74.100 /
TP-74.100


ТП-76.100 /
TP-76.100


Гайка-барашек / Butterfly nut

Шайба / Washer


ТП-81.100 / TP-81.100


Корпус воронки / Drain body
ТП-01.100 / TP-01.100


Опция
Система обогрева
ТП-79.100 /
TP-79.100

Артикул / Article	Масса, кг/ Weight, kg	Материал решетки / Grate material	Исполнение / Modification
ТП-10.100 TP-10.100	2,57	Сталь/ Steel	Стандарт / Standart
ТП-10.100/В TP-10.100/B	3,73	Сталь/ Steel	С битумно-полимерной прокладкой / bitumen-polymer gasket
ТП-10.100-Э TP-10.100-E	2,87	Сталь/ Steel	С электрообогревом / With heating element
ТП-10.100/В-Э TP-10.100/B-E	4	Сталь/ Steel	С битумно-полимерной прокладкой с электрообогревом/ With heating element and bitumen-polymer gasket
ТП-10.100/Р TP-10.100/P	3,32	Чугун/ Cast iron	Стандарт / Standart
ТП-10.100/Р-Э TP-10.100/P-E	3,62	Чугун/ Cast iron	С электрообогревом / With heating element
ТП-10.100/Р-В TP-10.100/P-B	4,36	Чугун/ Cast iron	С битумно-полимерной прокладкой / bitumen-polymer gasket
ТП-10.100/Р/В-Э TP-10.100/P/B-E	4,76	Чугун/ Cast iron	С битумно-полимерной прокладкой с электрообогревом/ With heating element and bitumen-polymer gasket

КРОВЕЛЬНЫЕ ВОРОНКИ ДЛЯ ПЛОСКИХ ЭКСПЛУАТИРУЕМЫХ КРОВЕЛЬ И ТЕРРАС
ROOF DRAINS FOR FLAT EXPLOITED ROOFS AND TERRACES

ТП-10.616 Воронка двухуровневая с трапом, с прижимными фланцами и с вертикальным выпуском 160 мм / TP-10.616 Two-level flat-roof drain, walkable with clamping rings, vertical 160 mm.

Технические характеристики / Technical specifications	
Пропускная способность / Capacity	4,3 л/с 4.3 l/s
Максимальная нагрузка / Self-load max	7000 кг 7000 kg
Материалы / Materials	Корпус воронки, надставной элемент, корпус трапа, дренажные фланцы и мусоросборник из ПП, запахозапирающее устройство из АБС, прижимные фланцы из нержавеющей стали, решетка из чугуна drain body, extension, grating body, gravel guard – PP, stench flap – ABS, stainless steel clamping rings, grate – cast iron
Диаметр выпускного патрубка / Diameter of the outlet nozzle	160 мм 160 mm
Условная высота выпускного патрубка / The nominal height of the outlet nozzle	450 мм 450 mm
Размеры решетки / Grate size	238x238 мм 238x238 mm
Материал гидро-/пароизоляции / Material of hydro-/vapor insulation	EPDM, ПВХ, Полимер-битум / EPDM, PVC, Polymer-bitumen
Дополнительная информация / Additional information	Обогрев: саморегулирующийся кабель 15-20 Вт, 220-230 В. Дренажное кольцо предназначено для отвода воды с нижнего слоя кровли и соединения двух элементов водостока (преимущественно для инверсионных кровель). Высота трапа и надставного элемента регулируется путем подпила до необходимого уровня. В зависимости от кровельного пирога, для соединения трапа и воронки, а также воронки и надставного элемента, вместо дренажного кольца ТП-74.160 может применяться уплотнительное кольцо ТП-76.160/ Heating: self regulating cable 15-20 W, 220-230 V. Gravel guard is using for the removing water from the lower layer of the roof and the connection two elements of the drain (mainly for inversion roofs). Extensions height is adjusted by the undercutting up to the required level. The drain can be equipped with a grate of stainless steel (max self load 300 kg) or cast iron (max self load 1500 kg). In different roofs «pies» for the connection the extension element and drain instead the gravel guard TP-74.100 can be used sealing rings TP-76.100



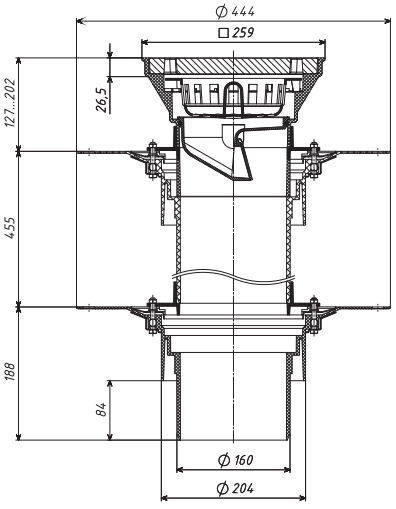

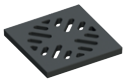
ТП-606.1Е / TP-606.1E


ТП-606.2Е / TP-606.2E


ТП-606.3Е / TP-606.3E


ТП-606К / TP-606K


ТП-74.160 / TP-74.160


ТП-76.160 / TP-76.160


Надставной элемент ТП-01.160.Н / Extension TP-01.160.H


Гайка / Nut

Шайба / Washer


ТП-74.160 / TP-74.160


ТП-76.160 / TP-76.160


ТП-81.У.100 / TP-81.U.100


Корпус воронки ТП-01.160 / Drain body TP-01.160


ТП-79.160 / TP-79.160

Артикул / Article	Масса, кг/ Weight, kg	Материал решетки / Grate material
ТП-10.616 TP-10.616	11,7	Стандарт / Standart
ТП-10.616/В TP-10.616/B	16,2	С битумно-полимерной прокладкой / Bitumen-polymer gasket
ТП-10.616-Э TP-10.616-E	12,05	С электрообогревом / With heating element
ТП-10.616/В-Э TP-10.616/B-E	16,5	С битумно-полимерной прокладкой с электрообогревом / With heating element and bitumen-polymer gasket

КРОВЕЛЬНЫЕ ВОРОНКИ ДЛЯ ПЛОСКИХ ЭКСПЛУАТИРУЕМЫХ КРОВЕЛЬ И ТЕРРАС
ROOF DRAINS FOR FLAT EXPLOITED ROOFS AND TERRACES

ТП-10.У.100 Воронка двухуровневая с трапом, с прижимными фланцами, с вертикальным выпуском 110 мм / ТР-10.U.100 Two-level flat-roof drain, walkable with clamping rings, vertical 110 mm.

Технические характеристики / Technical specifications	
Пропускная способность / Capacity	4 л/с 4 l/s
Максимальная нагрузка / Self-load max	300 кг/1500 кг 300 kg /1500 kg
Материалы / Materials	Корпус воронки, надставной элемент и дренажное кольцо из ПП, корпус трапа из АБС, прижимные фланцы и решетка трапа из нержавеющей стали, уплотнительное кольцо из резины drain body, extension, gravel guard – PP, grating body – ABS, stainless steel clamping rings and grate, sealing ring – rubber
Диаметр выпускного патрубка / Diameter of the outlet nozzle	110 мм 110 mm
Условная высота выпускного патрубка / The nominal height of the outlet nozzle	450 мм 450 mm
Размеры решетки / Grate size	140x140 мм 140x140 mm
Материал гидро-/пароизоляции / Material of hydro-/vapor insulation	EPDM, ПВХ, Полимер-битум / EPDM, PVC, Polymer-bitumen
Дополнительная информация / Additional information	Обогрев: саморегулирующийся кабель 15-20 Вт, 220-230 В. Дренажное кольцо предназначено для отвода воды с нижнего слоя кровли и соединения двух элементов водостока (преимущественно для инверсионных кровель). Высота надставного элемента регулируется путем подпила до необходимого уровня. Трап может оснащаться двумя видами решеток: из нержавеющей стали (макс. нагрузка 300 кг) и чугуна (макс. нагрузка 1500 кг). В зависимости от кровельного пирога, для соединения надставного элемента и воронки вместо дренажного кольца ТП-74.100 может применяться уплотнительное кольцо ТП-76.100 Heating: self regulating cable 15-20 W, 220-230 V. Gravel guard is using for the removing water from the lower layer of the roof and the connection two elements of the drain (mainly for inversion roofs). Extensions height is adjusted by the undercutting up to the required level. The drain can be equipped with a grate of stainless steel (max self load 300 kg) or cast iron (max self load 1500 kg). In different roofs «pies» for the connection the extension element and drain instead the gravel guard TP-74.100 can be used sealing rings TP-76.100



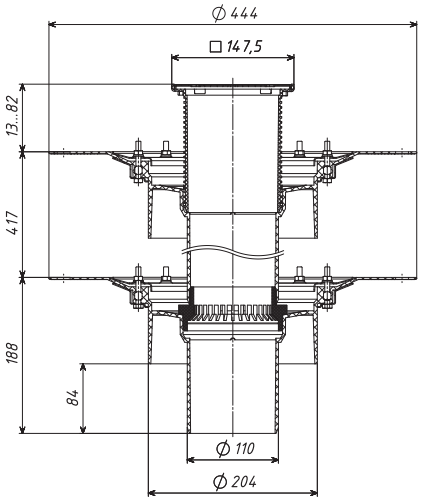

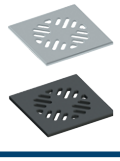

ТП-152.150S / TP-152.150S

ТП-156.150P / TP-156.150P



Надставной элемент (трап) ТП-310NE / Extension TP-310NE



Уплотнительное кольцо / Sealing ring
ТП-310.1E / TP-310.1E



Надставной элемент / Extension
ТП-01.У.Н / TP-01.U.H



ТП-74.100 / TP-74.100



ТП-76.100 / TP-76.100



Гайка / Nut

Шайба / Washer



ТП-81.У.100 / TP-81.U.100



Корпус воронки / Drain body
ТП-01.У.100 / TP-01.U.100



Опция
Система обогрева
ТП-79.100 / TP-79.100

Артикул / Article	Масса, кг/ Weight, kg	Материал решетки / Grate material	Исполнение / Modification
ТП-10.У.100 TP-10.U.100	3,9	Сталь/ Steel	Стандарт / Standart
ТП-10.У.100/В TP-10.U.100/B	8,4	Сталь/ Steel	С битумно-полимерной прокладкой / bitumen-polymer gasket
ТП-10.У.100-3 TP-10.U.100-E	4,2	Сталь/ Steel	С электрообогревом / With heating element
ТП-10.У.100/В-3 TP-10.U.100/B-E	8,7	Сталь/ Steel	С битумно-полимерной прокладкой с электрообогревом/ With heating element and bitumen-polymer gasket
ТП-10.У.100/Р TP-10.U.100/P	4,65	Чугун/ Cast iron	Стандарт / Standart
ТП-10.У.100/Р-3 TP-10.U.100/P-E	5	Чугун/ Cast iron	С электрообогревом / With heating element
ТП-10.У.100/Р-В TP-10.U.100/P-B	9,15	Чугун/ Cast iron	С битумно-полимерной прокладкой / bitumen-polymer gasket
ТП-10.У.100/Р/В-3 TP-10.U.100/P/B-E	9,5	Чугун/ Cast iron	С битумно-полимерной прокладкой с электрообогревом/ With heating element and bitumen-polymer gasket

КРОВЕЛЬНЫЕ ВОРОНКИ ДЛЯ ПЛОСКИХ ЭКСПЛУАТИРУЕМЫХ КРОВЕЛЬ И ТЕРРАС
ROOF DRAINS FOR FLAT EXPLOITED ROOFS AND TERRACES

ТП-10.616.1 Воронка двухуровневая с трапом, с подрамником, с прижимными фланцами и с вертикальным выпуском 160 мм / ТР-10.616.1 Two-level flat-roof drain, walkable with clamping rings, frame, vertical 160 mm.

Технические характеристики / Technical specifications	
Пропускная способность / Capacity	4,3 л/с 4.3 l/s
Максимальная нагрузка / Self-load max	15000 кг 15000 kg
Материалы / Materials	Корпус воронки, надставной элемент, корпус трапа, дренажные фланцы и мусоросборник из ПП, запахозапирающее устройство из АБС, прижимные фланцы из нержавеющей стали, решетка и подрамник из чугуна drain body, extension, grating body, gravel guard – PP, stench flap – ABS, stainless steel clamping rings, grate and frame – cast iron
Диаметр выпускного патрубка / Diameter of the outlet nozzle	160 мм 160 mm
Условная высота выпускного патрубка / The nominal height of the outlet nozzle	450 мм 150 mm
Размеры решетки / Grate size	238x238 мм 238x238 mm
Материал гидро-/пароизоляции / Material of hydro-/vapor insulation	EPDM, ПВХ, Полимер-битум / EPDM, PVC, Polymer-bitumen
Дополнительная информация / Additional information	Обогрев: саморегулирующийся кабель 15-20 Вт, 220-230 В. Дренажное кольцо предназначено для отвода воды с нижнего слоя кровли и соединения двух элементов водостока (преимущественно для инверсионных кровель). Высота трапа и надставного элемента регулируется путем подпила до необходимого уровня. В зависимости от кровельного пирога, для соединения трапа и воронки, а также воронки и надставного элемента, вместо дренажного кольца ТП-74.160 может применяться уплотнительное кольцо ТП-76.160 Heating: self regulating cable 15-20 W, 220-230 V. Gravel guard is using for the removing water from the lower layer of the roof and the connection two elements of the drain (mainly for inversion roofs). Extensions height is adjusted by the undercutting up to the required level. The drain can be equipped with a grate of stainless steel (max self load 300 kg) or cast iron (max self load 1500 kg). In different roofs «pies» for the connection the extension element and drain instead the gravel guard TP-74.100 can be used sealing rings TP-76.100



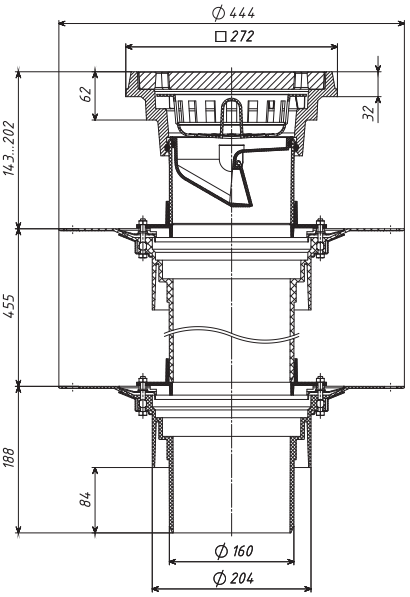

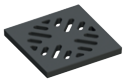
ТП-606.1Е / ТР-606.1Е


ТП-606.2Е / ТР-606.2Е


ТП-606.3Е / ТР-606.3Е


ТП-606.1К / ТР-606.1К


ТП-74.160 / ТР-74.160


ТП-76.160 / ТР-76.160


Надставной элемент ТП-01.160.Н / Extension TP-01.160.H


Гайка / Butterfly nut

Шайба / Washer


ТП-74.160 / ТР-74.160


ТП-76.160 / ТР-76.160


ТП-81.У.100 / ТР-81.U.100


Корпус воронки ТП-01.160 / Drain body TP-01.160


ТП-79.160 / ТР-79.160

Артикул / Article	Масса, кг/ Weight, kg	Материал решетки / Grate material
ТП-10.616.1 ТР-10.616.1	20,3	Стандарт / Standart
ТП-10.616.1/В ТР-10.616.1/В	24,8	С битумно-полимерной прокладкой / Bitumen-polymer gasket
ТП-01.616.1-3 ТР-01.616.1-Е	20,65	С электрообогревом / With heating element
ТП-10.616.1/В-3 ТР-10.616.1/В-Е	25,1	С битумно-полимерной прокладкой с электрообогревом / With heating element and bitumen-polymer gasket

КРОВЕЛЬНЫЕ ВОРОНКИ ДЛЯ ПЛОСКИХ ЭКСПЛУАТИРУЕМЫХ КРОВЕЛЬ И ТЕРРАС
ROOF DRAINS FOR FLAT EXPLOITED ROOFS AND TERRACES

ТП-10.У.616 Воронка двухуровневая с трапом, с прижимными фланцами и с вертикальным выпуском 110 мм / ТР-10.U.616 Two-level flat-roof drain, walkable with clamping rings, vertical 110 mm.

Технические характеристики / Technical specifications	
Пропускная способность / Capacity	4,3 л/с 4.3 l/s
Максимальная нагрузка / Self-load max	7000 кг 7000 kg
Материалы / Materials	Корпус воронки, надставной элемент, корпус трапа, дренажные фланцы и мусоросборник из ПП, запахозапирающее устройство из АБС, прижимные фланцы из нержавеющей стали, решетка из чугуна drain body, extension, grating body, gravel guard – PP, stench flap – ABS, stainless steel clamping rings, grate frame – cast iron
Диаметр выпускного патрубка / Diameter of the outlet nozzle	110 мм 110 mm
Условная высота выпускного патрубка / The nominal height of the outlet nozzle	450 мм 450 mm
Размеры решетки / Grate size	238x238 мм 238x238 mm
Материал гидро-/пароизоляции / Material of hydro-/vapor insulation	EPDM, ПВХ, Полимер-битум / EPDM, PVC, Polymer-bitumen
Дополнительная информация / Additional information	Обогрев: саморегулирующийся кабель 15-20 Вт, 220-230 В. Дренажное кольцо предназначено для отвода воды с нижнего слоя кровли и соединения двух элементов водостока (преимущественно для инверсионных кровель). Высота трапа и надставного элемента регулируется путем подпила до необходимого уровня. В зависимости от кровельного пирога, для соединения воронки и надставного элемента, вместо дренажного кольца ТП-74.100 может применяться уплотнительное кольцо ТП-76.100 Heating: self regulating cable 15-20 W, 220-230 V. Gravel guard is using for the removing water from the lower layer of the roof and the connection two elements of the drain (mainly for inversion roofs). Extensions height is adjusted by the undercutting up to the required level. The drain can be equipped with a grate of stainless steel (max self load 300 kg) or cast iron (max self load 1500 kg). In different roofs «pies» for the connection the extension element and drain instead the gravel guard TP-74.100 can be used sealing rings TP-76.100



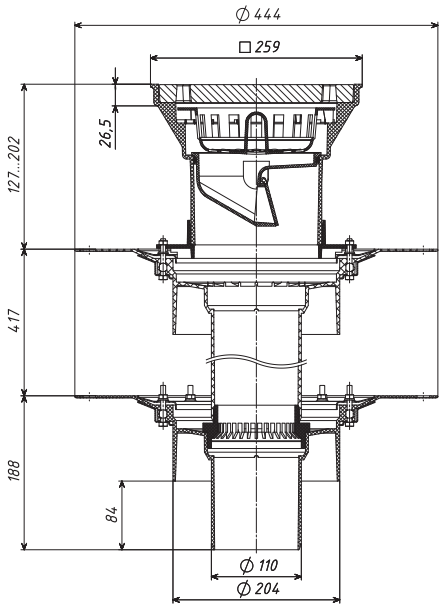

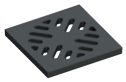
ТП-606.1Е / ТР-606.1Е


ТП-606.2Е / ТР-606.2Е


ТП-606.3Е / ТР-606.3Е


ТП-606К / ТР-606К


ТП-74.160 / ТР-74.160


Надставной элемент ТП-01.У.Н / Extension ТР-01.U.H


Гайка / Butterfly nut

Шайба / Washer


ТП-74.100 / ТР-74.100


ТП-76.100 / ТР-76.100


ТП-81.У.100 / ТР-81.U.100


Корпус воронки ТП-01.У.100 / Drain body ТР-01.U.100


Опция Система обогрева ТП-79.100 / ТР-79.100

Артикул / Article	Масса, кг/ Weight, kg	Материал решетки / Grate material
ТП-10.У.616 ТР-10.U.616	11,7	Стандарт / Standart
ТП-10.У.616/В ТР-10.U.616/B	16,2	С битумно-полимерной прокладкой / Bitumen-polymer gasket
ТП-10.У.616-Э ТР-10.U.616-E	12	С электрообогревом / With heating element
ТП-10.У.616/В-Э ТР-10.U.616/B-E	16,5	С битумно-полимерной прокладкой с электрообогревом / With heating element and bitumen-polymer gasket

КРОВЕЛЬНЫЕ ВОРОНКИ ДЛЯ ПЛОСКИХ ЭКСПЛУАТИРУЕМЫХ КРОВЕЛЬ И ТЕРРАС
ROOF DRAINS FOR FLAT EXPLOITED ROOFS AND TERRACES

ТП-10.У.616.1 Воронка двухуровневая с трапом, с подрамником, с прижимными фланцами и с вертикальным выпуском 110 мм / TP-10.U.616.1 Two-level flat-roof drain, walkable with clamping rings, frame, vertical 110 mm.

Технические характеристики / Technical specifications	
Пропускная способность / Capacity	4,3 л/с 4.3 l/s
Максимальная нагрузка / Self-load max	7000 кг 7000 kg
Материалы / Materials	Корпус воронки, надставной элемент, корпус трапа, дренажные фланцы и мусоросборник из ПП, запахозапирающее устройство из АБС, прижимные фланцы из нержавеющей стали, решетка из чугуна drain body, extension, grating body, gravel guard – PP, stench flap – ABS, stainless steel clamping rings, grate and frame – cast iron
Диаметр выпускного патрубка / Diameter of the outlet nozzle	110 мм 110 mm
Условная высота выпускного патрубка / The nominal height of the outlet nozzle	450 мм 450 mm
Размеры решетки / Grate size	238x238 мм 238x238 mm
Материал гидро-/пароизоляции / Material of hydro-/vapor insulation	EPDM, ПВХ, Полимер-битум / EPDM, PVC, Polymer-bitumen
Дополнительная информация / Additional information	Обогрев: саморегулирующийся кабель 15-20 Вт, 220-230 В. Дренажное кольцо предназначено для отвода воды с нижнего слоя кровли и соединения двух элементов водостока (преимущественно для инверсионных кровель). Высота трапа и надставного элемента регулируется путем подпила до необходимого уровня. В зависимости от кровельного пирога, для соединения воронки и надставного элемента, вместо дренажного кольца ТП-74.100 может применяться уплотнительное кольцо ТП-76.100 Heating: self regulating cable 15-20 W, 220-230 V. Gravel guard is using for the removing water from the lower layer of the roof and the connection two elements of the drain (mainly for inversion roofs). Extensions height is adjusted by the undercutting up to the required level. The drain can be equipped with a grate of stainless steel (max self load 300 kg) or cast iron (max self load 1500 kg). In different roofs «pies» for the connection the extension element and drain instead the gravel guard TP-74.100 can be used sealing rings TP-76.100



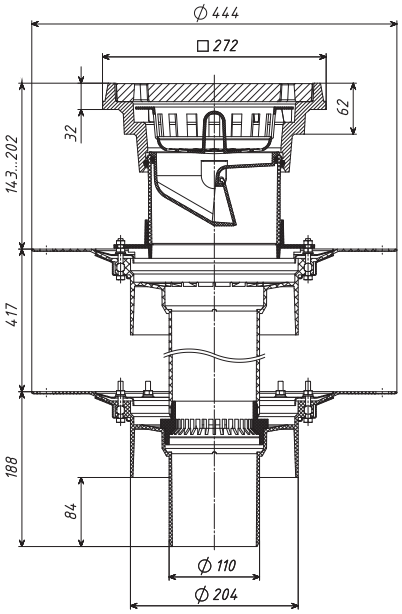

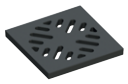
ТП-606.1Е / TP-606.1E


ТП-606.2Е / TP-606.2E


ТП-606.3Е / TP-606.3E


ТП-606.1К / TP-606.1K


ТП-74.160 / TP-74.160


Надставной элемент ТП-01.У.Н / Extension TP-01.U.H

Гайка / Butterfly nut

Шайба / Washer


ТП-74.100 / TP-74.100


ТП-76.100 / TP-76.100


ТП-81.У.100 / TP-81.U.100


Корпус воронки ТП-01.У.100 / Drain body TP-01.U.100


Дополнительная опция Система обогрева ТП-79.100 / TP-79.100

Артикул / Article	Масса, кг/ Weight, kg	Материал решетки / Grate material
ТП-10.У.616.1 TP-10.U.616.1	20,4	Стандарт / Standart
ТП-10.У.616.1/В TP-10.U.616.1/B	24,9	С битумно-полимерной прокладкой / Bitumen-polymer gasket
ТП-10.У.616.1-Э TP-10.U.616.1-E	20,7	С электрообогревом / With heating element
ТП-10.У.616.1/В-Э TP-10.U.616.1/B-E	25,2	С битумно-полимерной прокладкой с электрообогревом / With heating element and bitumen-polymer gasket

ПАРАПЕТНЫЕ ВОРОНКИ / PARAPET ROOF DRAINS

ТП-01.П.ПВХ Воронка парапетная прямоугольная с угловым отводом 100 мм
ТР-01.Р.PVC Parapet roof drains, rectangular with angle outlet 100 mm

Технические характеристики / Technical specifications	
Пропускная способность / Capacity	8 л/с 8 l/s
Материалы / Materials	Корпус воронки из ПВХ, угловой отвод из ПП, элемент жесткости из алюминия Drain body – PVC, angle outlet – PP, aluminum stiffener
Диаметр выпускного патрубка / Diameter of the outlet nozzle	100 мм 100 mm
Длина отводящей трубы / Length of a outlet pipe	560 мм 560 mm
Масса нетто / Weight	0,93 кг 0.93 kg
Материал гидроизоляции / Material of hydro insulation	ПВХ / PVC
Дополнительная информация / Additional information	Воронка используется для организации внешнего водостока через балконы и парапеты. Для правильного и надежного соединения парапетной воронки с угловым отводом необходимо подрезать конец отводящей трубы воронки на угол 10°. Drain is used to organize external drainage through balconies and parapets. For proper and reliable connection the parapet drain with the angle output is necessary to cut the end of the outlet pipe of the drain at an angle of 10°.

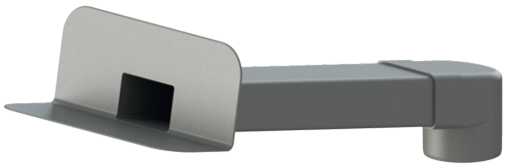

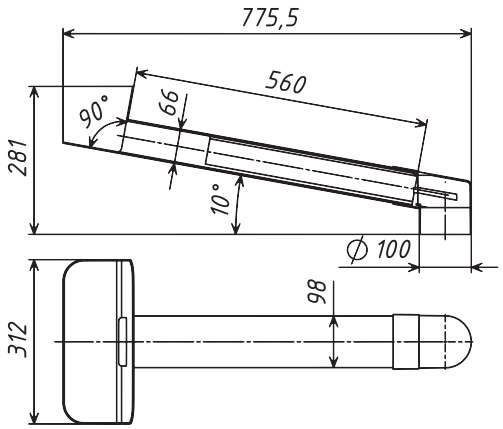

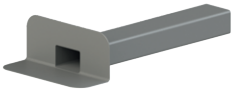

Корпус воронки /
Drain body



Угловой отвод /
Angle outlet
ТП-89.100 / ТР-89.100

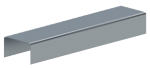

Элемент жесткости /
Stiffener

ТП-01.П.ПП Воронка парапетная прямоугольная с угловым отводом 100 мм
ТР-01.Р.PP Parapet roof drains, rectangular with angle outlet 100 mm

Технические характеристики / Technical specifications	
Пропускная способность / Capacity	8 л/с 8 l/s
Материалы / Materials	Корпус воронки и угловой отвод из ПП Drain body and angle outlet – PP
Диаметр выпускного патрубка / Diameter of the outlet nozzle	100 мм 100 mm
Длина отводящей трубы / Length of a outlet pipe	560 мм 560 mm
Масса нетто / Weight	0,93 кг 0.93 kg
Материал гидроизоляции / Material of hydro insulation	Полимер-битум / Polymer-bitumen
Дополнительная информация / Additional information	Воронка используется для организации внешнего водостока через балконы и парапеты. Для правильного и надежного соединения парапетной воронки с угловым отводом необходимо подрезать конец отводящей трубы воронки на угол 10°. Drain is used to organize external drainage through balconies and parapets. For proper and reliable connection the parapet drain with the angle output is necessary to cut the end of the outlet pipe of the drain at an angle of 10°.



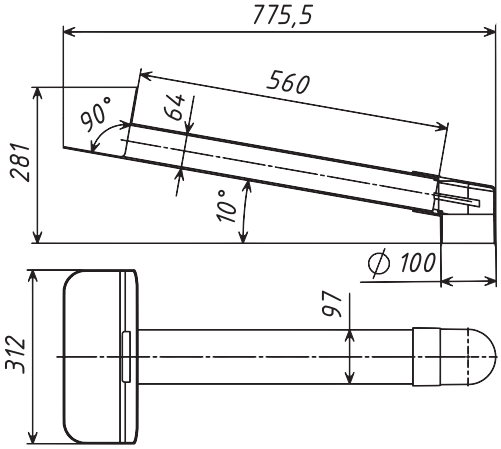



Корпус воронки /
Drain body



Угловой отвод
ТП-89.100 / Angle outlet
ТР-89.100

ПАРАПЕТНЫЕ ВОРОНКИ / PARAPET ROOF DRAINS

ТП-01.100 АПП Парапетная аварийная воронка (скапер)

Технические характеристики / Technical specifications	
Пропускная способность / Capacity	8 л/с 8 l/s
Материалы / Materials	Корпус воронки и листвоуловителя – полипропилен; Прижимной фланец – нержавеющая сталь
Выходной диаметр	110 мм
Условная длина выпускного патрубка	170 мм
Масса нетто, не более	2,3 кг
Дополнительная информация / Additional information	Парапетная аварийная воронка ТП-01.100.АПП с листвоуловителем и прижимным фланцем из нержавеющей стали предназначена для аварийного водоотведения дождевой и талой воды с плоских кровель через парапет. Листвоуловитель позволяет предотвратить попадание мусора в воронку. Листвоуловитель при необходимости не ставится, для меньшего препятствия водному потоку.

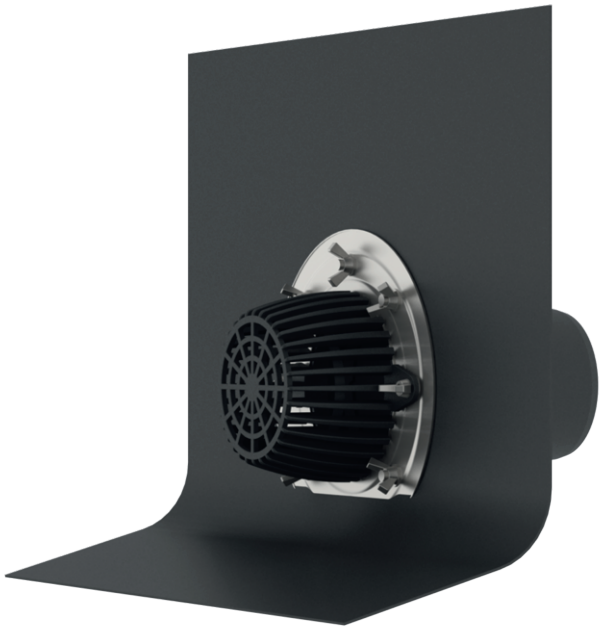

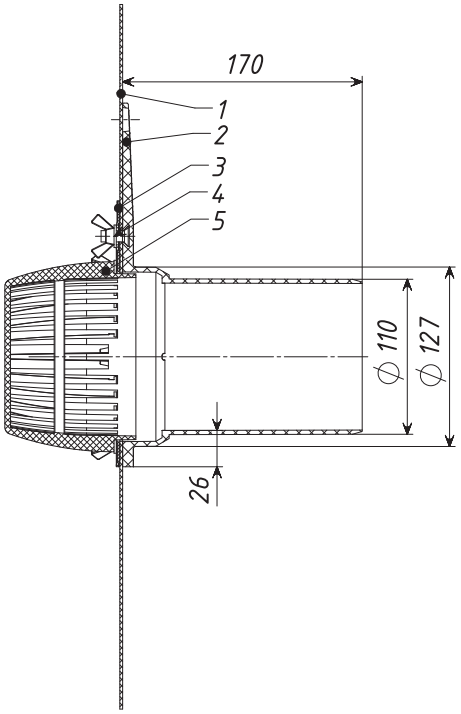

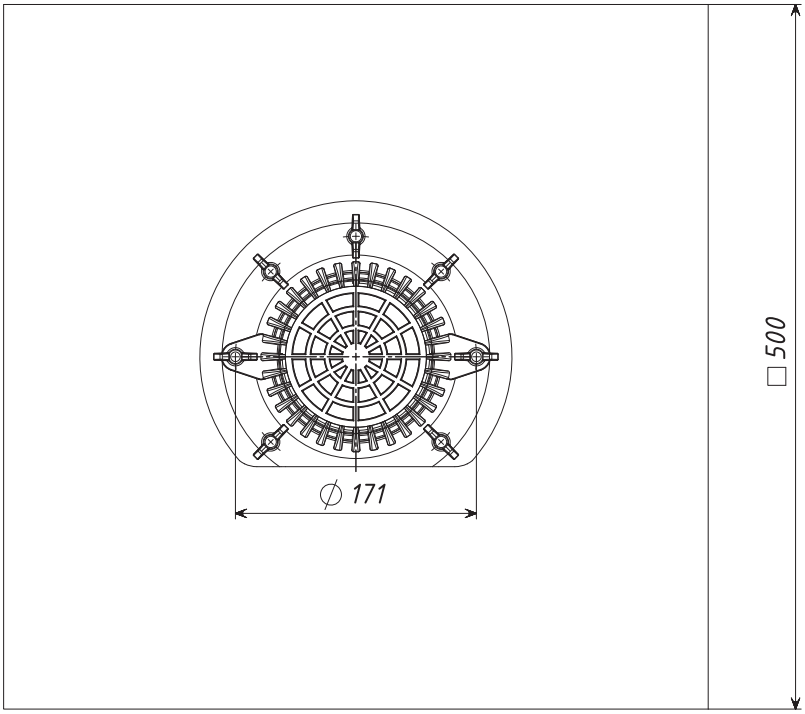

ЗАПАСНЫЕ И ДОПОЛНИТЕЛЬНЫЕ КОМПЛЕКТУЮЩИЕ ДЛЯ КРОВЕЛЬНЫХ ВОРОНОК
SPARE AND ACCESSORIES FOR ROOF DRAINS

ТП-72.100 Листвоуловитель / TP-72.100 Leaf strainer

Технические характеристики / Technical specifications	
Материал / Material	ПП /PP
Масса нетто / Weight	0,13 кг / 0.13 kg
Описание / Specification	Служит для предотвращения попадания в водосточную систему различного мусора, (листьев, веток, гравия и т.д.) Leaf strainer is used for the prevention of falling into the drainage system various type of trash (leaves, twigs, gravel, etc.)



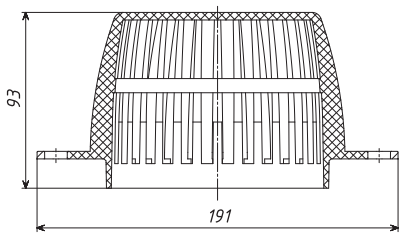

ТП-72.У.100 Листвоуловитель / TP-72.U.100 Leaf strainer

Технические характеристики / Technical specifications	
Материал / Material	ПП / PP
Масса нетто / Weight	0,095 кг / 0.095 kg
Описание / Specification	Служит для предотвращения попадания в водосточную систему различного мусора, (листьев, веток, гравия и т.д.) / Leaf strainer is used for the prevention of falling into the drainage system various type of trash (leaves, twigs, gravel, etc.)



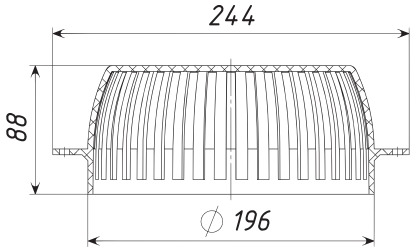

ТП-74.100 Дренажное кольцо / TP-74.100 Gravel guard

Технические характеристики / Technical specifications	
Материал / Material	ПП / PP
Масса нетто / Weight	0,081 кг / 0.081 kg
Описание / Specification	Предназначено для отвода воды с нижнего слоя кровли и соединения двух элементов водостока (преимущественно для инверсионных кровель). Gravel guard is using for the removing water from the lower layer of the roof and the connection two elements of the drain (mainly for inversion roofs).



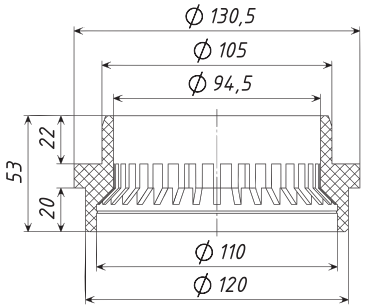

ТП-74.160 Дренажное кольцо / TP-74.160 Gravel guard

Технические характеристики / Technical specifications	
Материал / Material	ПП / PP
Масса нетто / Weight	0,13 кг 0.13 kg
Описание / Specification	Предназначено для отвода воды с нижнего слоя кровли и соединения двух элементов водостока (преимущественно для инверсионных кровель) Gravel guard is using for the removing water from the lower layer of the roof and the connection two elements of the drain (mainly for inversion roofs).



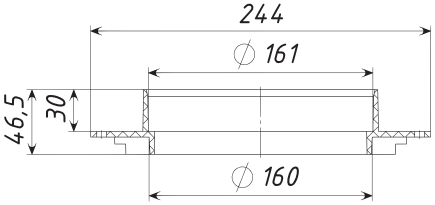

ЗАПАСНЫЕ И ДОПОЛНИТЕЛЬНЫЕ КОМПЛЕКТУЮЩИЕ ДЛЯ КРОВЕЛЬНЫХ ВОРОНОК SPARE AND ACCESSORIES FOR ROOF DRAINS

ТП-76.100 Уплотнительное кольцо / TP-76.100 Sealing ring

Технические характеристики / Technical specifications	
Материал / Material	ТЭП / TPE
Масса нетто / Weight	0,04 кг 0.04 kg
Описание / Specification	Предназначено для жесткого герметичного соединения между воронкой и каким-либо надставным элементом / Sealing ring is used for the rigid sealed connection between the drain and any extensions



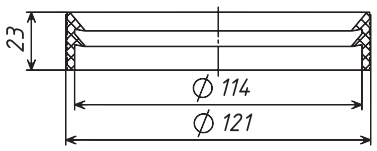

ТП-76.160 Уплотнительное кольцо / TP-76.160 Sealing ring

Технические характеристики / Technical specifications	
Материал / Material	ТЭП / TPE
Масса нетто / Weight	0,12 кг 0.12 kg
Описание / Specification	Предназначено для жесткого герметичного соединения между воронкой и каким-либо надставным элементом / Sealing ring is used for the rigid sealed connection between the drain and any extensions



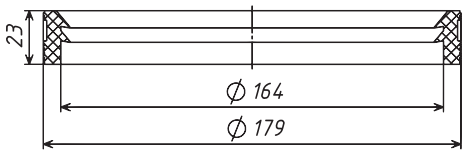

ТП-310.1Е Уплотнительное кольцо / TP-310.1E Sealing ring

Технические характеристики / Technical specifications	
Материал / Material	Резина / Rubber
Масса нетто / Weight	0,005 кг / 0,005 kg
Описание / Specification	Предназначено для герметичного соединения между воронкой и надставным элементом ТП-310NE / Sealing ring is used for the sealing connection between the drain and extension 310NE



ТП-82.100 Переход ремонтный / TP-82.100 Renovation adapter

Технические характеристики / Technical specifications	
Материалы / Material	Корпус из ПП, уплотнительная манжета из ТЭП / Body - PP, sealing cuff -TPE
Диаметр / Diameter	110/90 мм 110/90 mm
Масса нетто / Weight	0,34 кг 0.34 kg
Описание / Specification	Предназначен для жесткого и герметичного соединения между кровельной воронкой и водосточной трубой. Применяется при ремонте различных эксплуатируемых и неэксплуатируемых плоских кровель без замены водоотводящей системы/ Renovation adapter is used for the rigid sealed connection between the drain and any drainage pipe and for the renovation different exploited and nonexploited roofs without changing drainage system.



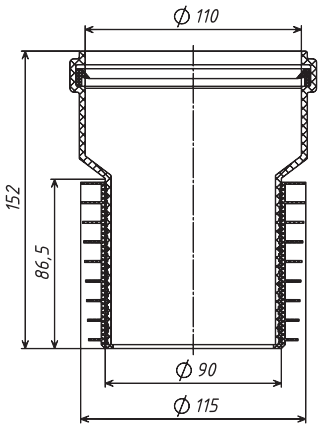



ТП-82К / TP-82K



Уплотнительная манжета / Sealing cuff ТП-83.100 / TP-83.100

ЗАПАСНЫЕ И ДОПОЛНИТЕЛЬНЫЕ КОМПЛЕКТУЮЩИЕ ДЛЯ КРОВЕЛЬНЫХ ВОРОНОК
SPARE AND ACCESSORIES FOR ROOF DRAINS

ТП-89.100 Угловой отвод / TP-89.100 Angle outlet

Технические характеристики / Technical specifications	
Материал / Material	ПП / PP
Диаметр выпуска / Diameter of outlet	99 мм / 99 mm
Масса нетто / Weight	0,1 кг / 0.1 kg
Описание / Specification	Предназначен для соединения с парапетной воронкой ТП-01.П и водосточной трубой круглого сечения Angle outlet is used for the connection the parapet drain TP-01.P and drainage drain with round cross-section.



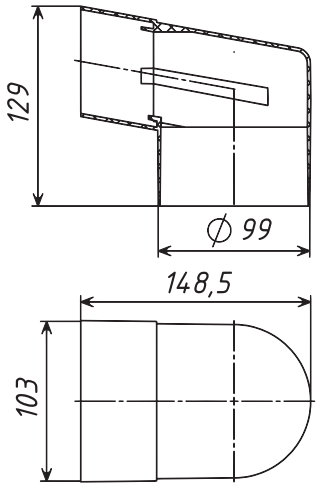

ТП-79.100 Система обогрева / TP-79.100 Heating system

Технические характеристики / Technical specifications	
Материалы / Material	Обод фиксации из ПП, саморегулирующийся кабель 33ФСР/TRACECO-30, токопроводящий кабель NYM 3x1,5 Fixing band - PP, self regulating cable-33ФСР/TRACECO-30, conductive cable - NYM 3x1,5
Диаметр / Diameter	110/184 мм 110/184 mm
Напряжение / Voltage	220 – 230 В 220 – 230 V
Потребляемая мощность / Power Consumption	15-20 Вт / 15-20 W
Максимальная температура нагрева / Heating temperature max	65 °C
Длина кабеля / Cable length	2 м / 2 m
Масса нетто / Weight	0,3 кг / 0.3 kg
Описание / Specification	Саморегулирующийся кабель меняет свою теплоотдачу в зависимости от температуры окружающей среды. Для экономии электроэнергии рекомендуется подключение через термостат, работающий в диапазоне температур от -5 °C до +5 °C, т.к. при более низких температурах снег на кровле не тает и нет необходимости в водоотведении Self regulating cable changes its heat output depending of the environmental temperature. For the saving energy, it is recommended to connect though a thermostat operating in the temperature range from -5°C to +5°C, at lower temperatures snow does not melt on the roof and there is no need for water disposal.



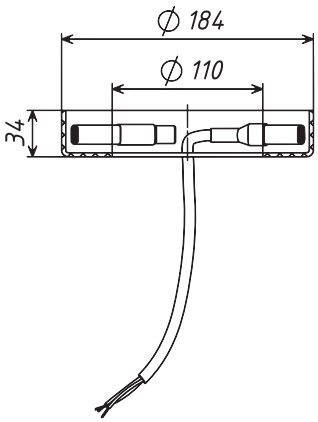



Нагревательный элемент / Heating element
ТП-78.100 / TP-78.100



Обод фиксации / Fixing band
ТП-77.100 / TP-77.100

ЗАПАСНЫЕ И ДОПОЛНИТЕЛЬНЫЕ КОМПЛЕКТУЮЩИЕ ДЛЯ КРОВЕЛЬНЫХ ВОРОНОК
SPARE AND ACCESSORIES FOR ROOF DRAINS

ТП-79.160 Система обогрева / TP-79.160 Heating system

Технические характеристики / Technical specifications	
Материалы / Material	Обод фиксации из ПП, саморегулирующийся кабель 33ФСР/TRACECO-30, токопроводящий кабель NYM 3x1,5. / Fixing band - PP, self regulating cable- 33ФСР/TRACECO-30, conductive cable - NYM 3x1,5
Диаметр / Diameter	160/196 мм 160/196 mm
Напряжение / Voltage	220 – 230 В 220 – 230 V
Потребляемая мощность / Power Consumption	15-20 Вт / 15-20 W
Максимальная температура нагрева / Heating temperature max	65 °C
Длина кабеля / Cable length	2 м / 2 m
Масса нетто / Weight	0,3 кг / 0.3 kg
Описание / Specification	Саморегулирующийся кабель меняет свою теплоотдачу в зависимости от температуры окружающей среды. Для экономии электроэнергии рекомендуется подключение через термостат, работающий в диапазоне температур от -5 °C до +5 °C, т.к. при более низких температурах снег на кровле не тает и нет необходимости в водоотведении Self regulating cable changes its heat output depending of the environmental temperature. For the saving energy, it is recommended to connect though a thermostat operating in the temperature range from -5°C to +5°C, at lower temperatures snow does not melt on the roof and there is no need for water disposal.



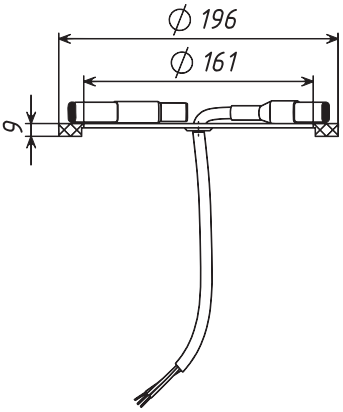



Нагревательный элемент ТП-78.160 / Heating element TP-78.160



Обод фиксации ТП-77.160 / Fixing band TP-77.160

ТП-81.100 Прижимной фланец / TP-81.100 Clamping ring

Технические характеристики / Technical specifications	
Материалы / Material	Нержавеющая сталь / Stainless steel
Диаметр / Diameter	120/220 мм 120/220 mm
Масса нетто / Weight	0,3 кг / 0.3 kg
Описание / Specification	Предназначен для зажима гидро-/пароизоляционных материалов It is used for the clamping the insulation materials.



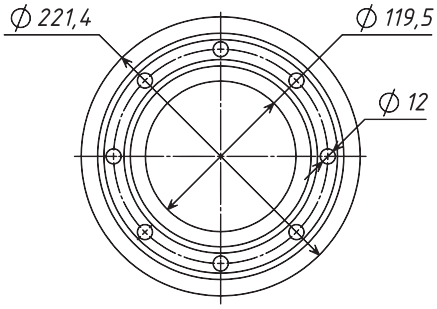

ТП-81.У.100 Прижимной фланец / TP-81.U.100 Clamping ring

Технические характеристики / Technical specifications	
Материалы / Material	Нержавеющая сталь / Stainless steel
Диаметр / Diameter	196/290 мм 196/290 mm
Масса нетто / Weight	0,3 кг / 0.3 kg
Описание / Specification	Предназначен для зажима гидро-/пароизоляционных материалов It is used for the clamping the insulation materials.



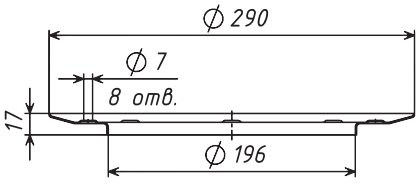

Tatpolimer

www.tatpolimer.ru

BIM-модели



Важно!

Последовательность и особенности монтажа кровельных аэраторов приведены в Техническом паспорте изделия, а также на сайте http://www.tatpolimer.ru/.

КРОВЕЛЬНЫЕ АЭРАТОРЫ – ОСНОВНАЯ ИНФОРМАЦИЯ

Кровельные аэраторы применяются при устройстве «дышащих» плоских кровель и санации кровель. Предназначены для отвода водяных паров, проникающих под гидроизоляционный слой кровли. Предотвращают образование вздутий, а впоследствии и разрыва защитного кровельного материала, тем самым увеличивая срок службы гидроизоляционного ковра. Аэраторы изготовлены из высококачественного полипропилена, стойкого к воздействию низких температур, метеоусловий и ультрафиолета.

На плоских кровлях простой конфигурации аэраторы устанавливаются равномерно по всей площади кровли в наиболее высоких точках кровельного ковра в местах стыков теплоизоляционных плит. В зависимости от конструкции, аэраторы устанавливаются из расчета не менее 1 шт. на 60 м2 кровли (ТП-70.75) или не менее 1 шт. на 100 м2 кровли (ТП-71.100). Расстояние между аэраторами не должно превышать 12 метров. Если конструкция кровли имеет ярко выраженную ендову и конек, то аэраторы устанавливаются на водоразделе в ендове и вдоль конька.

ROOF AERATORS – BASIC INFORMATION

Roof aerators are used for the setting of "breathing" flat roofs and sanitation roofs. Aerators are designed for removing water vapor penetrating under the hydro insulation of the roof. They prevent the forming of bloats, and subsequently the breaking of the protective roofing material, thereby increasing the service life of the insulation carpet. Aerators are made of high-quality polypropylene, resistant to low temperatures, weather and ultraviolet.

On flat roofs with a simple configuration, the aerators are installed evenly over the all roof area at the highest points of the roofing carpet at the joints of the insulation plates. Depending of the design, aerators are installed at a rate of at least 1 pc. per 60 m2 of the roof (TP-70.75) or at least 1 pc. per 100 m2 of the roof (TP-71.100). The distance between the aerators should not exceed 12 meters. If the roof design has an evident expressed a valley and a ridge, the aerators are installed on the watershed in the valley and along the ridge.



IMPORTANT!

The sequence and features of installation of the roof aerators are given in the Product Data Sheet, and on the website http://www.tatpolimer.ru/.

КРОВЕЛЬНЫЕ АЭРАТОРЫ
ROOF AERATORS

ТП-70.75 Аэратор с диаметром отводящей трубы 75 мм / TP-70.75 Aerator with output pipe diameter 75 mm

Технические характеристики / Technical specifications	
Диаметр отводящей трубы / Diameter output pipe	75 мм / 75 mm
Плотность установки / Installation Density	1 шт. на 60 м^2 кровли 1 pc. per 60 m^2
Материал / Material	ПП / PP
Температура окружающей среды / Temperature environmental	От -40 °С до +80 °С (кратковременно от -55°С до +120 °С) From -40 °C to +80 °C (short time from -55°C to +120 °C)
Масса нетто / Weight	0,83 кг / 0.83 kg
Условная высота аэратора / The nominal height of the aerator	360 мм 360 mm
Дополнительная информация / Additional information	На плоских кровлях простой конфигурации аэраторы устанавливаются равномерно по всей площади кровли в наиболее высоких точках кровельного пирога в местах стыков теплоизоляционных плит. Расстояние между аэраторами не должно превышать 12 метров. Если кровля имеет ярко выраженную ендову или конек, то аэраторы устанавливаются на водоразделе в ендове и вдоль конька On flat roofs with a simple configuration the aerators are installed evenly over th all roof area at the highest points of the roofing carpet at the joints of the insulation plates. The distance between the aerators should not exceed 12 meters. If the roof design has an evident expressed a valley and a ridge, the aerators are installed on the watershed in the valley and along the ridge.



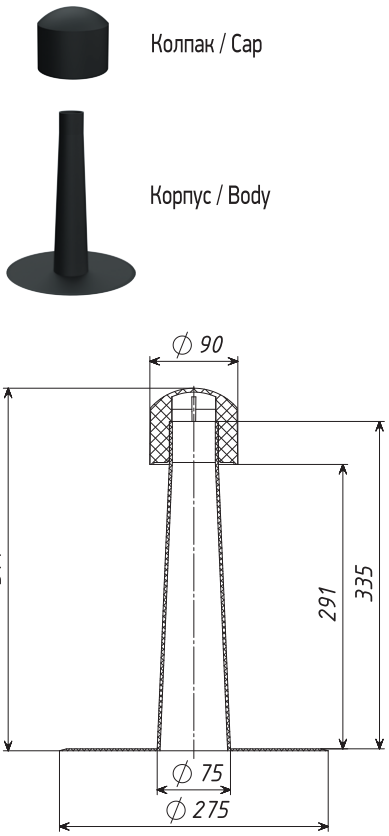

ТП-70.75 ПВХ Аэратор с диаметром отводящей трубы 75 мм / TP-70.75 PVC Aerator with output pipe diameter 75 mm

Технические характеристики / Technical specifications	
Диаметр отводящей трубы / Diameter output pipe	75 мм / 75 mm
Плотность установки / Installation Density	1 шт. на 60 м^2 кровли 1 pc. per 60 m^2
Материал / Material	ПВХ / PVC
Температура окружающей среды / Temperature environmental	От -40 °С до +80 °С (кратковременно от -55°С до +120 °С) From -40 °C to +80 °C (short time from -55°C to +120 °C)
Масса нетто / Weight	0,83 кг / 0.83 kg
Условная высота аэратора / The nominal height of the aerator	360 мм 360 mm
Дополнительная информация / Additional information	На плоских кровлях простой конфигурации аэраторы устанавливаются равномерно по всей площади кровли в наиболее высоких точках кровельного пирога в местах стыков теплоизоляционных плит. Расстояние между аэраторами не должно превышать 12 метров. Если кровля имеет ярко выраженную ендову или конек, то аэраторы устанавливаются на водоразделе в ендове и вдоль конька On flat roofs with a simple configuration the aerators are installed evenly over th all roof area at the highest points of the roofing carpet at the joints of the insulation plates. The distance between the aerators should not exceed 12 meters. If the roof design has an evident expressed a valley and a ridge, the aerators are installed on the watershed in the valley and along the ridge.

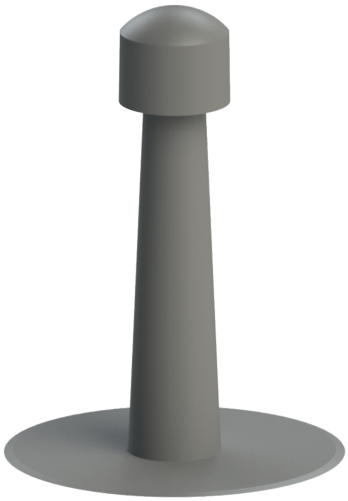

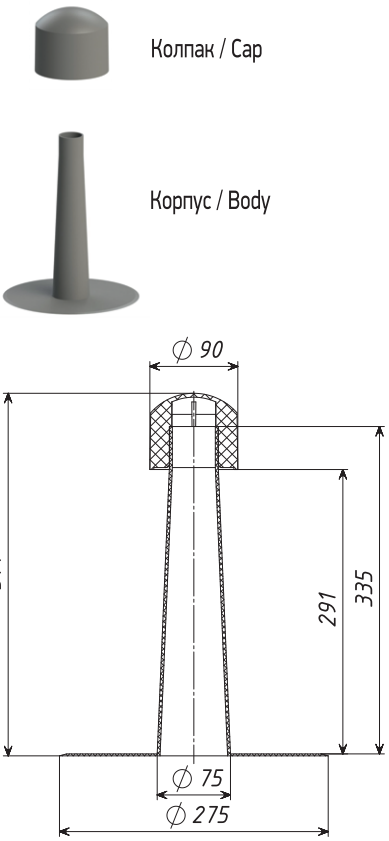

КРОВЕЛЬНЫЕ АЭРАТОРЫ
ROOF AERATORS

ТП-71.100 Аэратор с диаметром отводящей трубы 110 мм / TP-70.100 Aerator with output pipe diameter 110 mm

Технические характеристики / Technical specifications	
Диаметр отводящей трубы / Diameter output pipe	110 мм / 110 mm
Плотность установки / Installation Density	1 шт. на 100 м^2 кровли 1 pc. per 100 m^2
Материал / Material	ПП / PP
Температура окружающей среды / Temperature environmental	От -40 °С до +80 °С (кратковременно от -55°С до +120 °С) From -40 °C to +80 °C (short time from -55°C to +120 °C)
Масса нетто / Weight	1,17 кг / 1.17 kg
Условная высота аэратора / The nominal height of the aerator	500 - 1000 мм 500 - 1000 mm
Дополнительная информация / Additional information	На плоских кровлях простой конфигурации аэраторы устанавливаются равномерно по всей площади кровли в наиболее высоких точках кровельного пирога в местах стыков теплоизоляционных плит. Расстояние между аэраторами не должно превышать 12 метров. Если кровля имеет ярко выраженную ендову или конек, то аэраторы устанавливаются на водоразделе в ендове и вдоль конька/ On flat roofs with a simple configuration, the aerators are installed evenly over the all roof area at the highest points of the roofing carpet at the joints of the insulation plates. The distance between the aerators should not exceed 12 meters· If the roof design has an evident expressed a valley and a ridge, the aerators are installed on the watershed in the valley and along the ridge.



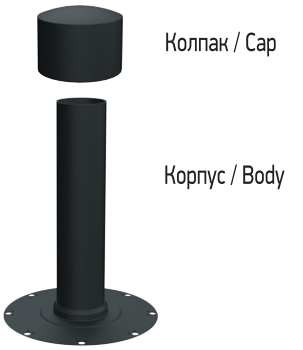

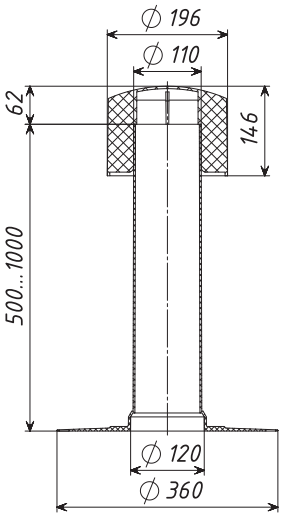



Важно!

Проходные элементы подбираются в зависимости от типа кровельного покрытия:

- ТР-87/В – для битумной кровли (например, битумная черепица);
- ТР-87/F – для битумной и фальцевой кровли;
- ТР-87/S – для кровли из металлочерепицы Монтеррей с высотой профиля 25 мм и минимальной длиной профиля 350 мм;
- ТР-87/С – для кровли из профилированного листа С-21.
- ТП-87/К - для кровли из металлочерепицы "Каскад".
- ТП-87/N - для скатных кровель из профилированного листа НС-35.

КОМПЛЕКТУЮЩИЕ ДЛЯ СКАТНОЙ КРОВЛИ – ОСНОВНАЯ ИНФОРМАЦИЯ

ПРОХОДНЫЕ ЭЛЕМЕНТЫ

Проходные элементы служат для герметичного прохода через скатную кровлю и вертикальной установки вентиляционных выходов, а также кровельных аэраторов. Угол уклона кровли для установки проходных элементов производства ООО ТПК «Татполимер» должен быть не менее 10°. Герметичность обеспечивается за счет бутилкаучукового уплотнителя или битумного клея на нижней стороне фланца проходного элемента.

В комплектацию всех проходных элементов входят шаблон для вырезания отверстия в кровле и инструкция по монтажу.

КРОВЕЛЬНЫЕ АЭРАТОРЫ

Кровельные аэраторы служат для вентиляции кровельных конструкций и эффективного удаления из них влаги, препятствуя тем самым распространению грибка, плесени и микроорганизмов. Устанавливаются герметично на скатную кровлю с помощью входящих в комплект проходных элементов (ТР-87/В, ТР-87/F, ТР-87/S, ТП-87/К, ТП-87/N или ТР-87/С), подбираемых в зависимости от типа кровельного покрытия.

Площадь вытяжного отверстия кровельного аэратора 100 см2. Наличие решетки предотвращает попадание различного мусора (листьев, веток и т.д.) в подкровельное пространство.

В комплектацию всех кровельных аэраторов входят шаблон для вырезания отверстия в кровле и инструкция по монтажу.

→ ВЕНТИЛЯЦИОННЫЕ ВЫХОДЫ

Вентиляционные выходы устанавливаются на крышах жилых домов и коттеджей с помощью проходных элементов (ТР-87/В, ТР-87/F, ТР-87/S, ТП-87/К, ТП-87/N или ТР-87/С), подбираемых в зависимости от типа кровельного покрытия. **Служат для вывода на кровлю кухонной вытяжки, а также для вентиляции внутренних помещений и канализационных стояков. Вентиляционные выходы представляют собой трубу с колпаком-дефлектором.**

Для вентиляции канализационных стояков диаметром 110 мм применяются вентиляционные выходы:

- ТР-84.110/700 – без теплоизоляции, для вентиляции канализационных стояков в регионах с мягким климатом;
- ТР-86.110/160/700 - с теплоизоляцией, для вентиляции канализационных стояков в регионах с длительным морозным периодом.

Для вентиляции внутренних помещений и вывода на крышу кухонной вытяжки применяются вентиляционные выходы с диаметром 125 мм:

- ТР-85.125/160/700 – с теплоизоляцией, для вывода на кровлю трубы кухонной вытяжки и вентиляционной системы с канальным вентилятором;
- ТР-85Е.125/160/700 - с теплоизоляцией, с вентилятором, встроенным в колпак-дефлектор, используется для кухонной вытяжки и для вентиляции внутренних помещений.

В комплектацию всех вентиляционных выходов входит инструкция по монтажу. Соответствующий проходной элемент заказывается отдельно.

→ СНЕГОЗАДЕРЖАТЕЛИ И СНЕГОРАССЕКАТЕЛИ

Снегозадержатели предназначены для предотвращения лавинного схода снежных масс и наледи со скатной кровли, тем самым обеспечивая необходимую безопасность для людей и имущества.

Снегорассекатели предназначены для разбивания на мелкие части больших масс снега и кусков льда при их сходе со скатной кровли, предотвращая тем самым ущерб, причиняемый непредсказуемым сходом масс снега и льда с кровли. При сильных снегопадах и частых оттепелях снегорассекатели значительно снижают снеговую нагрузку на кровлю.

Снегозадержатели и снегорассекатели могут применяться для всех видов и форм кровельных покрытий.

В комплектацию всех снегозадержателей и снегорассекателей входит инструкция по монтажу.

ACCESSORIES FOR PITCHED ROOF – BASIC INFORMATION

➔ PASS-THROUGH ELEMENTS

The pass-through elements serve for a hermetic passage through a pitched roof and a vertical installation of ventilation outlets or roof aerators. For the installation of s designed by TIC Tatpolimer the angle of the roof slope must be at least 10°. Sealing is provided by a butyl rubber compressor or bitumen glue on the bottom of the flange of pass-through element.

A template for cutting a hole in the roof and installation instructions are supplied complete with all pass-through element.



IMPORTANT!

The pass-through elements are selected depending on the type of roofing:

- TP-87/B – for bitumen roof (for example, bitumen tile);
- TP-87/F – for bitumen and seaming roof;
- TP-87/S –for the metal tile Monterrey roofs with a profile height of 25 mm and a minimum profile length of 350 mm;
- TP-87/C – for profiled sheet C-21 roofing.

➔ ROOF AERATORS

Roof aerators serve for the ventilation roof structures and effectively removing moisture from them. They are preventing the spread of fungus, mold and microorganisms. Roof aerators install on the pitched roof with the using pass-through elements (TP-87/B, TP-87/F, TP-87/S или TP-87/C). Pass-through elements are in the set and they choose depending of the roof type.

The area aerator's outtake hole 100 см2. The grate prevents the entry of various refuse (leaves, branches, etc.) into the under-roof space.

A template for cutting a hole in the roof and installation instructions are supplied complete with all roof aerators.

➔ VENTILATION OUTLETS

The ventilation outlets are installed on the roofs of apartment houses and cottages by means of pass-through elements (TP-87/B, TP-87/F, TP-87/S or TP-87/C), depending on the roof type. **They are used for the taking out the kitchen exhaust on the roof and for the ventilation the internal room and sewer risers. Ventilation outlets are a pipe with a cap-deflector.**

For ventilation the sewer risers (diameter 110 mm) is used the ventilation outlets:

- TP-84.110/700 – without thermo insulation, for ventilation the sewer risers in regions with mild climate;
- TP-86.110/160/700– with thermo insulation, for ventilation the sewer risers in regions with a long frosty period.

Ventilation outlets with a diameter of 125 mm are used for ventilating internal rooms and venting to the roof of the kitchen hood:

- TP-85.125/160/700 (TP-85.125/160/500) – with thermo insulation, for the taking out the kitchen exhaust on the roof and ventilation system with ventilator.
- TP-85E.125/160/700 (TP-85E.125/160/500) – with thermo insulation, ventilator built into the cap deflector, for the taking out the kitchen exhaust on the roof and for ventilation internal rooms.

The package includes the installation instructions. The pass-through element must be ordered separately.

➔ SNOW GUARDS AND SNOW SPLITTERS

Snow guards are designed to prevent the avalanche of snow and ice from the pitched roof, thereby providing the necessary security for people and property.

Snow splitters are designed for breaking into small parts the large masses of snow and ice when they leave the pitched roof, thus preventing damage caused by the unpredictable descent masses of snow and ice from the roof. In the case of heavy snowfalls and frequent thaws, snow splitters significantly reduce the snow load on the roof. The package of all elements includes the installation instructions.

Snow guards and snow splitters can be used for all types of roof. The package of all elements includes the installation instructions.

КОМПЛЕКТУЮЩИЕ ДЛЯ СКАТНОЙ КРОВЛИ – ОБЗОР ПРОДУКЦИИ
ACCESSORIES FOR PITCHED ROOF – PRODUCTS OVERVIEW



Обозначение / Designation	TP-87/B	TP-87/F	TP-87/S	TP-87/C	TP-87/K	TP-87/N
Наименование / Product name	Проходной элемент / Pass-through element	Проходной элемент / Pass-through element	Проходной элемент / Pass-through element	Проходной элемент / Pass-through element	Проходной элемент / Pass-through element	Проходной элемент / Pass-through element
Описание / Specification	Материал - ПП, для битумных скатных кровель Material - PP, for bitumen pitched roofs	Материал - ПП, для фальцевых и битумных скатных кровель Material - PP, for bitumen and seaming pitched roofs	Материал - ПП, для скатных кровель из металлочерепицы «Монтеррей» Material - PP, for the metal tile Monterrey pitched roofs	Материал - ПП, для скатных кровель из профилированного листа С-21 Material - PP, for pitched roofs of profiled sheet C-21	Материал - ПП, для скатных кровель из металлочерепицы «Каскад» Material - PP, for the metal tile «Kaskad» pitched roofs	Материал - ПП, для скатных кровель из профилированного листа НС-35 Material - PP, for pitched roofs of profiled sheet HC-35



Обозначение / Designation	TP-84.110/700	TP-85.125/160/700	TP-85E.125/160/700	TP-86.110/160/700
Наименование / Product name	Вентиляционный выход 110 мм / Ventilation outlet 110 mm	Вентиляционный выход 125 мм / Ventilation outlet 125 mm	Вентиляционный выход 125 мм с вентилятором / Ventilation outlet 125 mm with ventilator	Вентиляционный выход 110 мм / Ventilation outlet 110 mm
Описание / Specification	Материал корпуса – ПП, без утеплителя (для регионов с мягким климатом) Material – PP, without thermo insulation (for regions with mild climate)	Материал корпуса – ПП, с утеплителем Material – PP, with thermo insulation	Материал корпуса – ПП, с утеплителем Material – PP, with thermo insulation	Материал корпуса – ПП, с утеплителем Material – PP, with thermo insulation

КОМПЛЕКТУЮЩИЕ ДЛЯ СКАТНОЙ КРОВЛИ – ОБЗОР ПРОДУКЦИИ
ACCESSORIES FOR PITCHED ROOF – PRODUCTS OVERVIEW



Обозначение / Designation	TP-88/B	TP-88/F	TP-88/S	TP-88/C	TP-88/K	TP-88/N
Наименование / Product name	Кровельный аэратор / Roof aerator	Кровельный аэратор / Roof aerator	Кровельный аэратор / Roof aerator	Кровельный аэратор / Roof aerator	Кровельный аэратор / Roof aerator	Кровельный аэратор / Roof aerator
Описание / Specification	Материал - ПП, для битумных скатных кровель Material - PP, for bitumen pitched roofs	Материал - ПП, для фальцевых и битумных скатных кровель Material - PP, for bitumen and seaming pitched roofs	Материал - ПП, для скатных кровель из металлочерепицы «Монтеррей» Material - PP, for the metal tile Monterrey pitched roofs	Материал - ПП, для скатных кровель из профилированного листа С-21 Material - PP, for pitched roofs of profiled sheet C-21	Материал - ПП, для скатных кровель из металлочерепицы «Каскад» Material - PP, for the metal tile «Kaskad» pitched roofs	Материал - ПП, для скатных кровель из профилированного листа НС-35 Material - PP, for pitched roofs of profiled sheet HC-35

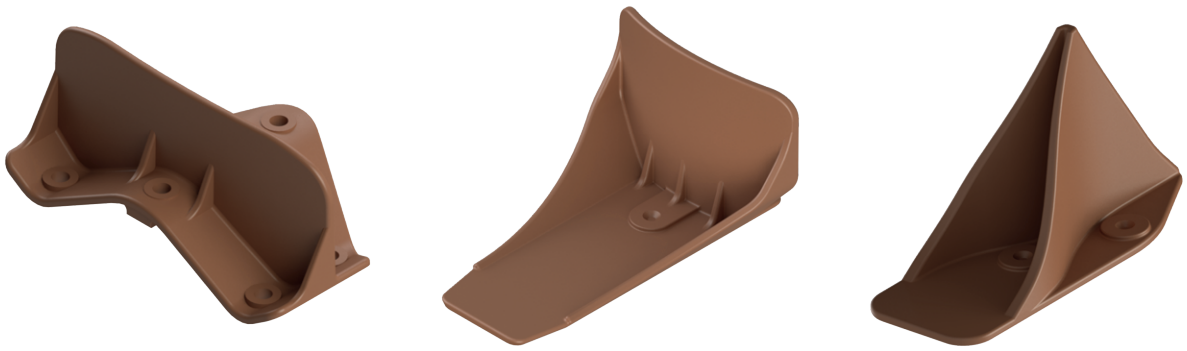

Обозначение / Designation	TP Sigma	TP Yota	TP Gamma
Наименование / Product name	Снегозадержатель / Snow guards	Снегозадержатель / Snow guards	Снегорассекатель / Snow splitters
Описание / Specification	Материал – поликарбонат / Material – polycarbonate	Материал – поликарбонат / Material – polycarbonate	Материал – поликарбонат / Material – polycarbonate

Возможные цвета / Possible colors

- Черный / Black
- Серый / Gray
- Коричневый / Brown
- Красный / Red
- Зеленый / Green
- Терракотовый / Terracotta
- Прозрачный (только для TP Sigma, TP Yota и TP Gamma) / Transparent (only for TP Sigma, TP Yota и TP Gamma)

КОМПЛЕКТУЮЩИЕ ДЛЯ СКАТНОЙ КРОВЛИ – ОБЗОР ПРОДУКЦИИ
ACCESSORIES FOR PITCHED ROOF – PRODUCTS OVERVIEW

ТР-87/В Проходной элемент / Pass-through element

Технические характеристики / Technical specifications	
Материал / Material	ПП / PP
Температура окружающей среды / Environmental temperature	От -40 °С до +80 °С (кратковременно от - 55°С до +120 °С) From -40 °С to +80 °С (short time from -55°С to +120 °С)
Масса нетто / Weight	0,82 кг / 0.82 kg
Описание и дополнительная информация / Specification and additional information	Предназначен для монтажа на битумных скатных кровлях и установки на него аэраторов и вентиляционных выходов диаметром 110-160 мм. В комплекте с проходным элементом поставляется шаблон для вырезания отверстия в кровле. Element is intended for mounting on bitumen pitched roofs and installing aerators and ventilation outlets 110-160 mm in diameter on it. A template for cutting a hole in the roof is supplied complete with a pass- through element.

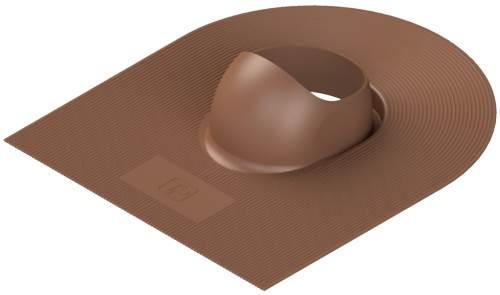

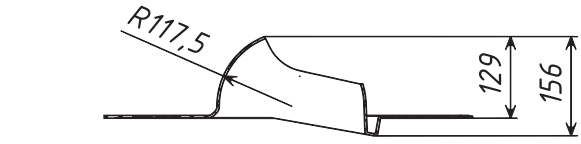

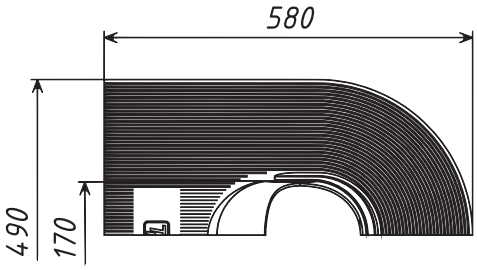

ТР-87/F Проходной элемент / Pass-through element

Технические характеристики / Technical specifications	
Материал / Material	ПП / PP
Температура окружающей среды / Environmental temperature	От -40 °С до +80 °С (кратковременно от -55°С до +120 °С) From -40 °С to +80 °С (short time from -55°С to +120 °С)
Масса нетто / Weight	0,53 кг / 0.53 kg
Описание и дополнительная информация / Specification and additional information	Предназначен для монтажа на фальцевых и битумных скатных кровлях и установки на него аэраторов и вентиляционных выходов диаметром 110-160 мм. Герметичность монтажа обеспечивается бутилкаучуковым уплотнителем на внутренней стороне фланца. В комплекте с проходным элементом поставляется шаблон для вырезания отверстия в кровле. Element is intended for mounting on bitumen and seaming pitched roofs and installing aerators and ventilation outlets 110-160 mm in diameter on it. Tightness of mounting is provided by a butyl rubber sealant on the inside of the flange. A template for cutting a hole in the roof is supplied complete with a pass- through element.

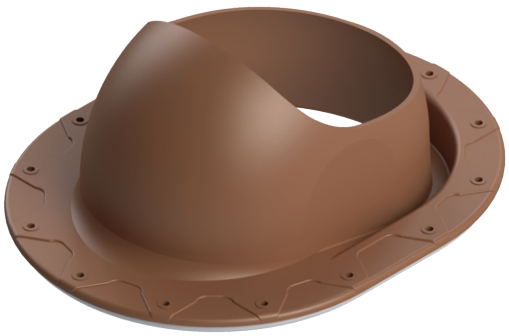

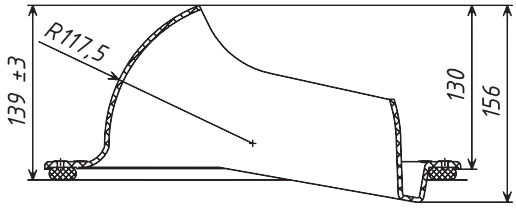

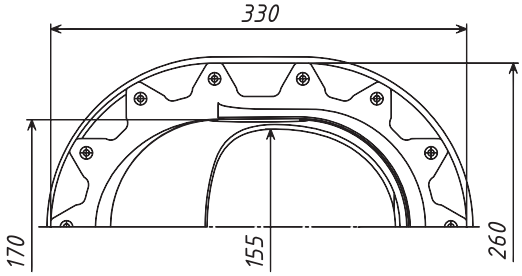

КОМПЛЕКТУЮЩИЕ ДЛЯ СКАТНОЙ КРОВЛИ – ОБЗОР ПРОДУКЦИИ
ACCESSORIES FOR PITCHED ROOF – PRODUCTS OVERVIEW

ТР-87/S Проходной элемент / Pass-through element

Технические характеристики / Technical specifications	
Материал / Material	ПП / PP
Температура окружающей среды / Environmental temperature	От -40 °С до +80 °С (кратковременно от - 55°С до +120 °С) From -40 °С to +80 °С (short time from -55°С to +120 °С)
Масса нетто / Weight	0,53 кг / 0.53 kg
Описание и дополнительная информация / Specification and additional information	Предназначен для монтажа на скатных кровлях из металлочерепицы «Монтеррей» с высотой профиля 25 мм и минимальной длиной профиля 350 мм и установки на него аэраторов и вентиляционных выходов диаметром 110-160 мм. Герметичность монтажа обеспечивается бутилкаучуковым уплотнителем на внутренней стороне фланца. В комплекте с проходным элементом поставляется шаблон для вырезания отверстия в кровле. Element is intended for pitched roofs of the metal tile Monterrey with a profile height of 25 mm and a minimum profile length of 350 mm and installing aerators and ventilation outlets 110-160 mm in diameter on it. Tightness of mounting is provided by a butyl rubber sealant on the inside of the flange. A template for cutting a hole in the roof is supplied complete with a pass- through element.

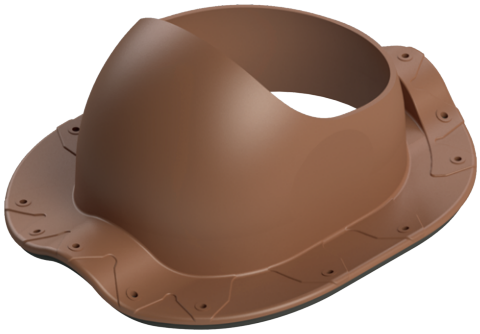

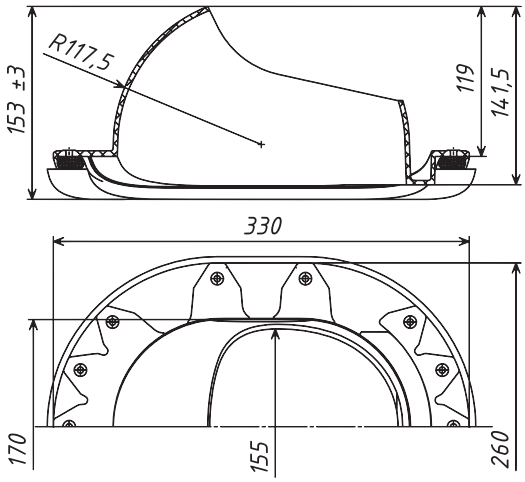

ТР-87/С Проходной элемент / Pass-through element

Технические характеристики / Technical specifications	
Материал / Material	ПП / PP
Температура окружающей среды / Environmental temperature	От -40 °С до +80 °С (кратковременно от -55°С до +120 °С) From -40 °С to +80 °С (short time from -55°С to +120 °С)
Масса нетто / Weight	0,53 кг / 0.53 kg
Описание и дополнительная информация / Specification and additional information	Предназначен для монтажа на скатных кровлях из профилированного листа С-21 и установки на него аэраторов и вентиляционных выходов диаметром 110-160 мм. Герметичность монтажа обеспечивается бутилкаучуковым уплотнителем на внутренней стороне фланца. В комплекте с проходным элементом поставляется шаблон для вырезания отверстия в кровле. Element is intended for pitched roofs of the profiled sheet C-21 and installing aerators and ventilation outlets 110-160 mm in diameter on it. Tightness of mounting is provided by a butyl rubber sealant on the inside of the flange. A template for cutting a hole in the roof is supplied complete with a pass- through element.

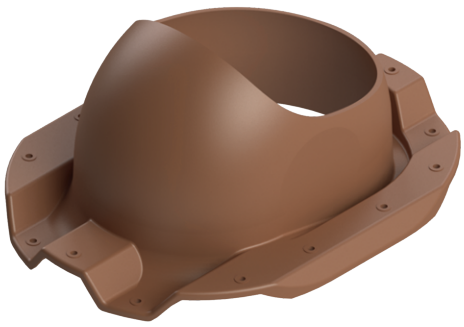

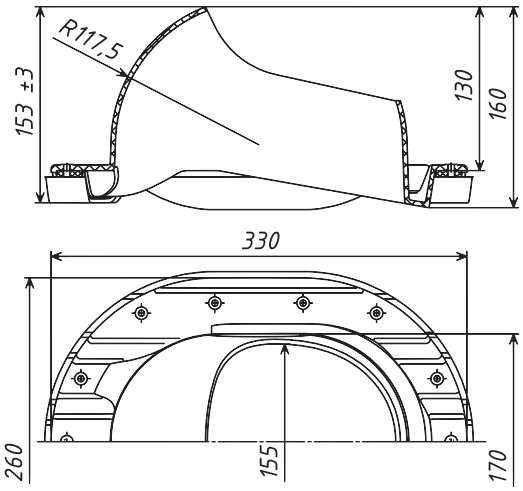

КОМПЛЕКТУЮЩИЕ ДЛЯ СКАТНОЙ КРОВЛИ – ОБЗОР ПРОДУКЦИИ
ACCESSORIES FOR PITCHED ROOF – PRODUCTS OVERVIEW

TP-87/К Проходной элемент / Pass-through element

Технические характеристики / Technical specifications	
Материал	ПП
Температура окружающей среды	От -40 °С до +80 °С (кратковременно от -55°С до +120 °С)
Масса нетто	0,52 кг
Описание и дополнительная информация	Предназначен для монтажа на скатных кровлях из металлочерепицы «Каскад» с высотой профиля 22.5-25 мм и минимальной длиной профиля 350 мм и установки на него аэраторов и вентиляционных выходов диаметром 110-160 мм. Герметичность монтажа обеспечивается бутилкаучуковым уплотнителем на внутренней стороне фланца. В комплекте с проходным элементом поставляется шаблон для вырезания отверстия в кровле.



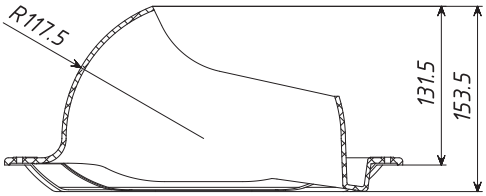

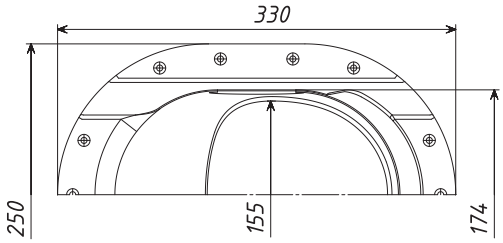

TP-87/N Проходной элемент / Pass-through element

Технические характеристики / Technical specifications	
Материал	ПП
Температура окружающей среды	От -40 °С до +80 °С (кратковременно от -55°С до +120 °С)
Масса нетто	0,58 кг
Описание и дополнительная информация	Предназначен для монтажа на скатных кровлях из профилированного листа НС-35 и установки на него аэраторов и вентиляционных выходов диаметром 110-160 мм. Герметичность монтажа обеспечивается бутилкаучуковым уплотнителем на внутренней стороне фланца. В комплекте с проходным элементом поставляется шаблон для вырезания отверстия в кровле.



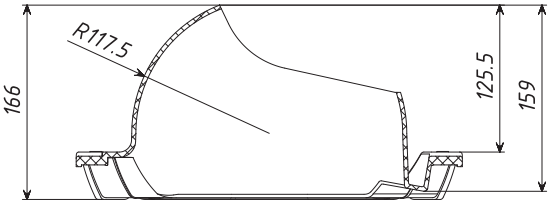

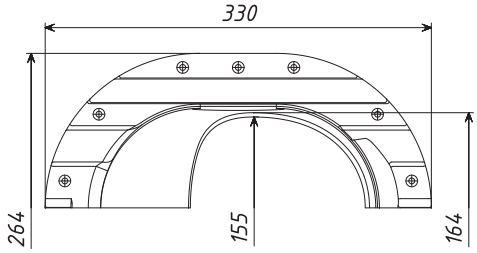

КОМПЛЕКТУЮЩИЕ ДЛЯ СКАТНОЙ КРОВЛИ – ОБЗОР ПРОДУКЦИИ
ACCESSORIES FOR PITCHED ROOF – PRODUCTS OVERVIEW

ТР-88/В Кровельный аэратор / Roof aerator

Технические характеристики / Technical specifications	
Площадь вентиляционного отверстия / Ventilation hole area	110 см^2 / 110 cm^2
Материалы / Material	ПП / PP
Температура окружающей среды / Environmental temperature	От -40 °С до +80 °С (кратковременно от -55°С до +120 °С) From -40 °C to +80 °C (short time from -55°C to +120 °C)
Масса нетто / Weight	1,4 кг / 1.4 kg
Описание и дополнительная информация / Specification and additional information	Предназначен для вентиляции кровельных конструкций на битумных скатных кровлях. В комплект входят самонарезающие винты для крепления решетки к проходному элементу и крышки дефлектора к решетке. It is intended for ventilation roof structures on bitumen pitched roofs. The set includes self-tapping screws for fixing the grate to the pass-through element and the cover of the deflector to the grate.

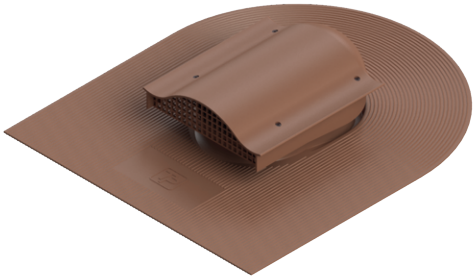

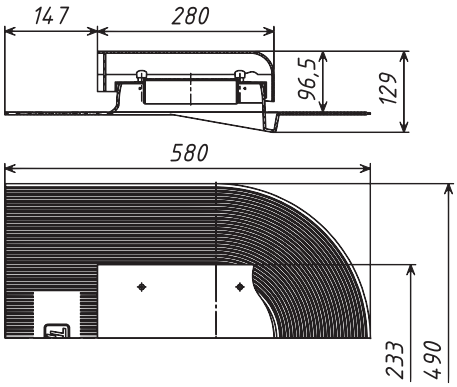



Крышка дефлектора / Deflector cover



Решетка / Grate

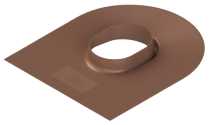

ТР-87/В

ТР-88/F Кровельный аэратор / Roof aerator

Технические характеристики / Technical specifications	
Площадь вентиляционного отверстия / Ventilation hole area	110 см^2 / 110 cm^2
Материалы / Material	ПП / PP
Температура окружающей среды / Environmental temperature	От -40 °С до +80 °С (кратковременно от -55°С до +120 °С) From -40 °C to +80 °C (short time from -55°C to +120 °C)
Масса нетто / Weight	0,88 кг / 0.88 kg
Описание и дополнительная информация / Specification and additional information	Предназначен для вентиляции кровельных конструкций на фальцевых и битумных скатных кровлях. В комплект входят самонарезающие винты для крепления решетки к проходному элементу и крышки дефлектора к решетке. It is intended for ventilation roof structures on bitumen and seaming pitched roofs. The set includes self-tapping screws for fixing the grate to the pass-through element and the cover of the deflector to the grate.



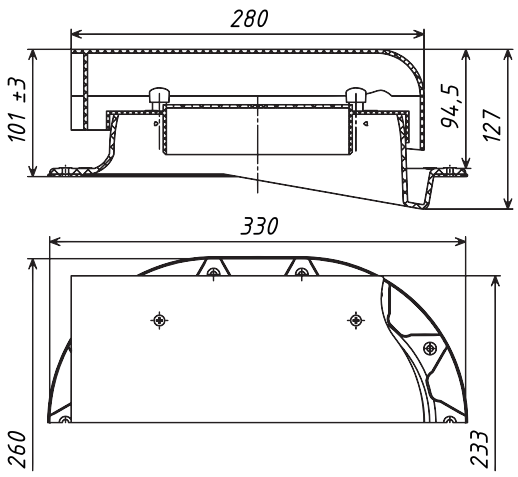



Крышка дефлектора / Deflector cover



Решетка / Grate



ТР-87/F

КОМПЛЕКТУЮЩИЕ ДЛЯ СКАТНОЙ КРОВЛИ – ОБЗОР ПРОДУКЦИИ
ACCESSORIES FOR PITCHED ROOF – PRODUCTS OVERVIEW

TP-88/S Кровельный аэратор / Roof aerator

Технические характеристики / Technical specifications	
Площадь вентиляционного отверстия / Ventilation hole area	110 см^2 / 110 cm^2
Материалы / Material	ПП / PP
Температура окружающей среды / Environmental temperature	От -40 °С до +80 °С (кратковременно от -55°С до +120 °С) From -40 °C to +80 °C (short time from -55°C to +120 °C)
Масса нетто / Weight	0,88 кг / 0.88 kg
Описание и дополнительная информация / Specification and additional information	Предназначен для вентиляции кровельных конструкций на скатных кровлях из металлочерепицы «Монтеррей» с высотой профиля 25 мм и минимальной длиной профиля 350 мм В комплект входят самонарезающие винты для крепления решетки к проходному элементу и крышки дефлектора к решетке. It is intended for ventilation roof structures on pitched roofs of the metal tile Monterrey with a profile height of 25 mm and a minimum profile length of 350 mm. The set includes self-tapping screws for fixing the grate to the pass-through element and the cover of the deflector to the grate.



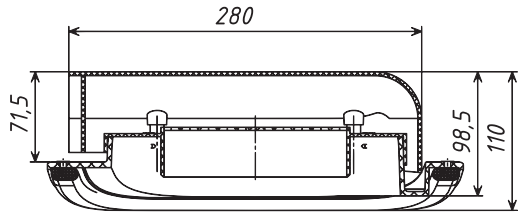

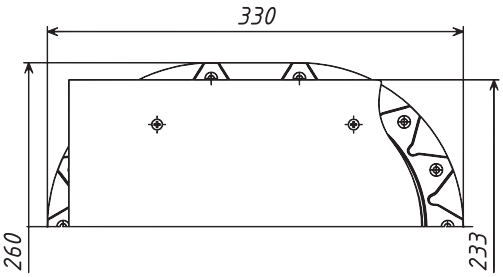



Крышка дефлектора / Deflector cover



Решетка / Grate



TP-87/S

TP-88/C Кровельный аэратор / Roof aerator

Технические характеристики / Technical specifications	
Площадь вентиляционного отверстия / Ventilation hole area	110 см^2 / 110 cm^2
Материалы / Material	ПП / PP
Температура окружающей среды / Environmental temperature	От -40 °С до +80 °С (кратковременно от -55°С до +120 °С) From -40 °C to +80 °C (short time from -55°C to +120 °C)
Масса нетто / Weight	0,88 кг / 0.88 kg
Описание и дополнительная информация / Specification and additional information	Предназначен для вентиляции кровельных конструкций на скатных кровлях из профилированного листа С-21. В комплект входят самонарезающие винты для крепления решетки к проходному элементу и крышки дефлектора к решетке. It is intended for ventilation roof structures on pitched roofs of the profiled sheet C-21. The set includes self-tapping screws for fixing the grate to the pass-through element and the cover of the deflector to the grate.



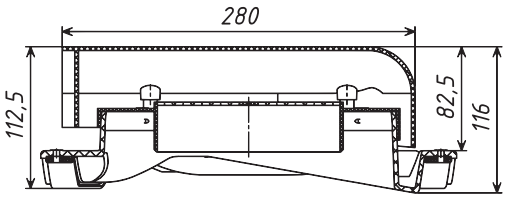

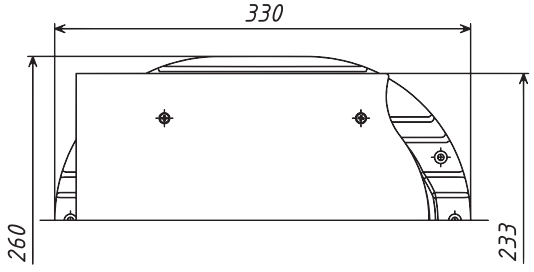



Крышка дефлектора / Deflector cover



Решетка / Grate



TP-87/C

КОМПЛЕКТУЮЩИЕ ДЛЯ СКАТНОЙ КРОВЛИ – ОБЗОР ПРОДУКЦИИ
ACCESSORIES FOR PITCHED ROOF – PRODUCTS OVERVIEW

ТР-88/К Кровельный аэратор / Roof aerator

Технические характеристики	
Площадь вентиляционного отверстия	110 см^2
Материалы	ПП
Температура окружающей среды	От -40 °С до +80 °С (кратковременно от -55°С до +120 °С)
Масса нетто	0,91 кг
Описание и дополнительная информация	Предназначен для вентиляции кровельных конструкций на скатных кровлях из металлочерепицы «Каскад» с высотой профиля 25 мм и минимальной длиной профиля 350 мм. В комплект входят самонарезающие винты для крепления решетки к проходному элементу и крышки дефлектора к решетке.





Крышка дефлектора / Deflector cover

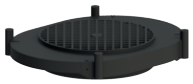

Решетка / Grate



ТР-87/К

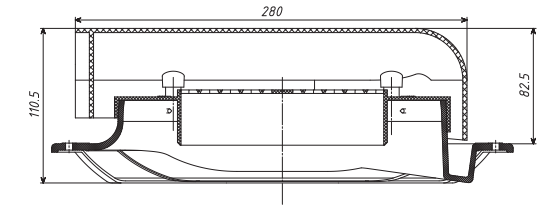

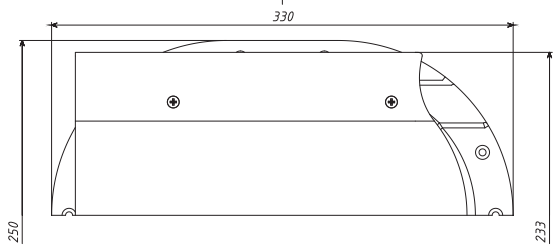

ТР-88/N Кровельный аэратор / Roof aerator

Технические характеристики	
Площадь вентиляционного отверстия	110 см^2
Материалы	ПП
Температура окружающей среды	От -40 °С до +80 °С (кратковременно от -55°С до +120 °С)
Масса нетто	0,89 кг
Описание и дополнительная информация	Предназначен для вентиляции кровельных конструкций на скатных кровлях из профилированного листа НС-35. В комплект входят самонарезающие винты для крепления решетки к проходному элементу и крышки дефлектора к решетке.





Крышка дефлектора / Deflector cover



Решетка / Grate



ТР-87/N

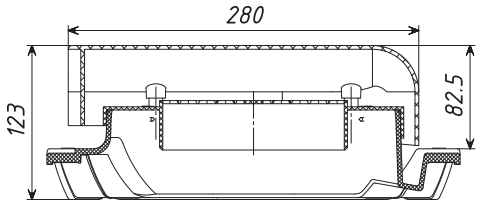

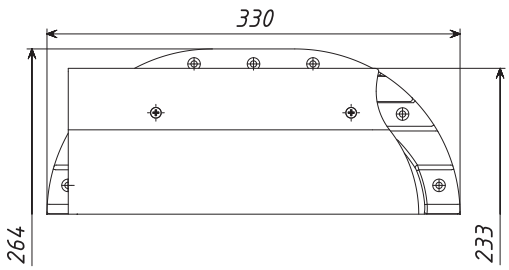

КОМПЛЕКТУЮЩИЕ ДЛЯ СКАТНОЙ КРОВЛИ – ВЕНТИЛЯЦИОННЫЕ ВЫХОДЫ
ACCESSORIES FOR PITCHED ROOF -VENTILATION OUTLETS

TP-84.110/700 Вентиляционный выход 110 мм / Ventilation outlet 110 mm

Технические характеристики / Technical specifications	
Диаметр выхода / Output diameter	110 мм / 110 mm
Материалы / Material	ПП / PP
Температура окружающей среды / Environmental temperature	От -40 °С до +80 °С (кратковременно от -55°С до +120 °С) From -40 °C to +80 °C (short time from -55°C to +120 °C)
Условная высота / Conditional height	700 мм / 700мм
Масса нетто / Weight	1,5 кг / 1.5 kg
Описание и дополнительная информация / Specification and additional information	Применяется для вентиляции канализационных стояков в регионах с мягким климатом. Монтаж осуществляется с использованием проходных элементов ТР-87/В, ТР-87/F, ТР-87/S, ТР-87/С. They are used for ventilation the sewer risers in regions with mild climate. The installation is carried out with using the pass through elements TP-87/B, TP-87/F, TP-87/S, TP-87/C.

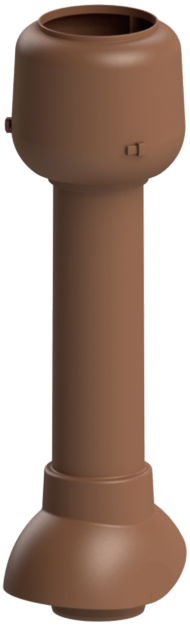

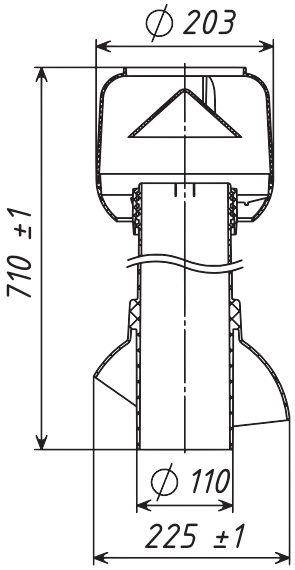



Колпак-дефлектор / Cap deflector



Труба / Pipe

TP-85.125/160/700 Вентиляционный выход 125 мм с утеплителем / Ventilation outlet 125 mm with thermo insulation

Технические характеристики / Technical specifications	
Диаметр выхода / Output diameter	125 мм / 125 mm
Внешний диаметр / External diameter	160 мм / 160 mm
Материалы / Material	Колпак-дефлектор и корпус трубы из ПП, внутренняя труба из оцинкованной стали Cap deflector, pipe body – PP, internal pipe – cink steel
Температура окружающей среды / Environmental temperature	От -40 °С до +80 °С (кратковременно от -55°С до +120 °С) From -40 °C to +80 °C (short time from -55°C to +120 °C)
Условная высота / Conditional height	700 мм / 700 mm
Масса нетто / Weight	2,92 кг / 2.92 kg
Описание и дополнительная информация / Specification and additional information	Применяется для вывода на кровлю трубы кухонной вытяжки и вентиляционной системы с канальным вентилятором. Монтаж осуществляется с использованием проходных элементов ТР-87/В, ТР-87/F, ТР-87/S, ТР-87/С. Вентиляционный выход теплоизолирован для предотвращения образования конденсата. Труба имеет резиновый уплотнитель для герметизации соединения с воздуховодом. They are used for the taking out the kitchen exhaust on the roof and ventilation system with ventilator. The installation is carried out with using the pass through elements TP-87/B, TP-87/F, TP-87/S, TP-87/C. The ventilation outlet is thermally insulated to prevent condensation. The pipe has a rubber seal for the sealing connection to the ductwork.



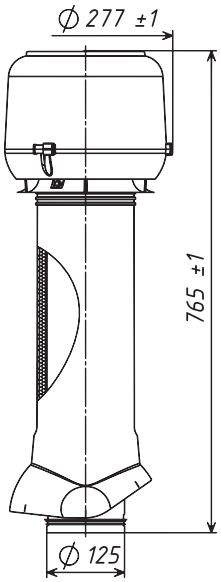



Колпак-дефлектор / Cap deflector



Труба / Pipe

КОМПЛЕКТУЮЩИЕ ДЛЯ СКАТНОЙ КРОВЛИ – ВЕНТИЛЯЦИОННЫЕ ВЫХОДЫ
ACCESSORIES FOR PITCHED ROOF -VENTILATION OUTLETS

ТП-85.Е.125/160/700 Вентиляционный выход 125 мм с утеплителем и вентилятором/ TP-85.E.125/160/700 Ventilation outlet 125 mm with thermo insulation and ventilator

Технические характеристики / Technical specifications	
Диаметр выхода / Output diameter	125 мм / 125 mm
Внешний диаметр / External diameter	160 мм / 160 mm
Вентилятор / Ventilator	Центробежный Ebmpapst R2E190-RA26 Centrifugal Ebmpapst R2E190-RA26
Мощность / Power	52 Вт / 52 W
Напряжение сети / Voltage	230 В, 50 Гц / 230 V, 50 Hz
Номинальный ток / Current nominal	0,23 А / 0.23 А
Макс. частота вращения / Rotation frequency max	2500 об/мин 2500 rpm
Воздушный поток (при 0 Па) / Air flow (at 0 Pa)	0 – 400 м^3/ч 0 – 400 m^3/h
Класс защиты / Protection class	IP 34
Кабель / Cable	H05RN-F 3x1
Материалы / Material	Колпак-дефлектор и корпус трубы из ПП, внутренняя труба из оцинкованной стали Cap deflector, pipe body – PP, internal pipe – cink steel
Температура окружающей среды / Environmental temperature	От -40 °С до +80 °С (кратковременно от -55°С до +120 °С) From -40 °C to +80 °C (short time from -55°C to +120 °C)
Условная высота / Conditional height	700 мм / 700 mm
Масса нетто / Weight	5 кг / 5 kg
Описание и дополнительная информация / Specification and additional information	Применяется для кухонной вытяжки и для вентиляции внутренних помещений. Монтаж осуществляется с использованием проходных элементов ТР-87/В, ТР-87/F, ТР-87/S, ТР-87/С. Вентиляционный выход теплоизолирован для предотвращения образования конденсата. Труба имеет резиновый уплотнитель для герметизации соединения с воздуховодом. Регулировка частоты вращения осуществляется тиристорным регулятором или дискретным переключателем. They are used for the kitchen exhaust and for the ventilation the internal rooms. The installation is carried out with using the pass through elements TP-87/B, TP-87/F, TP-87/S, TP-87/C. The ventilation outlet is thermally insulated to prevent condensation. The pipe has a rubber seal for the sealing connection to the ductwork. The rotation frequency is controlled by a thyristor regulator or a discrete switch.



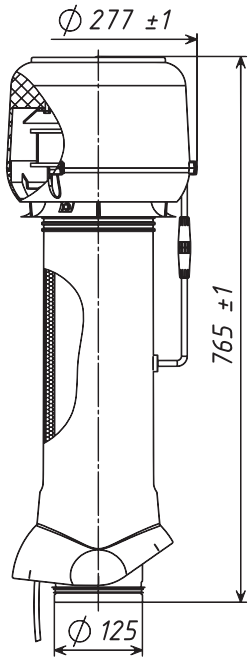



Колпак-дефлектор / Cap deflector



Труба / Pipe

КОМПЛЕКТУЮЩИЕ ДЛЯ СКАТНОЙ КРОВЛИ – ВЕНТИЛЯЦИОННЫЕ ВЫХОДЫ
ACCESSORIES FOR PITCHED ROOF -VENTILATION OUTLETS

TP-86.110/160/700 Вентиляционный выход 110 мм с утеплителем / Ventilation outlet 110 mm with thermo insulation

Технические характеристики / Technical specifications	
Диаметр выхода / Output diameter	110 мм / 110 mm
Внешний диаметр / External diameter	160 мм / 160 mm
Материалы / Material	ПП / PP
Температура окружающей среды / Environmental temperature	От -40 °С до +80 °С (кратковременно от -55°С до +120 °С) From -40 °C to +80 °C (short time from -55°C to +120 °C)
Условная высота / Conditional height	700 мм / 700 mm
Масса нетто / Weight	2,7 кг / 2.7 kg
Описание и дополнительная информация / Specification and additional information	Применяется для вентиляции канализационных стояков в регионах с длительным морозным периодом. Монтаж осуществляется с использованием проходных элементов TP-87/B, TP-87/F, TP-87/S, TP-87/C. Вентиляционный выход теплоизолирован для предотвращения образования конденсата. Ventilation outlet is used for ventilation the sewer risers in regions with a long frosty period. The installation is carried out with using the pass through elements TP-87/B, TP-87/F, TP-87/S, TP-87/C. The ventilation outlet is thermally insulated to prevent condensation.

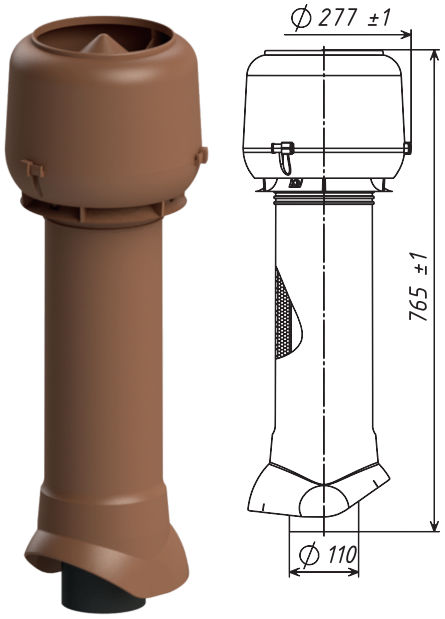



Колпак-дефлектор / Cap deflector



Труба / Pipe

КОМПЛЕКТУЮЩИЕ ДЛЯ СКАТНОЙ КРОВЛИ – СНЕГОЗАДЕРЖАТЕЛИ И СНЕГОРАССЕКАТЕЛИ
ACCESSORIES FOR PITCHED ROOF -SNOW GUARD AND SNOW SPLITTER

TP Sigma Снегозадержатель / Snow guard

Технические характеристики / Technical specifications	
Материал / Material	Поликарбонат / Polycarbonate
Температура окружающей среды / Environmental temperature	От -70 °С до +100 °С (кратковременно от -85°С до +150 °С) From -70 °С to +100 °С (short time from -85°С to +150 °С)
Масса нетто / Weight	0,064 кг / 0.064 kg
Описание и дополнительная информация / Specification and additional information	Предназначен для предотвращения лавинного схода снега со скатных кровель. Snow guards are designed to prevent the avalanche of snow from the pitched roof.

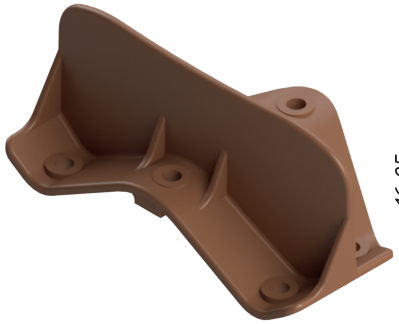

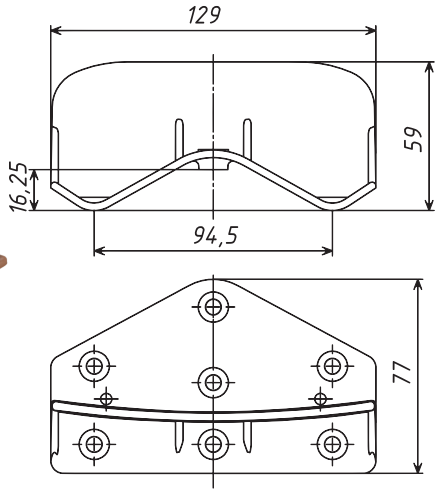

TP Yota Снегозадержатель / Snow guard

Технические характеристики / Technical specifications	
Материал / Material	Поликарбонат / Polycarbonate
Температура окружающей среды / Environmental temperature	От -70 °С до +100 °С (кратковременно от -85°С до +150 °С) From -70 °С to +100 °С (short time from -85°С to +150 °С)
Масса нетто / Weight	0,046 кг / 0.046 kg
Описание и дополнительная информация / Specification and additional information	Предназначен для предотвращения лавинного схода снега со скатных кровель. Snow guards are designed to prevent the avalanche of snow from the pitched roof.

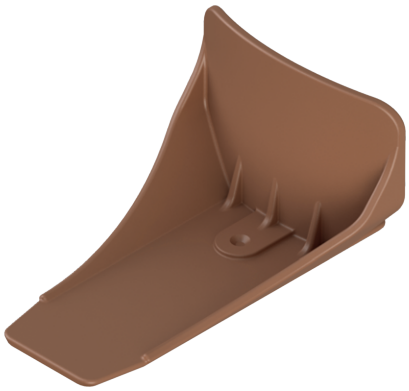

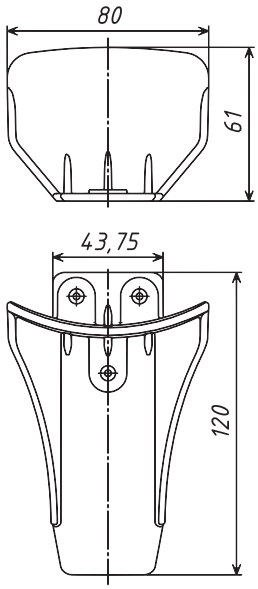

TP Gamma Снегорассекатель / Snow splitter

Технические характеристики / Technical specifications	
Материал / Material	Поликарбонат / Polycarbonate
Температура окружающей среды / Environmental temperature	От -70 °С до +100 °С (кратковременно от -85°С до +150 °С) From -70 °С to +100 °С (short time from -85°С to +150 °С)
Масса нетто / Weight	0,04 кг / 0.04 kg
Описание и дополнительная информация / Specification and additional information	Предназначен для разбиения потоков снежных масс и ледяных кусков на мелкие части при их лавинообразном сходе со скатной кровли. Snow splitters are designed for breaking into small parts the large masses of snow and ice when they leave the pitched roof.



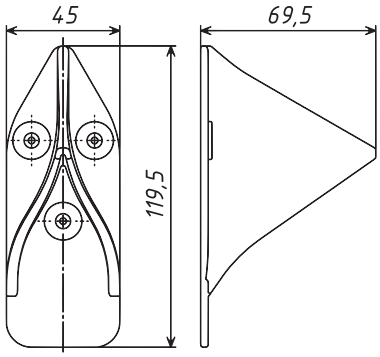



КАНАЛИЗАЦИОННЫЕ ЗАТВОРЫ (обратные клапаны) ОСНОВНАЯ ИНФОРМАЦИЯ

Образование засора канализационной системы происходит из-за сброса в канализацию различных отходов. В результате происходит затопление квартир, находящихся на первых этажах многоэтажных домов и цокольных этажах. В частном доме затопление может произойти как от засорения канализационной трубы, так и от обратного подпора вследствие повышения уровня грунтовых вод во время весенних паводков или ливневых дождей.

Согласно п. 8.3.26 СП 30.13330.2016: «Санитарно-технические приборы, борта которых расположены ниже уровня люка ближайшего смотрового колодца, должны быть защищены от подтопления сточной жидкостью в случае его переполнения. В таких случаях следует присоединять соответствующие санитарно-технические приборы к отдельной системе канализации (изолированной от системы канализации вышерасположенных помещений) с устройством отдельного выпуска и установкой на нем автоматизированной запорной арматуры (канализационный затвор и т.п.) или автоматической насосной установки, управляемых по сигналу датчика, установленного на трубопроводе в канализуемом подвале или вмонтированного в запорную арматуру, и подачей аварийного сигнала в дежурное помещение или на диспетчерский пункт».

Задачу защиты помещений от затопления решает канализационный затвор. Работает канализационный затвор по принципу ниппеля (обратного клапана). Пропускает стоки в одном направлении, но не позволяет им двигаться в обратном направлении. Таким образом, в случае засорения канализационной трубы на верхних этажах или обратного подпора во время паводков, затвор не пропустит стоки в помещение. Также канализационные затворы препятствуют проникновению грызунов и насекомых по канализационным трубам в помещение.

Важно!

В зависимости от поставленных перед ним задач канализационный затвор может устанавливаться:

- в переливных колодцах;
- в подвальных и полуподвальных помещениях, что обеспечит защиту при возникновении подпора в наружной канализационной сети вследствие засора или подтопления;
- для каждой квартиры индивидуально, что обеспечит защиту от затопления при засорении стояка в самом низу (обычно в подвале), так как стоки поднимаются вверх по трубе;
- перед каждым сантехническим прибором или же перед группой приборов, например, в ванной комнате, что обеспечит защиту от затопления при засорении труб внутри помещения.

ООО ТПК «Татполимер» выпускает следующую номенклатуру канализационных затворов:

- **КАНАЛИЗАЦИОННЫЙ ЗАТВОР ДЛЯ УСТАНОВКИ В ПЕРЕЛИВНОМ КОЛОДЦЕ**

Такой канализационный затвор (ТП-85.100.0) предназначен для установки на конце трубы, входящей в переливной колодец и предотвращения затопления отводящих трубопроводов при возникновении подпора в наружной сети вследствие засора или подтопления.

- **МЕХАНИЧЕСКИЕ ОДНОКАМЕРНЫЕ КАНАЛИЗАЦИОННЫЕ ЗАТВОРЫ** с возможностью ручной фиксации заслонки в закрытом положении

Такие затворы (ТП-85.100, ТП-85.160) обычно устанавливаются в подвальных или полуподвальных помещениях перед выходом внутренней канализационной магистрали во внешнюю и имеют присоединительный диаметр не менее 110 мм.

- **МЕХАНИЧЕСКИЕ ОДНОКАМЕРНЫЕ КАНАЛИЗАЦИОННЫЕ ЗАТВОРЫ** с возможностью ручной фиксации заслонки в закрытом положении

Такие затворы (ТП-86.40, ТП-86.50) устанавливаются перед сантехническим прибором или перед группой приборов внутри помещения и предназначены для внутренних бесфекальных сточных вод.

- **ДВУХКАМЕРНЫЙ КАНАЛИЗАЦИОННЫЙ ЗАТВОР С ЭЛЕКТРОПРИВОДОМ**

Такой затвор (ТП-85.100-КЭЗ) работает в автоматическом режиме и предотвращает обратный ход стоков (содержащих и не содержащих фекалии) при засоре канализационных магистралей. Затвор состоит из двух камер, одна из которых с автоматическим электроприводом, а вторая с ручным приводом, а также из блока управления. Устройство, принцип работы и инструкция по эксплуатации такого затвора приведены в Техническом паспорте изделия.

При монтаже канализационного затвора ТП-85.100-КЭЗ предусматривается установка ревизии-прочистки ТП-98.100, которая позволяет в случае подтопления прочистить выпуск канализационной сети.

Ревизия-прочистка ТП-98.100 для труб из ПВХ или ПП применяется с целью организации доступа к скрытой проводке канализационных магистралей и доступу в горизонтальные и вертикальные канализационные стояки, при необходимости их обслуживания и чистки.

SEWER VALVES – BASIC INFORMATION

The clogging formation of the sewage system is due to the dumping of various wastes into the sewage system. As a result, there is a flooding of apartments located on the ground floors of multi-storey buildings and ground floors. In a private house, flooding can occur both from clogging of the sewer pipe and from back pressure due to rising groundwater levels during spring floods or torrential rains.

The task of protecting the houses from flooding is solved by the sewer valves. It works on the nipple principle (sewer valve). It passes the floods in one direction, but does not allow them to move in the opposite direction. Thus, in the event of a clogging of the sewer pipe on the upper floors or back pressure during floods, the valve will not allow runoff to the rooms. Also, sewer valves prevent the penetration of rodents and insects through sewer pipes into the room.

Sanitary appliances which boards are located below the level of the manhole of the nearest manhole should be protected from flooding with waste liquids in case of overflow.

In such cases, it is necessary to attach the relevant sanitary equipment to a separate sewage system. The sewerage system should be isolated from the sewage system of the upper rooms. It should be with the device of a separate outlet and the installation on it of automated shut-off valves (Sewer valves, etc.) or automatic pumping unit. Sewer valves or other equipment should be control from sensor's signal. The sensor installs on the pipeline in a sewer basement or in a stop valve. An alarm signal is sent to the duty room or to the control room.



IMPORTANT!

Depending on the tasks the sewer valves can be installed:

- in overflow wells;
- in the basement and semi-basement rooms, it provides the protection if there is a backwater in the external sewer system due to clogging or flooding;
- for each apartment individually, it provides the protection from flooding if the riser is clogged at the bottom (usually in the basement);
- before each plumbing equipment or before a group of equipments, for example in the bathroom. It provides the protection against flooding if the indoor pipes are clogged.

TIC "Tatpolimer" produces the following models of sewer valves:

- **SEWER VALVES FOR THE INSTALLATION IN OVERFLOW WELLS**

This sewer valve (TP-85.100.0) is designed for installation at the end of a pipe, which enters the overflow well. It is prevented the flooding of the outflow pipelines. If there is a clogging or flooding, there is a backwater in the external system.

- **MECHANICAL SINGLE-CHAMBER SEWER VALVES** for nonfecal effluent with the possibility of manual fixing of the flap in the closed position

These sewer valves (TP-85.100, TP-85.160) are usually installed in the basement or semi-basement rooms before the outlet of the internal sewer trunk into the external one and have a connecting diameter of at least 110 mm.

- **MECHANICAL SINGLE-CHAMBER SEWER VALVES** for nonfecal effluent with the possibility of manual fixing of the flap in the closed position

These sewer valves (TP-86.40, TP-86.50) are installed before plumbing equipment or before a group of equipments indoors and they are intended for internal nonfecal wastewater.

- **TWO-CAMERA SEWER VALVE WITH ELECTRIC DRIVE**

These sewer valve (TP-85.100-KZE) operates in an automatic mode and prevents the reverse flow of sewage (containing and not containing fecal) in the clogging of sewer lines. The sewer valve consists of two cameras and control unit. One camera is with an automatic electric drive. The other is with a manual drive. The design, operating principle and instruction manual are given in the Product Data Sheet.

Provision is made the installing a revision-cleaning TP-98.100 for the mounting the sewer valve. Revision-cleaning allows cleaning the outlet of the sewerage system in the case of underflooding.

Revision-cleaning TP-98.100 for pipes made of PVC or PP is used to organize the access to hidden sewer lines and the access to horizontal and vertical sewer risers, if necessary maintenance and cleaning.

КАНАЛИЗАЦИОННЫЕ ЗАТВОРЫ – SEWER VALVES

ТП-85.100 Канализационный затвор (обратный клапан) 110 мм / TP-85.100 Sewer valve 110 mm

Технические характеристики / Technical specifications	
Материал корпуса / Body material	ПП / PP
Присоединительный размер / Connecting size	110 мм / 110 mm
Выпуск/Outlet	Горизонтальный/Horizontal
Макс. рабочая температура / Operating temperature max	До +60 °С (кратковременно до +80 °С) To +60 °C (short time to +80 °C)
Температура окружающей среды / Environmental temperature	От +1 °С до +35 °С From +1 °C to +35 °C
Рабочая среда / Working environment	Фекальные стоки Fecal effluent
Рабочее давление обратного тока / Working pressure of return flow	0 – 3 м водяного столба 0 – 3 m of water column
Масса нетто / Weight	1,2 кг / 1.2 kg
Описание и дополнительная информация / Specification and additional information	Канализационный затвор устанавливаются в подвале здания (перед выходом внутренней канализационной магистрали во внешнюю) или в смотровом колодце и предотвращает обратный ход стоков при засоре канализационных магистралей. Заслонка пластиковая. Sewer valves are installed in the basement of the building (before the exit of the internal sewer main to the external one) or in the review well. The valve prevents the reverse flow of sewage from clogging the sewer pipe. The flap can be plastic or reinforced in stainless steel.

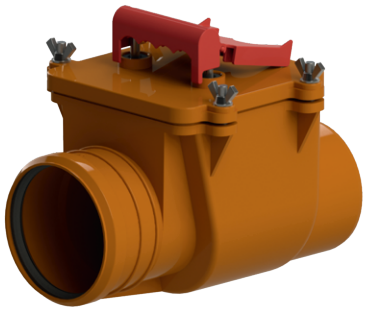

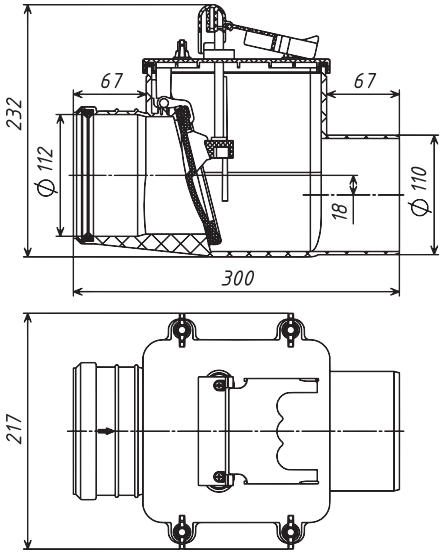

ТП-85.100.0 Канализационный затвор (обратный клапан) для колодца 110 мм / TP-85.100.0 Sewer valve for well

Технические характеристики / Technical specifications	
Материал корпуса / Body material	ПП / PP
Присоединительный размер / Connecting size	110 мм / 110 mm
Выпуск/Outlet	Горизонтальный/Horizontal
Макс. рабочая температура / Operating temperature max	До +60 °С (кратковременно до +80 °С) To +60 °C (short time to +80 °C)
Температура окружающей среды / Environmental temperature	От +1 °С до +35 °С From +1 °C to +35 °C
Рабочая среда / Working environment	Фекальные стоки Fecal effluent
Рабочее давление обратного тока / Working pressure of return flow	0 – 3 м водяного столба 0 – 3 m of water column
Масса нетто / Weight	0,56 кг / 0.56 kg
Описание и дополнительная информация / Specification and additional information	Канализационный затвор предназначен для установки в переливном колодце и предотвращения затопления отводящих трубопроводов при возникновении подпора в наружной сети вследствие засора или подтопления. Заслонка пластиковая. Sewer valve is designed for installation in an overflow well. It is preventing the flooding of discharge pipelines due to clogging or flooding in the external system. The flap can be plastic or reinforced in stainless steel.



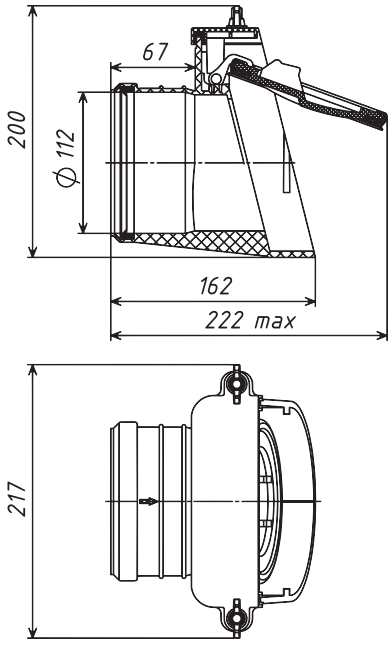

КАНАЛИЗАЦИОННЫЕ ЗАТВОРЫ – SEWER VALVES

ТП-85.160 Канализационный затвор (обратный клапан) 160 мм / TP-85.160 Sewer valve 160 mm

Технические характеристики / Technical specifications	
Материал корпуса / Body material	АБС / ABS
Присоединительный размер / Connecting size	160 мм / 160 mm
Выпуск/Outlet	Горизонтальный/Horizontal
Макс. рабочая температура / Operating temperature max	До +60 °С (кратковременно до +80 °С) To +60 °С (short time from +80°С)
Температура окружающей среды / Environmental temperature	От +1 °С до +35 °С From +1 °С to +35 °С
Рабочая среда / Working environment	Фекальные стоки Fecal effluent
Рабочее давление обратного тока / Working pressure of return flow	0 – 3 м водяного столба 0 – 3 m of water column
Масса нетто / Weight	2,9 кг / 2.9 kg
Описание и дополнительная информация / Specification and additional information	Канализационный затвор устанавливаются в подвале здания (перед выходом внутренней канализационной магистрали во внешнюю) или в смотровом колодце и предотвращает обратный ход стоков при засоре канализационных магистралей. Заслонка пластиковая. Sewer valves are installed in the basement of the building (before the exit of the internal sewer main to the external one) or in the review well. The valve prevents the reverse effluent of sewage from clogging the sewer pipe. The flap can be plastic or reinforced in stainless steel.

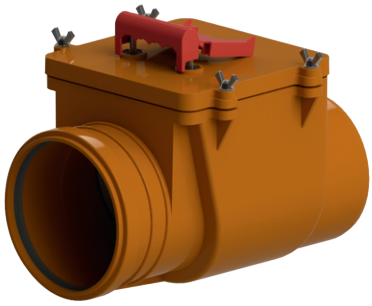

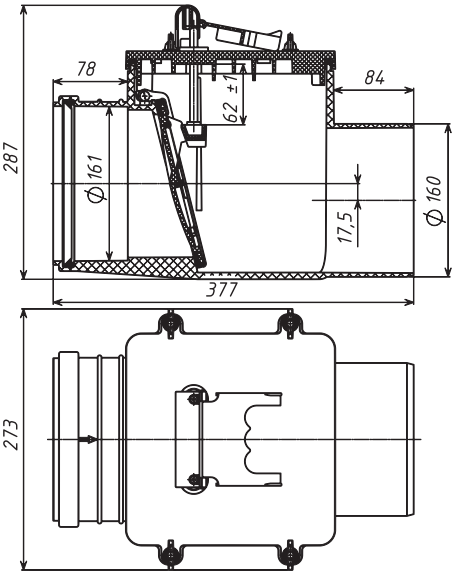

ТП-85.100-КЗЭ Канализационный затвор 110 мм с электроприводом / ТП-85.100-KZE Electronic Sewer valve 110 mm

Технические характеристики / Technical specifications	
Материал корпуса / Body material	См. Технический паспорт изделия / See Data Sheet
Присоединительный размер / Connecting size	110 мм / 110 mm
Выпуск/Outlet	Горизонтальный/Horizontal
Потребляемая мощность / Power consumption	30 В·А / 30 V·A
Напряжение сети / Voltage	220 В (±10%)/50 Гц / 220 V (±10%)/50 Hz
Резервное питание / Reserved supply	Аккумулятор 12 В Battery 12 V
Кабель управления / Control cable	6 м, 4х0,75 мм^2 6 m, 4x0,75 mm^2
Класс защиты блока управления/электропривода	IP65/IP67
Макс. время закрытия / Closed time max	10 с / 10 sec
Усилие закрытия / Closed force	500 Н / 500 N
Температура стоков / Effluent temperature	от –1 °С до +60 °С (кратковременно до +80 °С) From -1 °С to +60 °С (short time from +80°С)
Рабочая температура окружающего воздуха датчика / Sensor operating temperature of the air	От -1 °С до +60 °С From -1 °С to +60 °С
Рабочая температура блока управления / Control unit operating temperature	От 0 °С до +40 °С From 0 °С to +40 °С
Рабочая среда / Working environment	Фекальные стоки Fecal effluent
Рабочее давление обратного тока / Working pressure of return flow	0 – 5 м водяного столба 0 – 5 m of water column
Масса нетто	7,2 кг / 7.2 kg
Описание и дополнительная информация	Устройство, принцип работы и инструкция по эксплуатации приведены в Техническом паспорте изделия. The design, operating principle and instruction manual are given in the Product Data Sheet.

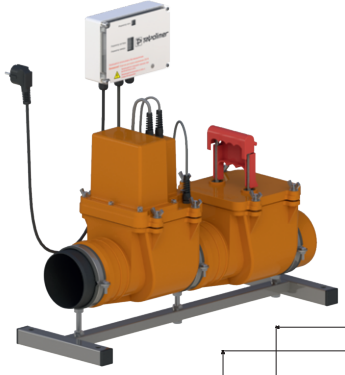

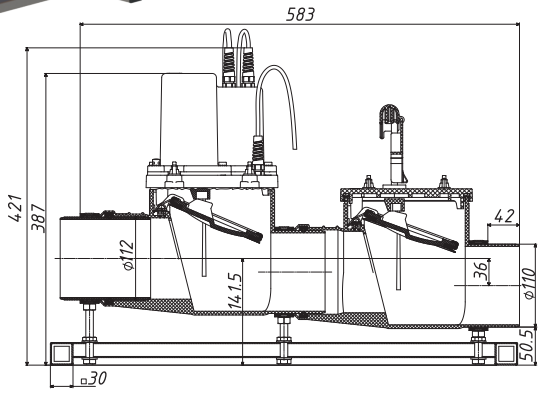

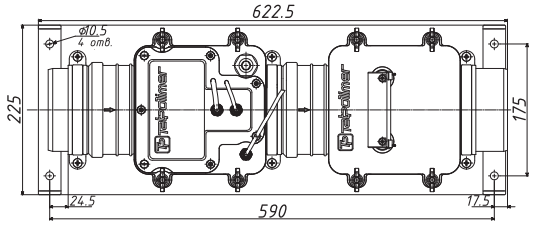

КАНАЛИЗАЦИОННЫЕ ЗАТВОРЫ – SEWER VALVES

ТП-86.40 Канализационный затвор (обратный клапан) 40 мм / TP-86.40 Sewer valve 40 mm

Технические характеристики / Technical specifications	
Материал корпуса / Body material	ПП / PP
Присоединительный размер / Connecting size	40 мм / 40 mm
Выпуск/Outlet	Горизонтальный/Horizontal
Макс. рабочая температура / Operating temperature max	До +60 °С (кратковременно до +80 °С) To +60 °C (short time from +80°C)
Температура окружающей среды / Environmental temperature	От +1 °С до +35 °С
Рабочая среда / Working environment	Стоки без фекалий Non fecal effluent
Рабочее давление обратного тока / Working pressure of return flow	0 – 3 м водяного столба 0 – 3 m of water column
Масса нетто / Weight	0,11 кг 0.11 kg
Описание и дополнительная информация / Specification and additional information	Канализационный затвор устанавливается перед сантехническим прибором или перед группой приборов внутри помещения и предназначен для внутренних сточных вод без фекалий. На корпусе затвора предусмотрено отверстие диаметром 8,5 мм для крепления его к стене во избежание смещения при обратном подпоре и, как следствие, потери герметичности соединения между выходным патрубком и канализационной трубой. Sewer valve are installed before plumbing equipment or before a group of equipments indoors and they are intended for internal nonfecal wastewater. On the valve body is provided a hole with a diameter of 8.5 mm for fixing it to the wall in order to avoid displacement at the backflow.



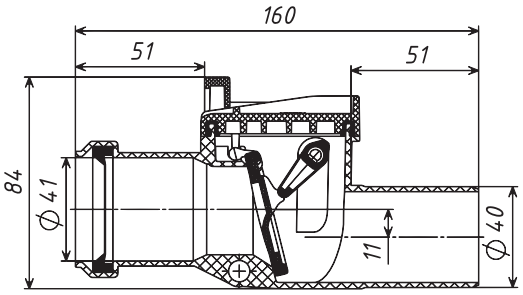

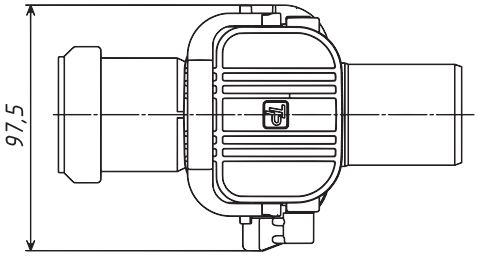

ТП-86.50 Канализационный затвор (обратный клапан) 50 мм / TP-86.50 Sewer valve 50 mm

Технические характеристики / Technical specifications	
Материал корпуса / Body material	ПП / PP
Присоединительный размер / Connecting size	50 мм / 50 mm
Выпуск/Outlet	Горизонтальный/Horizontal
Макс. рабочая температура / Operating temperature max	До +60 °С (кратковременно до +80 °С) To +60 °C (short time from +80°C)
Температура окружающей среды / Environmental temperature	От +1 °С до +35 °С
Рабочая среда / Working environment	Стоки без фекалий Non fecal effluent
Рабочее давление обратного тока / Working pressure of return flow	0 – 3 м водяного столба 0 – 3 m of water column
Масса нетто / Weight	0,117 кг / 0.117 kg
Описание и дополнительная информация / Specification and additional information	Канализационный затвор устанавливается перед сантехническим прибором или перед группой приборов внутри помещения и предназначен для внутренних сточных вод без фекалий. На корпусе затвора предусмотрено отверстие диаметром 8,5 мм для крепления его к стене во избежание смещения при обратном подпоре и, как следствие, потери герметичности соединения между выходным патрубком и канализационной трубой. Sewer valve are installed before plumbing equipment or before a group of equipments indoors and they are intended for internal nonfecal wastewater. On the valve body is provided a hole with a diameter of 8.5 mm for fixing it to the wall in order to avoid displacement at the backflow



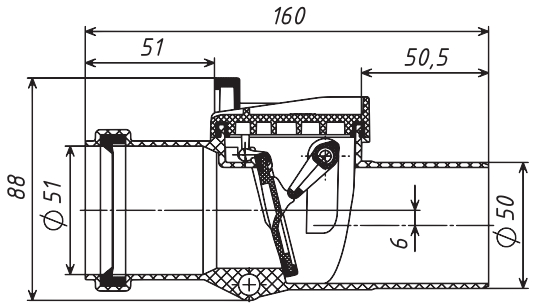

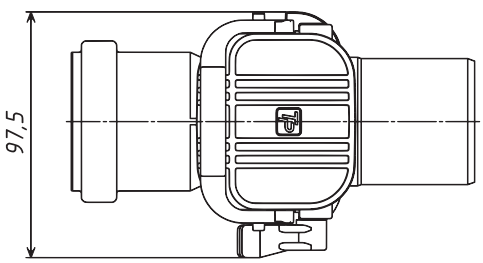

РЕВИЗИЯ-ПРОЧИСТКА
REVISION-CLEANING

ТП-98.100 Ревизия-прочистка для труб с выпуском 110 мм / TP-98.100 Revision-cleaning for pipes 110 mm

Технические характеристики / Technical specifications	
Максимальная нагрузка / Load max	300 кг / 300 kg
Материалы / Material	Корпус из АБС, пробка-заглушка из полиамида, крышка из нержавеющей стали Body – ABS, Protection plug – polyamide, cover – stainless steel
Диаметр выпускного патрубка / Diameter of the outlet nozzle	110 мм / 110 mm
Дополнительные присоединительные размеры*/ Additional connecting outputs	50/75 мм / 50/75 mm
Температура стоков / Effluent temperature	До 60 °С (кратковременно до 85 °С) To +60 °C (short time from +85°C)
Масса нетто / Weight	1 кг / 1 kg
Описание и дополнительная информация / Specification and additional information	При необходимости выпускной патрубок допускается отрезать на требуемую длину. Корпус имеет монтажные проушины для крепления. Для доступа к трубопроводной сети необходимо отвернуть четыре винта, снять декоративную крышку и извлечь пробку-заглушку. The outlet pipe can be cut to the required length. The body has mounting ears for fastening. It is necessary to unscrew the four screws, remove the decorative cover and plug for the access the pipeline system.

* Достигается за счет перехода ТП-82.50/75 - стр. 124
Achieved trough an adapter TP-82.50/75 - p. 124





Крышка / Cover
ТП-98.1Е / TP-98.1E



Пробка-заглушка /
Protection plug
ТП-98.2Е / TP-98.2E



ТП-98К / TP-98K

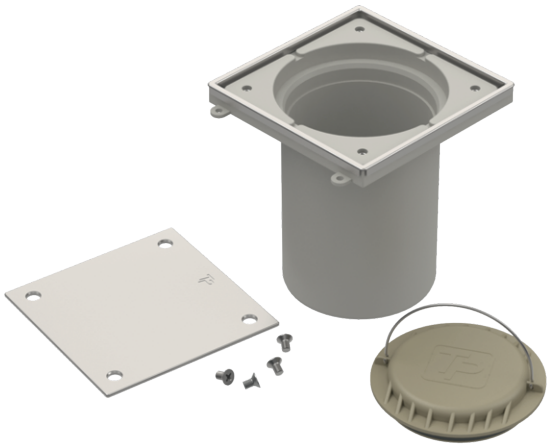

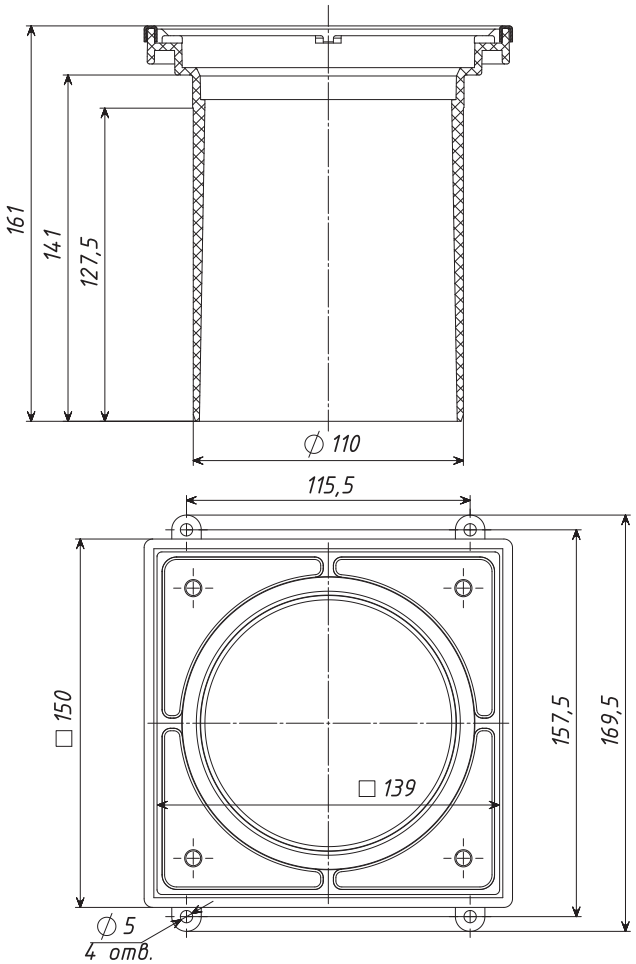



ТРАПЫ – ОСНОВНАЯ ИНФОРМАЦИЯ

Трапы применяются для точечного водоотведения различных стоков с уровня пола. Трапы устанавливаются в жилых, общественных и производственных помещениях, на балконах и террасах. Дворовые трапы устанавливаются на улице или в неотапливаемых помещениях (гаражах, крытых автостоянках и т.п.).

ТРАПЫ ДЛЯ ВНУТРЕННИХ ПОМЕЩЕНИЙ

В комплектацию всех трапов для внутренних помещений входят:

- корпус (из полипропилена);
- декоративная решетка на выбор:
S – из нержавеющей стали, P – из чугуна, Pp – из полипропилена;
- запахозапирающее устройство на выбор:

Hs – гидрозатвор – посредством задерживаемого уровня воды в сифоне, предотвращает проникновение неприятных запахов из канализации в помещение, предназначен для теплых помещений с частым отведением жидкостей;

Ds – «сухой» поплавковый затвор – благодаря поплавковой конструкции затвора, при пересыхании воды в трапе предотвращает проникновение неприятных запахов из канализации в помещение, подходит для помещений с редким, но необходимым отведением жидкостей;

Ms – механический затвор – пружинная конструкция, благодаря которой мембрана плотно прижимается к корпусу затвора и тем самым предотвращает проникновение неприятных запахов из канализации в помещение;

Hs + Ms – комбинированный затвор.

Трапы ТП-310, ТП-510 и ТП-5100 являются регулируемыми и допускают подрезание надставного элемента по высоте стяжки. В комплекте с такими трапами идет уплотнительное кольцо ТП-310.1Е, предназначенное для герметичного соединения надставного элемента с основанием трапа. В случае установки трапа в разрыв гидроизоляции уплотнительное кольцо не устанавливается.

ДВОРОВЫЕ ТРАПЫ

В комплектацию дворовых трапов входят:

- корпус (из чугуна, из полипропилена, из полипропилена с чугунным подрамником);
- декоративная решетка из чугуна ТП-606.1Е;
- мусоросборник из полипропилена;
- механическое незамерзающее запахозапирающее устройство ТП-606.3Е (кроме трапов ТП-112, ТП-113 и ТП-114).

Трапы ТП-615 и ТП-616 являются регулируемыми и допускают подрезание надставного элемента по высоте стяжки. В комплекте с такими трапами идет уплотнительное кольцо ТП-76.160, предназначенное для герметичного соединения надставного элемента с основанием трапа. Для трапов ТП-615Н, ТП-615.1Н, ТП-616 и ТП-616.1 вместо уплотнительного кольца может устанавливаться дренажное кольцо ТП-74.160 для отвода воды с уровня гидроизоляции.

Все дворовые трапы могут оснащаться системой электрообогрева ТП-79.160.

Преимущества трапов для внутренних помещений производства ООО ТПК «Татполимер»:

- температура стоков – до +85 °С (кратковременно до +100 °С);
- выпуск – горизонтальный, вертикальный;
- диаметр выпуска – от 40 до 110 мм;
- нагрузка – от 300 до 1500 кг (в зависимости от выбранной решетки);
- наличие запахозапирающего устройства;
- простота монтажа;
- простота поддержания чистоты трапа.

Преимущества дворовых трапов производства ООО ТПК «Татполимер»:

- температура стоков – до +85 °С (кратковременно до +100 °С);
- выпуск – горизонтальный, вертикальный;
- диаметр выпуска – 110 и 160 мм;
- нагрузка – от 7000 до 15000 кг;
- наличие незамерзающего запахозапирающего устройства (кроме трапов ТП-112, ТП-113 и ТП-114);
- простота монтажа;
- простота поддержания чистоты трапа.

DRAINS –
BASIC INFORMATION

➔ **Drains are used for point drainage of various effluents from the floor level.** Drains are installed in residential, public and industrial placements, on balconies and terraces. Outdoors drains are installed on the street or in unheated rooms (garages, covered parking lots, etc.)

FLOOR DRAINS

The set of floor drain is including:

- drain body (PP);
- decorative grate (for choice):
S – stainless steel, P – cast iron, Pp – polypropylene;
- smell-closing trap seal (for choice):
Hs – hydraulic trap seal. It delays the water level in the siphon. It prevents the penetration of unpleasant smells from the sewage system into the room. It is intended for warm rooms with frequent removal of liquids;
Ds – «dry» float trap seal. Float design of the smell-closing seal prevents the penetration of unpleasant smells from the sewage system into the room when the drains are without water. It is for rooms with a rare but necessary drainage of liquids;
Ms – manual trap seal. The membrane tightly presses to the seal body. Spring design prevents the penetration of unpleasant odors from the sewage system into the room;
Hs + Ms – combined trap seal.
- Floor drains TP-310, TP-510 and TP-5100 are controllable and allow cutting of the extension element along the height of the buckle. Sealing ring TP-310.1E is in the set of this floor drain. The sealing ring is intended for a hermetic connection of the extension to the base of the floor drain. In the case of installation of the floor drains in the breaking of the hydro insulation, the sealing ring is not installed.

OUTDOORS DRAINS

The set of outdoors drain is including:

- **drain body (PP, cast iron, polypropylene with cast iron frame);**
- **decorative cast iron grate** TP-606.1E:
- refuse container – PP;
- manual no frost smell-closing trap seal TP-606.3E (except drains TP-112, TP-113, TP-114).

- Outdoors drains TP-615 and TP-616 are controllable and allow cutting of the extension element along the height of the buckle. Sealing ring TP-76.160 is in the set of this outdoors drain. The sealing ring is intended for a hermetic connection of the extension to the base of the floor drain. For the outdoors drains TP-615H, TP-615.1H, TP-616 и TP-616.1 except the sealing rings the gravel guard can be installed for draining water from the waterproofing level.
- All outdoors drains can be completed with the heating system TP-79.160.



IMPORTANT!

Advantages of Floor Drains:

- effluent temperature – to +85 °C (shot time to +100 °C);
- vertical or horizontal outlet;
- diameter of output– from 40 mm to 110 mm;
- safe load – from 300 kg to 1500 kg (depend of grate type);
- smell-closing trap seal;
- easy installation;
- easy drain cleaning.

Advantages of Outdoors Drains:

- effluent temperature – to +85 °C (shot time to +100 °C);
- vertical or horizontal outlet;
- diameter of output– from 110 mm to 160 mm;
- safe load – from 7000 kg to 15000 kg;
- no frost smell-closing trap seal (except drains TP-112, TP-113, TP-114);
- easy installation;
- easy drain cleaning.

ТРАПЫ – ОБЗОР ПРОДУКЦИИ
DRAINS – PRODUCTS OVERVIEW

Трапы для внутренних помещений



Артикул Article	ТП-100.50-100VSHs ТР-100.50-100VSHs	ТП-101.40-100HS ТР-101.40-100HS	ТП-101.50-100HSHs ТР-101.50-100HSHs	ТП-102 ТР-102	ТП-103 ТР-103	ТП-104 ТР-104	ТП-105 ТР-105
Наименование / Product name	Трап с вертикальным выпуском 50мм/ Floor drain vertical outlet 50 mm	Трап с горизонтальным выпуском 40мм / Floor drain horizontal outlet 40 mm	Трап с горизонтальным выпуском 50мм / Floor drain horizontal outlet 50 mm	Трап с вертикальным выпуском 50мм/ Floor drain vertical outlet 50 mm	Трап с горизонтальным выпуском 50мм / Floor drain horizontal outlet 50 mm	Трап с вертикальным выпуском 110мм/ Floor drain vertical outlet 110 mm	Трап с горизонтальным выпуском 110мм/ Floor drain horizontal outlet 110 mm
Описание / Specification	Корпус из ПП, размеры решетки 100x100 мм Body - PP, grate size 100x100 mm	Корпус из ПП, размеры решетки 100x100 мм Body - PP, grate size 100x100 mm	Корпус из ПП, размеры решетки 100x100 мм Body - PP, grate size 100x100 mm	Корпус из ПП, размеры решетки 140x140 мм Body - PP, grate size 140x140 mm	Корпус из ПП, размеры решетки 140x140 мм Body - PP, grate size 140x140 mm	Корпус из ПП, размеры решетки 140x140 мм Body - PP, grate size 140x140 mm	Корпус из ПП, размеры решетки 140x140 мм Body - PP, grate size 140x140 mm

Трапы регулируемые для внутренних помещений



Артикул Article	ТП-1712 ТР-1712	ТП-1612 ТР-1612	ТП-5612 ТР-5612
Наименование / Product name	Трап вертикальный регулируемый с универсальным выпуском D50/75/110 мм	Трап горизонтальный регулируемый с универсальным выпуском D75/110	Трап горизонтальный регулируемый с универсальным выпуском D40/50
Описание / Specification	Корпус из ПП, размеры решетки 140x140 мм	Корпус из ПП, размеры решетки 140x140 мм	Корпус из ПП, размеры решетки 140x140 мм

ТРАПЫ – ОБЗОР ПРОДУКЦИИ
DRAINS – PRODUCTS OVERVIEW

Трапы для внутренних помещений, балконов и террас



Артикул Article	ТП-310 ТР-310	ТП-310.1 ТР-310.1	ТП-510 ТР-510	ТП-510.1 ТР-510.1	ТП-5100 ТР-5100	ТП-5100.1 ТР-5100.1
Наименование / Product name	Трап регулируемый с вертикальным выпуском 110/75/50 мм / Regulable floor drain with vertical outlet 110/75/50 mm	Трап регулируемый с прижимным фланцем и вертикальным выпуском 110/75/50 мм / Regular floor drain with clamping ring and vertical outlet 110/75/50 mm	Трап регулируемый с горизонтальным выпуском 40/50 мм / Regulable floor drain with horizontal outlet 40/50 mm	Трап регулируемый с прижимным фланцем и горизонтальным выпуском 40/50 мм / Regular floor drain with clamping ring and horizontal outlet 40/50 mm	Трап регулируемый с горизонтальным выпуском 75/110 мм	Трап регулируемый с прижимным фланцем и горизонтальным выпуском 75/110 мм
Описание / Specification	Корпус из ПП, размеры решетки 140x140 мм Body - PP, grate size 140x140 mm	Корпус из ПП, размеры решетки 140x140 мм Body - PP, grate size 140x140 mm	Корпус из ПП, размеры решетки 140x140 мм Body - PP, grate size 140x140 mm	Корпус из ПП, размеры решетки 140x140 мм Body - PP, grate size 140x140 mm	Корпус из ПП, размеры решетки 140x140 мм Body - PP, grate size 140x140 mm	Корпус из ПП, размеры решетки 140x140 мм Body - PP, grate size 140x140 mm

Трапы для производственных помещений, дворов и стоянок



Артикул Article	ТП-310PG ТР-310PG	ТП-310.1PG ТР-310.1PG	ТП-510PG ТР-510PG	ТП-510.1PG ТР-510.1PG	ТП-5100PG ТР-5100PG	ТП-5100.1PG ТР-5100.1PG
Наименование / Product name	Трап регулируемый с подрамником и решеткой из чугуна, с вертикальным выпуском 50/75/110 мм	Трап регулируемый с подрамником и решеткой из чугуна, с прижимным фланцем, с вертикальным выпуском 50/75/110 мм	Трап регулируемый с подрамником и решеткой из чугуна, с горизонтальным выпуском 40/50 мм	Трап регулируемый с подрамником и решеткой из чугуна, с прижимным фланцем, с горизонтальным выпуском 40/50 мм	Трап регулируемый с подрамником и решеткой из чугуна , с горизонтальным выпуском 75/110 мм	Трап регулируемый с подрамником и решеткой из чугуна, с прижимным фланцем, с горизонтальным выпуском 75/110 мм
Описание / Specification	Корпус из ПП, размеры решетки 140x140 мм Body - PP, grate size 140x140 mm	Корпус из ПП, размеры решетки 140x140 мм Body - PP, grate size 140x140 mm	Корпус из ПП, размеры решетки 140x140 мм Body - PP, grate size 140x140 mm	Корпус из ПП, размеры решетки 140x140 мм Body - PP, grate size 140x140 mm	Корпус из ПП, размеры решетки 139x139 мм Body - PP, grate size 139x139 mm	Корпус из ПП, размеры решетки 140x140 мм Body - PP, grate size 140x140 mm

ТРАПЫ – ОБЗОР ПРОДУКЦИИ
DRAINS – PRODUCTS OVERVIEW

Дворовые трапы / Outdoors drain






Артикул Article	ТП-112.110/160-250VP ТР-112.110/160-250VP	ТП-113.110-250VP ТР-113.110-250VP	ТП-606 ТР-606	ТП-606.1 ТР-606.1
Наименование / Product name	Трап с вертикальным выпуском 110/160 мм / Floor drain vertical outlet 110/160 mm	Трап с вертикальным выпуском 110 мм / Floor drain vertical outlet 110 mm	Трап с вертикальным выпуском 110/160 мм / Floor drain vertical outlet 110/160 mm	Трап с подрамником, с вертикальным выпуском 110/160 мм / Drain with frame vertical outlet 110/160 mm
Описание / Specification	Корпус из чугуна, размеры решетки 238x238 мм / Body - cast iron, grate size 238x238 mm	Корпус из чугуна, размеры решетки 238x238 мм / Body - cast iron, grate size 238x238 mm	Корпус из ПП, размеры решетки 238x238 мм / Body - PP, grate size 238x238 mm	Корпус из ПП, подрамник из чугуна, размеры решетки 238x238 мм / Body - PP, frame - cast iron, grate size 238x238 mm

Дворовые трапы/ Outdoors drain



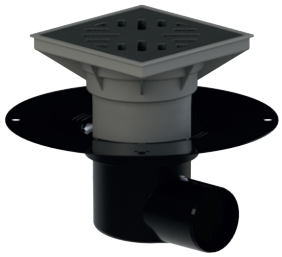




Артикул Article	ТП-615 ТР-615	ТП-615.1 ТР-615.1	ТП-615Н ТР-615Н	ТП-615.1Н ТР-615.1Н
Наименование / Product name	Регулируемый трап с горизонтальным выпуском 110 мм / Regulable floor drain horizontal outlet 110 mm	Регулируемый трап с подрамником и горизонтальным выпуском 110 мм / Regulable floor drain with frame horizontal outlet 110 mm	Трап регулируемый с горизонтальным выпуском 110 мм / Regulable floor drain with horizontal outlet 110 mm	Трап регулируемый с подрамником, с горизонтальным выпуском 110 мм / Regulable floor drain with frame horizontal outlet 110 mm
Описание / Specification	Корпус из ПП, размеры решетки 238x238 мм / Body - PP, grate size 238x238 mm	Корпус из ПП, размеры решетки 238x238 мм / Body - PP, grate size 238x238 mm	Корпус из ПП, размеры решетки 238x238 мм Body - PP, grate size 238x238 mm	Корпус из ПП, подрамник из чугуна, размеры решетки 238x238 мм Body - PP, frame - cast iron, grate size 238x238 mm

ТРАПЫ – ОБЗОР ПРОДУКЦИИ
DRAINS – PRODUCTS OVERVIEW

Дворовые трапы/
Outdoors drain

Исполнение с дренажным кольцом


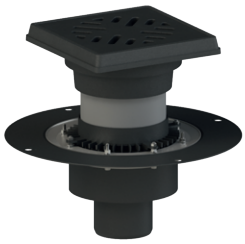



Исполнение с уплотнительным кольцом



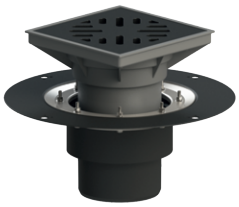


Артикул Article	ТП-616.110 ТР-616.110	ТП-616.1.110 ТР-616.1.110	ТП-616.160 ТР-616.160	ТП-616.1.160 ТР-616.1.160
Наименование / Product name	Регулируемый трап с вертикальным выпуском 110 мм / Regulable floor drain vertical outlet 110 mm	Регулируемый трап с подрамником и вертикальным выпуском 110 мм / Regulable floor drain with frame vertical outlet 110 mm	Регулируемый трап с вертикальным выпуском 160 мм / Regulable floor drain vertical outlet 160 mm	Трап регулируемый с подрамником, с вертикальным выпуском 160 мм / Regulable floor drain with frame vertical outlet 160 mm
Описание / Specification	Корпус из ПП, размеры решетки 238x238 мм / Body - PP, grate size 238x238 mm	Корпус из ПП, размеры решетки 238x238 мм / Body - PP, grate size 238x238 mm	Корпус из ПП, размеры решетки 238x238 мм Body - PP, grate size 238x238 mm	Корпус из ПП, подрамник из чугуна, размеры решетки 238x238 мм Body - PP, frame - cast iron, grate size 238x238 mm

ТРАПЫ – ОБЗОР ПРОДУКЦИИ
DRAINS – PRODUCTS OVERVIEW

Запахозапирающие устройства / Smell-closing trap seal

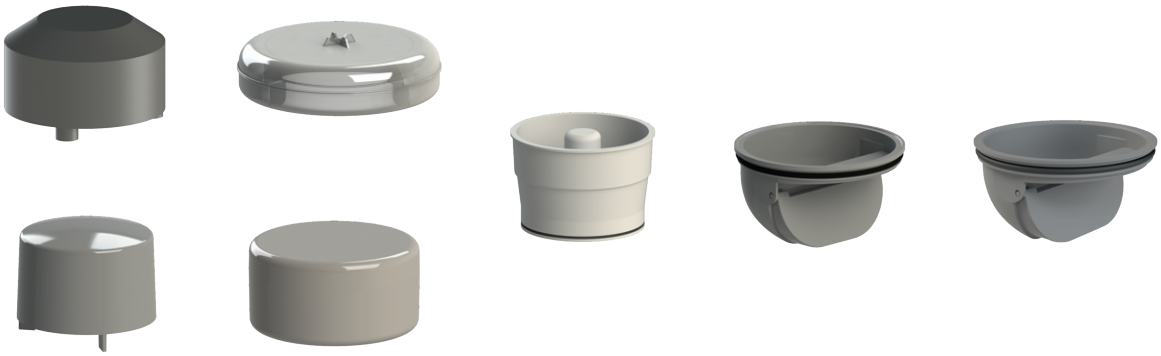

Артикул Article	ТП-100H, ТП-102H, ТП-104H, ТП-310H / ТР-100H, ТР-102H, ТР-104H, ТР-310H	ТП-102D, ТП-310D / ТР-102D, ТР-310D	ТП-102M, ТП-104M / ТР-102M, 104M	ТП-606.3E / ТР-606.3E	ТП-310E ТР-310E
Наименование / Product name	Колпачок гидрозатвора/ Cap of water sealing	Поплавковый «сухой» затвор/ «Dry» float trap seal	Механический «сухой» затвор / Manual «dry» trap seal	Запахозапирающее устройство для дворовых трапов/ Smell-closing trap seal for outdoors drains	Незамерзающее запахозапирающее устройство

Решетки / Grates

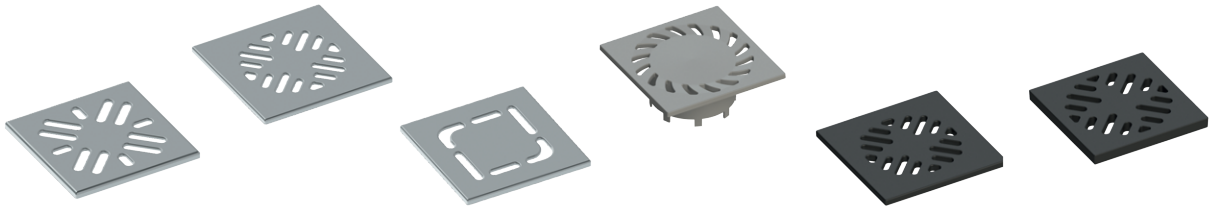

Артикул Article	ТП-150.100S ТР-150.100S	ТП-152.150S ТР-152.150S	ТП-153.150S ТР-153.150S	ТП-152.150Pp ТР-152.150Pp	ТП-156.150P ТР-156.150P	ТП-606.1E ТР-606.1E
Наименование / Product name	Решетка из нержавеющей стали/ Stainless steel grate	Решетка из нержавеющей стали/ Stainless steel grate	Решетка из нержавеющей стали/ Stainless steel grate	Решетка из полипропилена/ Propylene grate	Решетка из чугуна/ Cast iron grate	Решетка из чугуна/ Cast iron grate
Описание / Specification	Размеры 100x100x5 мм Size 100x100x5 mm	Размеры 140x140x5,5 мм Size 140x140x5,5 mm	Размеры 140x140x6,5 мм Size 140x140x6,5 mm	Размеры 140x140x5,5 мм Size 140x140x5,5 mm	Размеры 140x140x8 мм Size 140x140x8 mm	Размеры 238x238x22 мм Size 238x238x22 mm

ТРАПЫ ДЛЯ ВНУТРЕННИХ ПОМЕЩЕНИЙ / FLOOR DRAINS

ТП-100.50-100VSHs Трап с вертикальным выпуском 50мм / TP-100.50-100VSHs Floor drain with vertical outlet 50 mm

Технические характеристики/ Technical specifications	
Пропускная способность / Capacity	0,7 л/с 0.7 l/s
Максимальная нагрузка / Self-load max	300 кг / 300 kg
Материалы / Material	Корпус трапа и колпачок гидрозатвора из ПП, решетка из нержавеющей стали Body, cap of water sealing – PP, stainless steel grate
Диаметр выпускного патрубка / Diameter of the outlet nozzle	50 мм / 50 mm
Температура стоков /Effluent temperature	до +85 °С (кратковременно до +100 °С) to +85 °C (short time to +100°C)
Масса нетто / Weight	0,135 кг / 0.135 kg
Размеры решетки / Grate size	100x100 мм 100x100 mm



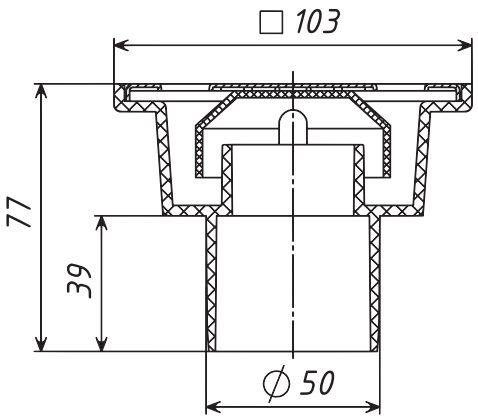

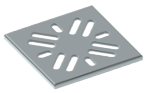

ТП-150.100S / TP-150.100S

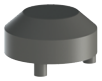

ТП-100Н / TP-100H

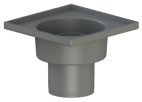

ТП-100К /TP-100K

ТРАПЫ ДЛЯ ВНУТРЕННИХ ПОМЕЩЕНИЙ / FLOOR DRAINS

ТП-101.40-100HS(Hs+Ms) Трап с двойным затвором и горизонтальным выпуском 40мм

Технические характеристики/ Technical specifications	
Пропускная способность / Capacity	0,7 л/с 0.7 l/s
Максимальная нагрузка / Self-load max	300 кг / 300 kg
Материалы / Material	Корпус трапа и колпачок гидрозатвора из ПП, решетка из нержавеющей стали Body, cap of water sealing – PP, stainless steel grate
Диаметр выпускного патрубка / Diameter of the outlet nozzle	40 мм / 40mm
Температура стоков /Effluent temperature	до +85 °С (кратковременно до +100 °С) to +85 °С (short time to +100°С)
Масса нетто / Weight	0,217 кг/ 0.217 kg
Размеры решетки / Grate size	100x100 мм 100x100 mm
Дополнительная информация / Additional information	Трап оснащается запахозапирающим устройством: двойной затвор (гидрозатвор + механический «сухой» затвор)



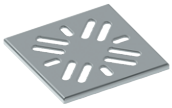

ТП-150.100S / TP-150.100S



ТП-100К /TP-100К

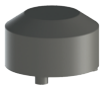

ТП-102Н / TP-102H



ТП-102М / TP-102M

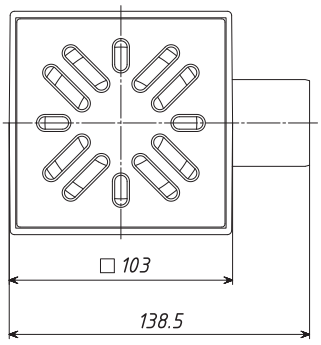

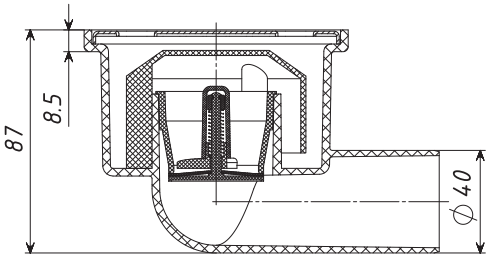

ТП-101.50-100HS Трап с горизонтальным выпуском 50 мм

Технические характеристики/ Technical specifications	
Пропускная способность / Capacity	0,7 л/с 0.7 l/s
Максимальная нагрузка / Self-load max	300 кг / 300 kg
Материалы / Material	Корпус трапа и колпачок гидрозатвора из ПП, решетка из нержавеющей стали Body, cap of water sealing – PP, stainless steel grate
Диаметр выпускного патрубка / Diameter of the outlet nozzle	50 мм / 50 mm
Температура стоков /Effluent temperature	до +85 °С (кратковременно до +100 °С) to +85 °С (short time to +100°С)
Масса нетто / Weight	0,135 кг / 0.135 kg
Размеры решетки / Grate size	100x100 мм 100x100 mm
Дополнительная информация / Additional information	Трап оснащается запахозапирающим устройством: гидрозатвор или двойной затвор (гидрозатвор + механический «сухой» затвор)

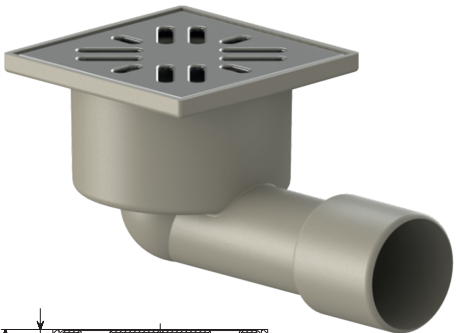

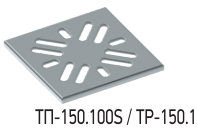

ТП-150.100S / TP-150.100S



ТП-100К /TP-100К

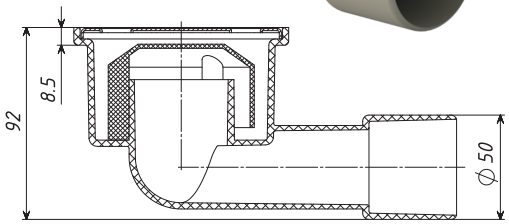

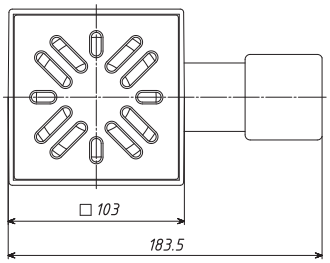

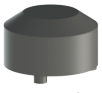

ТП-102Н / TP-102H



ТП-102М / TP-102M

Артикул	Материал решетки	Запахозапирающее устройство	Макс. нагрузка кг
ТП-101.50-100HSHs	Сталь	Гидрозатвор	300
ТП-101.50-100HS(Hs+Ms)		Двойной затвор (гидрозатвор + механический "сухой" затвор)	

ТРАПЫ ДЛЯ ВНУТРЕННИХ ПОМЕЩЕНИЙ / FLOOR DRAINS

ТП-102 Трап с вертикальным выпуском 50мм / ТР-102 Floor drain with vertical outlet 50 mm

Технические характеристики/ Technical specifications	
Пропускная способность / Capacity	1 л/с 1 l/s
Максимальная нагрузка / Self-load max	300 кг / 300 kg
Материалы / Material	Корпус трапа и колпачок гидрозатвора из ПП, решетка из нержавеющей стали Body, cap of water sealing – PP, stainless steel grate
Диаметр выпускного патрубка / Diameter of the outlet nozzle	50 мм / 50 mm
Температура стоков / Effluent temperature	до +85 °С (кратковременно до +100 °С) to +85 °С (short time to +100°С)
Масса нетто / Weight	0,285 кг / 0.285 kg
Размеры решетки / Grate size	140x140 мм / 140x140 mm
Дополнительная информация / Additional information	Трап может оснащаться различными видами запахозапирающих устройств: гидрозатвор, «сухой» поплавковый затвор, механический затвор, двойной затвор (гидрозатвор + механический затвор); а также различными видами решеток: нержавеющая сталь, чугун, ПП. Drain can be completed with different smell-closing trap seal: water seal, «dry» float trap seal, manual trap seal, double trap seal (water seal + manual trap seal) and different grates: stainless steel, cast iron, PP.



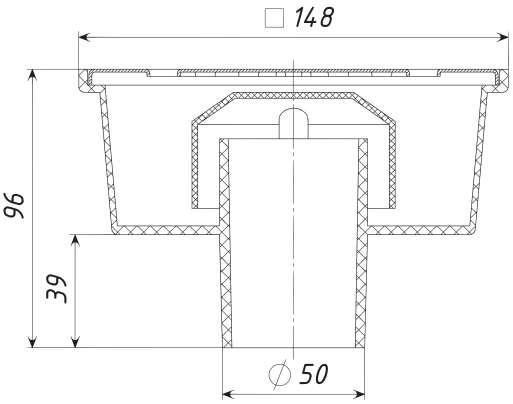

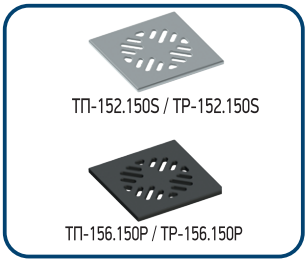

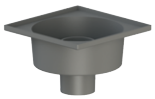



Артикул	Материал решетки	Масса кг	Запахозапирающее устройство	Макс. нагрузка кг
ТП-102.50-150VSHs	Сталь	0,29	Гидрозатвор	300
ТП-102.50-150VSDs		0,29	«Сухой» затвор	
ТП-102.50-150VSMs		0,28	Механический затвор	
ТП-102.50-150VS(Hs+Ms)		0,3	Двойной затвор	
ТП-102.50-150VPHs	Чугун	1,3	Гидрозатвор	1500
ТП-102.50-150VPDs		1,3	«Сухой» затвор	
ТП-102.50-150VPMs		1,17	Механический затвор	
ТП-102.50-150VP(Hs+Ms)		1,32	Двойной затвор	

ТРАПЫ ДЛЯ ВНУТРЕННИХ ПОМЕЩЕНИЙ / FLOOR DRAINS

ТП-103 Трап с горизонтальным выпуском 50мм / TP-103 Floor drain with horizontal outlet 50 mm

Технические характеристики/ Technical specifications	
Пропускная способность / Capacity	1 л/с 1 l/s
Максимальная нагрузка / Self-load max	300 кг / 300 kg
Материалы / Material	Корпус трапа и запахо-запирающее устройство из ПП гидрозатвора из ПП, решетка из нержавеющей стали Body, cap of water sealing – PP, stainless steel grate
Диаметр выпускного патрубка / Diameter of the outlet nozzle	50 мм / 50 mm
Температура стоков / Effluent temperature	до +85 °С (кратковременно до +100 °С) to +85 °С (short time to +100°С)
Масса нетто / Weight	0,285 кг / 0.285 kg
Размеры решетки / Grate size	140x140 мм / 140x140 mm
Дополнительная информация / Additional information	Трап может оснащаться различными видами запахозапирающих устройств: гидрозатвор, «сухой» поплавковый затвор, механический затвор, двойной затвор (гидрозатвор + механический затвор); а также различными видами решеток: нержавеющая сталь, чугун, ПП. Drain can be completed with different smell-closing trap seal: water seal, «dry» float trap seal, manual trap seal, double trap seal (water seal + manual trap seal) and different grates: stainless steel, cast iron, PP.



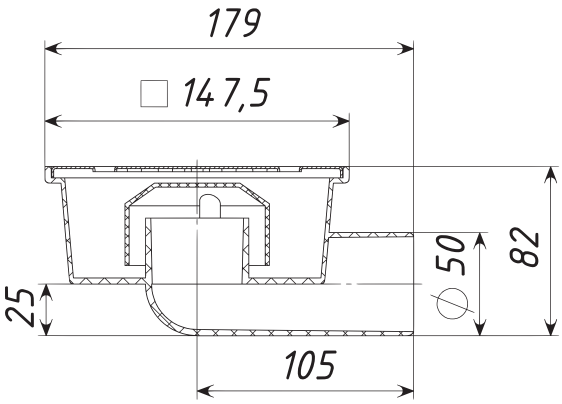


ТП-152.150S / TP-152.150S

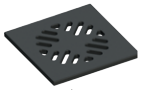
ТП-156.150P / TP-156.150P


ТП-103К / TP-103K

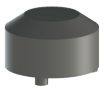
ТП-102Н / TP-102H


ТП-102D / TP-102D


ТП-102М / TP-102M

Артикул	Материал решетки	Масса кг	Запахозапирающее устройство	Макс. нагрузка кг
ТП-103.50-150HSHs	Сталь	0,31	Гидрозатвор	300
ТП-103.50-150HSDs		0,31	«Сухой» затвор	
ТП-103.50-150HSMs		0,3	Механический затвор	
ТП-103.50-150HS(Hs+Ms)		0,35	Двойной затвор	
ТП-103.50-150HPHs	Чугун	1,3	Гидрозатвор	1500
ТП-103.50-150HPDs		1,3	«Сухой» затвор	
ТП-103.50-150HPMs		1,3	Механический затвор	
ТП-103.50-150HP(Hs+Ms)		1,35	Двойной затвор	

ТРАПЫ ДЛЯ ВНУТРЕННИХ ПОМЕЩЕНИЙ / FLOOR DRAINS

ТП-104 Трап с вертикальным выпуском 110мм / TP-104 Floor drain with vertical outlet 110 mm

Технические характеристики/ Technical specifications	
Пропускная способность /	1 л/с 1 l/s
Capacity Максимальная нагрузка / Self-load max	300 кг / 300 kg
Материалы / Material	Корпус трапа и колпачок гидрозатвора из ПП, решетка из нержавеющей стали Body, cap of water sealing – PP, stainless steel grate
Диаметр выпускного патрубка / Diameter of the outlet nozzle	110 мм / 110 mm
Температура стоков / Effluent temperature	до +85 °С (кратковременно до +100 °С) to +85 °С (short time to +100°С)
Масса нетто / Weight	0,3 кг / 0.3 kg
Размеры решетки / Grate size	140x140 мм 140x140 mm
Дополнительная информация / Additional information	Трап может оснащаться различными видами запахозапирающих устройств: гидрозатвор, «сухой» поплавковый затвор, механический затвор, двойной затвор (гидрозатвор + механический затвор); а также различными видами решеток: нержавеющая сталь, чугун, ПП. Drain can be completed with different smell-closing trap seal: water seal, «dry» float trap seal, manual trap seal, double trap seal (water seal + manual trap seal) and different grates: stainless steel, cast iron, PP.



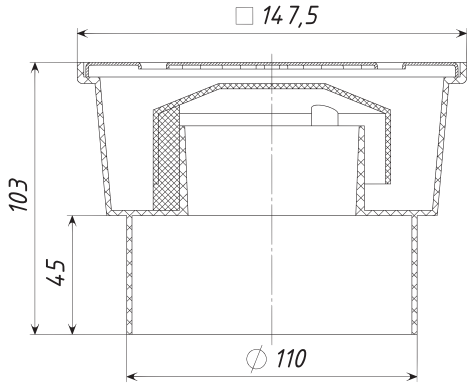

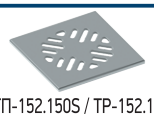
ТП-152.150S / TP-152.150S

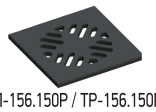
ТП-156.150P / TP-156.150P


ТП-104К / TP-104К

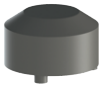
ТП-104Н / TP-104Н


ТП-102D / TP-102D


ТП-104М/ TP-104М

Артикул	Материал решетки	Масса кг	Запахозапирающее устройство	Макс. нагрузка кг
ТП-104.110-150VSHs	Сталь	0,31	Гидрозатвор	300
ТП-104.110-150VSDs		0,31	«Сухой» затвор	
ТП-104.110-150VSMs		0,31	Механический затвор	
ТП-104.110-150VS(Hs+Ms)		0,35	Двойной затвор	
ТП-104.110-150VPHs	Чугун	1,3	Гидрозатвор	1500
ТП-104.110-150VPDs		1,15	«Сухой» затвор	
ТП-104.110-150VPMs		1,15	Механический затвор	
ТП-104.110-150VP(Hs+Ms)		1,35	Двойной затвор	

ТРАПЫ ДЛЯ ВНУТРЕННИХ ПОМЕЩЕНИЙ / FLOOR DRAINS

ТП-105 Трап с горизонтальным выпуском 110мм / ТР-105 Floor drain with horizontal outlet 110 mm

Технические характеристики/ Technical specifications	
Пропускная способность / Capacity	1 л/с 1 l/s
Максимальная нагрузка / Self-load max	300 кг / 300 kg
Материалы / Material	Корпус трапа и колпачок гидрозатвора из ПП, решетка из нержавеющей стали Body, cap of water sealing – PP, stainless steel grate
Диаметр выпускного патрубка / Diameter of the outlet nozzle	110 мм / 110 mm
Температура стоков / Effluent temperature	до +85 °С (кратковременно до +100 °С) to +85 °С (short time to +100°С)
Масса нетто / Weight	0,35 кг / 0.35 kg
Размеры решетки / Grate size	140x140 мм 140x140 mm
Дополнительная информация / Additional information	Трап может оснащаться различными видами запахозапирающих устройств: гидрозатвор, «сухой» поплавковый затвор, механический затвор, двойной затвор (гидрозатвор + механический затвор); а также различными видами решеток: нержавеющая сталь, чугун, ПП. Drain can be completed with different smell-closing trap seal: water seal, «dry» float trap seal, manual trap seal, double trap seal (water seal + manual trap seal) and different grates: stainless steel, cast iron, PP.

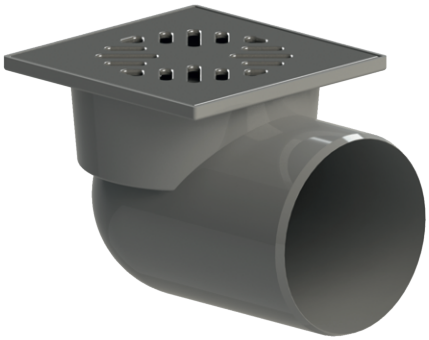

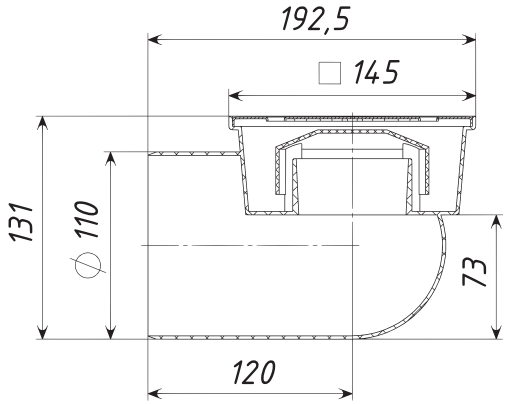

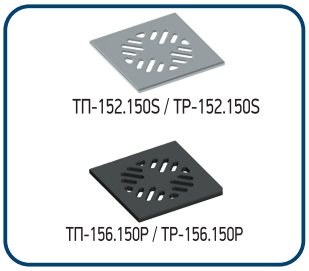

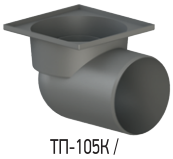
ТП-105К / ТР-105К



Артикул	Материал решетки	Масса кг	Запахозапирающее устройство	Макс. нагрузка кг
ТП-105.110-150HSHs	Сталь	0,35	Гидрозатвор	300
ТП-105.110-150HSDs		0,35	«Сухой» затвор	
ТП-105.110-150HSMs		0,37	Механический затвор	
ТП-105.110-150HS(Hs+Ms)		0,4	Двойной затвор	
ТП-105.110-150HPHs	Чугун	1,35	Гидрозатвор	1500
ТП-105.110-150HPDs		1,35	«Сухой» затвор	
ТП-105.110-150HPMs		1,37	Механический затвор	
ТП-105.110-150HP(Hs+Ms)		1,4	Двойной затвор	

ТРАПЫ РЕГУЛИРУЕМЫЕ ДЛЯ ВНУТРЕННИХ ПОМЕЩЕНИЙ

ТП-1712 Трап вертикальный регулируемый с универсальным выпуском D50/75/110 мм

Технические характеристики	
Пропускная способность	0,7 л/с
Материалы корпуса и надставного элемента	ПП
Диаметр выпускного патрубка	110/75/50 мм
Температура окружающей среды	от -50 °С до +90 °С
Температура стоков	не более +85 °С
Размеры решетки	140x140 мм
Дополнительная информация	Трап может оснащаться различными видами запахозапирающих устройств: "сухой" поплавковый, двойной затвор (гидрозатвор + механический затвор), а так же решеткой из нержавеющей стали. При установке трапа в разрыв гидроизоляции уплотнительное кольцо не ставится. Надставной элемент может подпиливаться по высоте стяжки.



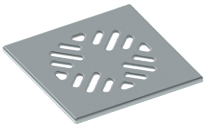

ТП-152.150S
ТР-152.150S



Чаша сифона / Siphon bowl
ТП-310С / ТР-310С
* Вместо сифонной чаши можно использовать незамерзающее запахозапирающее устройство



Надставной элемент (трап) ТП-310NE / Extension TP-310NE



Уплотнительное кольцо / Sealing ring
ТП-310.1Е / ТР-310.1Е



ТП-1712К / ТР-1712К

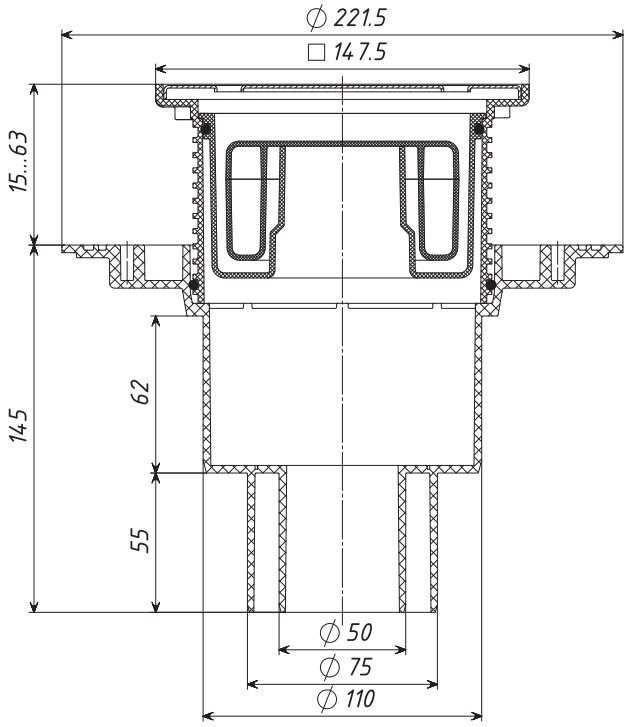

Артикул	Материал решетки	Масса кг	Запахозапирающее устройство	Макс. нагрузка кг
ТП-1712Ds	Сталь	0,73	Поплавковый "Сухой"	300
ТП-1712(Hs+Ms)	Сталь	0,72	Двойной затвор (гидрозатвор + механический сухой затвор)	

ТРАПЫ РЕГУЛИРУЕМЫЕ ДЛЯ ВНУТРЕННИХ ПОМЕЩЕНИЙ

ТП-1612 Трап горизонтальный регулируемый с универсальным выпуском D75/110

Технические характеристики	
Пропускная способность	0,7 л/с
Материалы корпуса и надставного элемента	ПП
Диаметр выпускного патрубка	110/75 мм
Температура окружающей среды	от -50 °С до +90 °С
Температура стоков	не более +85 °С
Размеры решетки	140х140 мм
Дополнительная информация	Трап может оснащаться различными видами запахозапирающих устройств: "сухой" поплавковый, двойной затвор (гидрозатвор + механический затвор), а так же решеткой из нержавеющей стали. При установке трапа в разрыв гидроизоляции уплотнительное кольцо не ставится. Надставной элемент может подпиливаться по высоте стяжки.

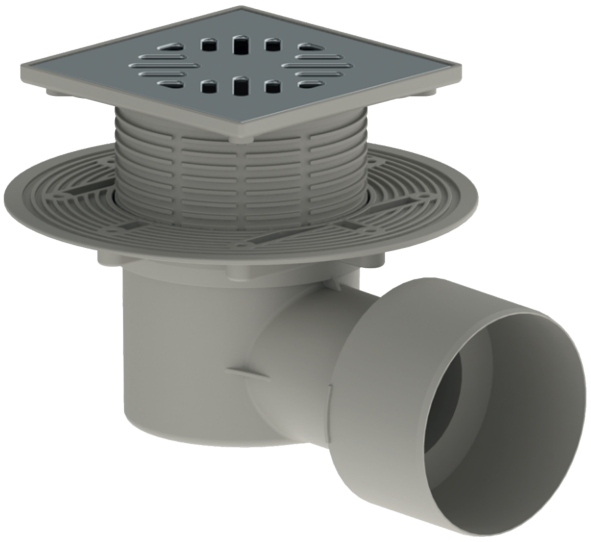

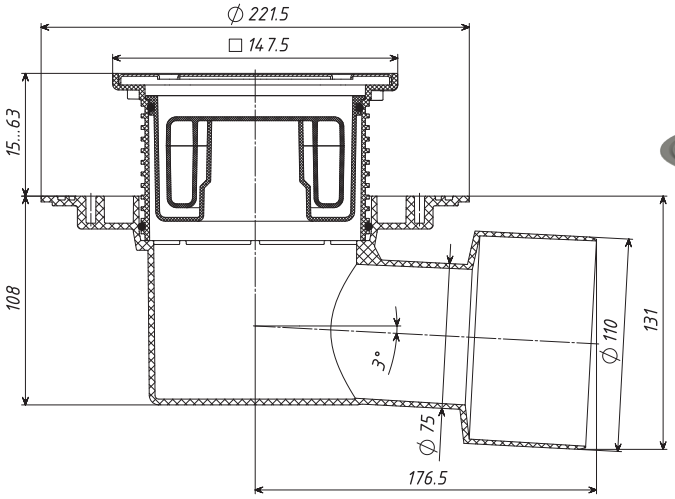

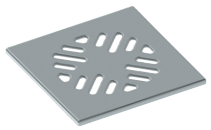

ТП-152.150S
ТР-152.150S



Чаша сифона / Siphon bowl
ТП-310С / ТР-310С
* Вместо сифонной чаши можно использовать незамерзающее запахозапирающее устройство



Надставной элемент (трап) ТП-310NE / Extension TP-310NE



Уплотнительное кольцо / Sealing ring
ТП-310.1Е / ТР-310.1Е



ТП-1612К / ТР-1612К

Артикул	Материал решетки	Масса кг	Запахозапирающее устройство	Макс. нагрузка кг
ТП-1612Ds	Сталь	0,73	Поплавковый "Сухой"	300
ТП-1612(Hs+Ms)	Сталь	0,72	Двойной затвор (гидрозатвор + механический сухой затвор)	

ТРАПЫ РЕГУЛИРУЕМЫЕ ДЛЯ ВНУТРЕННИХ ПОМЕЩЕНИЙ

ТП-5612 Трап горизонтальный регулируемый с универсальным выпуском D40/50

Технические характеристики	
Пропускная способность	0,7 л/с
Материалы корпуса и надставного элемента	ПП
Диаметр выпускного патрубка	110/75/50 мм
Температура окружающей среды	от -50 °С до +90 °С
Температура стоков	не более +85 °С
Размеры решетки	140x140 мм
Дополнительная информация	Трап может оснащаться различными видами запахозапирающих устройств: "сухой" поплавковый, двойной затвор (гидрозатвор + механический затвор), а так же решеткой из нержавеющей стали. При установке трапа в разрыв гидроизоляции уплотнительное кольцо не ставится. Надставной элемент может подпиливаться по высоте стяжки.



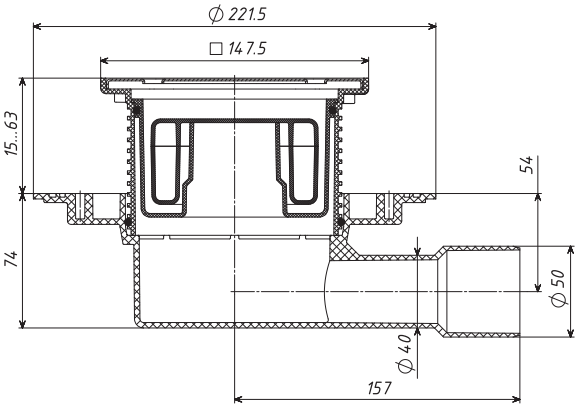

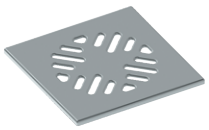

ТП-152.150S
ТР-152.150S



Чаша сифона / Siphon bowl
ТП-310С / ТР-310С
* Вместо сифонной чаши можно использовать незамерзающее запахозапирающее устройство



Надставной элемент (трап) ТП-310NE / Extension TP-310NE



Уплотнительное кольцо / Sealing ring
ТП-310.1Е / ТР-310.1Е



ТП-5612К / ТР-5612К

Артикул	Материал решетки	Масса кг	Запахозапирающее устройство	Макс. нагрузка кг
ТП-5612Ds	Сталь	0,66	Поплавковый "Сухой"	300
ТП-5612(Hs+Ms)	Сталь	0,65	Двойной затвор (гидрозатвор + механический сухой затвор)	

ТРАПЫ ДЛЯ ВНУТРЕННИХ ПОМЕЩЕНИЙ, БАЛКОНОВ И ТЕРРАС

ТП-310 Трап с регулируемый с вертикальным выпуском 110/75/50 мм / TP-310 Regulable floor drain with vertical outlet 110/75/50 mm

Технические характеристики/ Technical specification	
Пропускная способность / Capacity	0,7 л/с 0.7 l/s
Материалы / Material	Надставной элемент из АБС, сифон, основание трапа из ПП, решетка из нержавеющей стали Extension – ABS, siphon, body, cap of water sealing – PP, stainless steel grate and clamping ring
Диаметр выпускного патрубка / Diameter of the outlet nozzle	110/75/50 мм 110/75/50 mm
Температура стоков / Effluent temperature	до +85 °С (кратковременно до +100 °С) to +85 °C (short time to +100°C)
Масса нетто / Weight	0,74 кг /0.74 kg
Размеры решетки / Grate size	140x140 мм 140x140 mm
Дополнительная информация / Additional information	Трап может оснащаться различными видами запахозапирающих устройств: гидрозатвор, «сухой» поплавковый затвор, механический затвор, двойной затвор (гидрозатвор + механический затвор); а также двумя видами решеток: нержавеющая сталь и чугун. При установке трапа в разрыв гидроизоляции уплотнительное кольцо на надставной элемент не ставится. Надставной элемент может подпиливаться по высоте стяжки. Трап может оснащаться нагревательным элементом ТП-79.100. Нагревательный элемент: саморегулирующийся кабель 15-20 Вт, 220-230 В. Drain can be completed with different smell-closing trap seal: water seal, «dry» float trap seal, manual trap seal, double trap seal (water seal + manual trap seal) and different grates: stainless steel, cast iron, PP. The extension element allow cutting along the height of the buckle. The sealing ring is not installed in the installation the floor drains in the breaking of the hydro insulation. Floor drain can be completed with heating element TP-79.100. Heating: self regulating cable 15-20 W, 220-230 V.





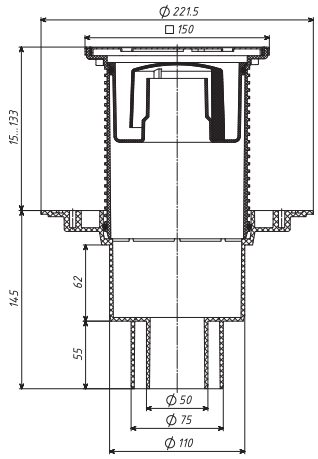

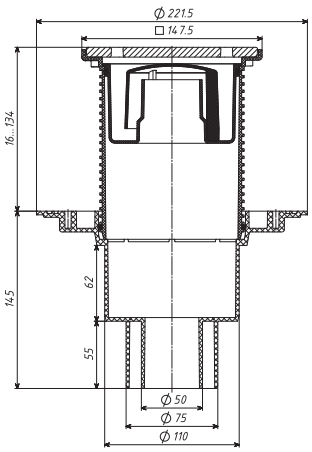



ТП-152.150S / TP-152.150S

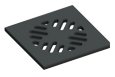

ТП-156.150P / TP-156.150P



ТП-310D / TP-310D



ТП-310H / TP-310H



ТП-102M / TP-102M



Надставной элемент (трап) ТП-310NE / Extension TP-310NE



Чаша сифона / Siphon bowl
ТП-310С / TP-310C
* Вместо сифонной чаши можно использовать незамерзающее запахозапирающее устройство



ТП-310E / TP-310E



Уплотнительное кольцо / Sealing ring
ТП-310.1E / TP-310.1E



ТП-310К / TP-310K

Артикул	Материал решетки	Масса кг	Запахозапирающее устройство	Макс. нагрузка кг
ТП-310Hs	Сталь	0,85	Гидрозатвор	300
ТП-310Ms		0,84	Механический "Сухой"	
ТП-310Ds		0,88	Поплавковый "Сухой"	
ТП-310(Hs+Ms)		0,87	Двойной затвор	
ТП-310N		0,81	Незамерзающий затвор	
ТП-310PHs	Чугун	1,59	Гидрозатвор	1500
ТП-310PMs		1,58	Механический "Сухой"	
ТП-310PDs		1,62	Поплавковый "Сухой"	
ТП-310P(Hs+Ms)		1,61	Двойной затвор	
ТП-310PN		1,55	Незамерзающий затвор	

ТРАПЫ ДЛЯ ВНУТРЕННИХ ПОМЕЩЕНИЙ, БАЛКОНОВ И ТЕРРАС

ТП-310.1 Трап регулируемый с прижимным фланцем и вертикальным выпуском 110/75/50 мм / TP-310.1 Regular floor drain with clamping ring and vertical outlet 110/75/50 mm

Технические характеристики/ Technical specifications	
Пропускная способность / Capacity	0,7 л/с 0.7 l/s
Материалы / Material	Надставной элемент из АБС, сифон, основание трапа и колпачок гидрозатвора из ПП, решетка и прижимной фланец из нержавеющей стали Extension – ABS, siphon, body, cap of water sealing – PP, stainless steel grate and clamping ring
Диаметр выпускного патрубка / Diameter of the outlet nozzle	110/75/50 мм 110/75/50 mm
Температура стоков / Effluent temperature	до +85 °С (кратковременно до +100 °С) to +85 °С (short time to +100°С)
Масса нетто / Weight	1,08 кг / 1.08 kg
Размеры решетки / Grate size	140x140 мм 140x140 mm
Дополнительная информация / Additional information	Трап может оснащаться различными видами запахозапирающих устройств: гидрозатвор, «сухой» поплавковый затвор, механический затвор, двойной затвор (гидрозатвор + механический затвор); а также двумя видами решеток: нержавеющая сталь и чугун. При установке трапа в разрыв гидроизоляции уплотнительное кольцо на надставной элемент не ставится. Надставной элемент может подпиливаться по высоте стяжки. Трап может оснащаться нагревательным элементом ТП-79.100. Нагревательный элемент: саморегулирующийся кабель 15-20 Вт, 220-230 В. Drain can be completed with different smell-closing trap seal: water seal, «dry» float trap seal, manual trap seal, double trap seal (water seal + manual trap seal) and different grates: stainless steel, cast iron, PP. The extension element allow cutting along the height of the buckle. The sealing ring is not installed in the installation the floor drains in the breaking of the hydro insulation. Floor drain can be completed with heating element TP-79.100. Heating: self regulating cable 15-20 W, 220-230 V.





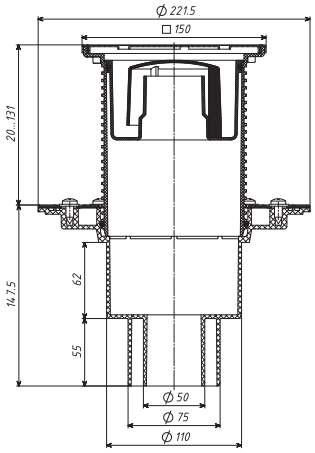

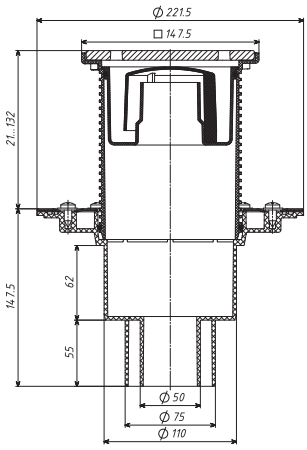



ТП-152.150S / TP-152.150S

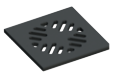

ТП-156.150P / TP-156.150P



ТП-310D / TP-310D



ТП-310H / TP-310H



ТП-102M / TP-102M



Надставной элемент (трап) ТП-310NE / Extension TP-310NE



Чаша сифона Siphon bowl ТП-310С / TP-310C
* Вместо сифонной чаши можно использовать незамерзающее запахозапирающее устройство



ТП-81.100/ TP-81.100



Уплотнительное кольцо / Sealing ring ТП-310.1E / TP-310.1E



ТП-310E / TP-310E



ТП-310К / TP-310K

Артикул	Материал решетки	Масса кг	Запахозапирающее устройство	Макс. нагрузка кг
ТП-310.1Hs	Сталь	1,18	Гидрозатвор	300
ТП-310.1Ms		1,16	Механический "Сухой"	
ТП-310.1Ds		1,21	Поплавковый "Сухой"	
ТП-310.1(Hs+Ms)		1,19	Двойной затвор	
ТП-310.1N		1,13	Незамерзающий затвор	
ТП-310.1PHs	Чугун	1,92	Гидрозатвор	1500
ТП-310.1PMs		1,9	Механический "Сухой"	
ТП-310.1PDs		1,95	Поплавковый "Сухой"	
ТП-310.1P(Hs+Ms)		1,93	Двойной затвор	
ТП-310.1PN		1,87	Незамерзающий затвор	

ТРАПЫ ДЛЯ ВНУТРЕННИХ ПОМЕЩЕНИЙ, БАЛКОНОВ И ТЕРРАС

ТП-510 Трап регулируемый с горизонтальным выпуском 40/50 мм / TP-510 Regulable floor drain with horizontal outlet 40/50 mm

Технические характеристики/ Technical specifications	
Пропускная способность / Capacity	0,6 л/с 0.6 l/s
Материалы / Material	Надставной элемент из АБС, сифон, основание трапа и колпачок гидрозатвора из ПП, решетка из нержавеющей стали Extension – ABS, siphon, body, cap of water sealing – PP, stainless steel grate and clamping ring
Диаметр выпускного патрубка / Diameter of the outlet nozzle	40/50 мм 40/50 mm
Температура стоков / Effluent temPerature	до +85 °С (кратковременно до +100 °С) to +85 °С (short time to +100°С)
Масса нетто / Weight	0,71 кг / 0.71 kg
Размеры решетки / Grate size	140x140 мм 140x140 mm
Дополнительная информация / Additional information	Трап может оснащаться различными видами запахозапирающих устройств: гидрозатвор, «сухой» поплавковый затвор, механический затвор, двойной затвор (гидрозатвор + механический затвор); а также двумя видами решеток: нержавеющая сталь и чугун. При установке трапа в разрыв гидроизоляции уплотнительное кольцо на надставной элемент не ставится. Надставной элемент может подпиливаться по высоте стяжки Трап может оснащаться нагревательным элементом ТП-79.100. Нагревательный элемент: саморегулирующийся кабель 15-20 Вт, 220-230 В. Drain can be completed with different smell-closing trap seal: water seal, «dry» float trap seal, manual trap seal, double trap seal (water seal + manual trap seal) and different grates: stainless steel, cast iron, PP. The extension element allow cutting along the height of the buckle. The sealing ring is not installed in the installation the floor drains in the breaking of the hydro insulation. Floor drain can be completed with heating element TP-79.100. Heating: self regulating cable 15-20 W, 220-230 V.





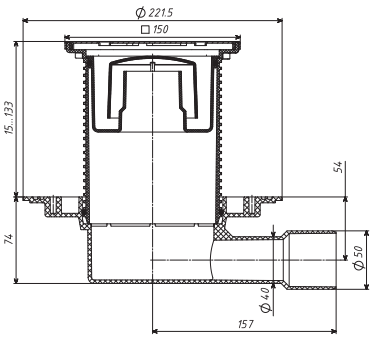

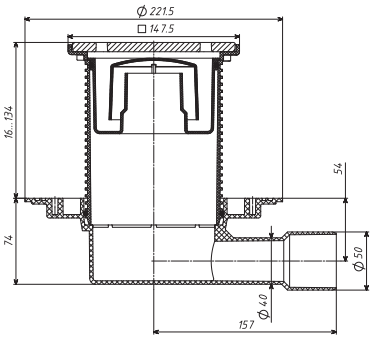



ТП-152.150S / TP-152.150S

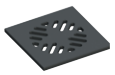

ТП-156.150P / TP-156.150P



ТП-310D / TP-310D



ТП-310H / TP-310H



ТП-102M / TP-102M



Уплотнительное кольцо / Sealing ring
ТП-310.1E / TP-310.1E



Корпус сифона ТП-310С / Siphon body TP-310C
* Вместо сифонной чаши можно использовать незамерзающее запахозапирающее устройство



ТП-310E / TP-310E



Надставной элемент (трап) ТП-310NE / Extension TP-310NE



ТП-510К / TP-510K

Артикул	Материал решетки	Масса кг	Запахозапирающее устройство	Макс. нагрузка кг
ТП-510Hs	Сталь	0,78	Гидрозатвор	300
ТП-510Ms		0,77	Механический "Сухой"	
ТП-510Ds		0,81	Поплавковый "Сухой"	
ТП-510(Hs+Ms)		0,8	Двойной затвор	
ТП-510N		0,738	Незамерзающий затвор	
ТП-510PHs	Чугун	1,52	Гидрозатвор	1500
ТП-510PMs		1,51	Механический "Сухой"	
ТП-510PDs		1,55	Поплавковый "Сухой"	
ТП-510P(Hs+Ms)		1,54	Двойной затвор	
ТП-510PN		1,478	Незамерзающий затвор	

ТРАПЫ ДЛЯ ВНУТРЕННИХ ПОМЕЩЕНИЙ, БАЛКОНОВ И ТЕРРАС

ТП-510.1 Трап регулируемый с прижимным фланцем и горизонтальным выпуском 40/50 мм / TP-510.1 Regular floor drain with clamping ring and horizontal outlet 40/50 mm

Технические характеристики/ Technical specifications	
Пропускная способность / Capacity	0,6 л/с 0.6 l/s
Материалы / Material	Надставной элемент из АБС, сифон, основание трапа и колпачок гидрозатвора из ПП, решетка и прижимной фланец из нержавеющей стали Extension – ABS, siphon, body, cap of water sealing – PP, stainless steel grate and clamping ring
Диаметр выпускного патрубка / Diameter of the outlet nozzle	40/50 мм 40/50 mm
Температура стоков / Effluent temperature	до +85 °С (кратковременно до +100 °С) to +85 °С (short time to +100°С)
Масса нетто / Weight	1,05 кг / 1.05 kg
Размеры решетки / Grate size	140x140 мм 140x140 mm
Дополнительная информация / Additional information	Трап может оснащаться различными видами запахозапирающих устройств: гидрозатвор, «сухой» поплавковый затвор, механический затвор, двойной затвор (гидрозатвор + механический затвор); а также двумя видами решеток: нержавеющая сталь и чугун. При установке трапа в разрыв гидроизоляции уплотнительное кольцо на надставной элемент не ставится. Надставной элемент может подпиливаться по высоте стяжки Трап может оснащаться нагревательным элементом ТП-79.100. Нагревательный элемент: саморегулирующийся кабель 15-20 Вт, 220-230 В. Drain can be completed with different smell-closing trap seal: water seal, «dry» float trap seal, manual trap seal, double trap seal (water seal + manual trap seal) and different grates: stainless steel, cast iron, PP. The extension element allow cutting along the height of the buckle. The sealing ring is not installed in the installation the floor drains in the breaking of the hydro insulation. Floor drain can be completed with heating element TP-79.100. Heating: self regulating cable 15-20 W, 220-230 V.





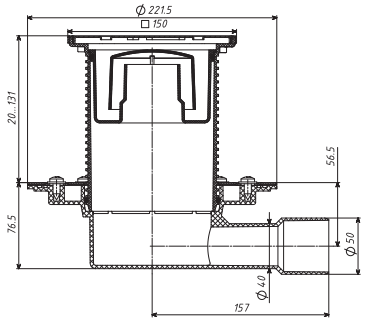

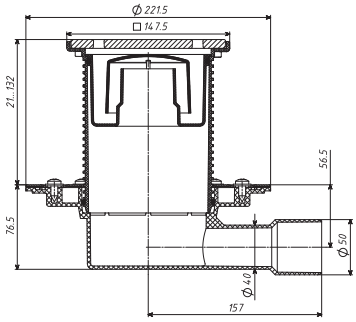



ТП-152.150S / TP-152.150S

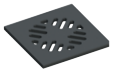

ТП-156.150P / TP-156.150P



ТП-310D / TP-310D



ТП-310H / TP-310H



ТП-102M / TP-102M



ТП-81.100 / TP-81.100



Уплотнительное кольцо / Sealing ring
ТП-310.1E / TP-310.1E



Корпус сифона ТП-310С/ Siphon body TP-310C

* Вместо сифонной чаши можно использовать незамерзающее запахозапирающее устройство



ТП-310E / TP-310E



ТП-510К / TP-510K



Надставной элемент (трап) ТП-310NE / Extension TP-310NE

Артикул	Материал решетки	Масса кг	Запахозапирающее устройство	Макс. нагрузка кг
ТП-510.1Hs	Сталь	1,11	Гидрозатвор	300
ТП-510.1Ms		1,09	Механический "Сухой"	
ТП-510.1Ds		1,14	Поплавковый "Сухой"	
ТП-510.1(Hs+Ms)		1,12	Двойной затвор	
ТП-510.1N		1,064	Незамерзающий затвор	
ТП-510.1PHs	Чугун	1,85	Гидрозатвор	1500
ТП-510.1PMs		1,83	Механический "Сухой"	
ТП-510.1PDs		1,88	Поплавковый "Сухой"	
ТП-510.1P(Hs+Ms)		1,86	Двойной затвор	
ТП-510.1PN		1,804	Незамерзающий затвор	

ТРАПЫ ДЛЯ ВНУТРЕННИХ ПОМЕЩЕНИЙ, БАЛКОНОВ И ТЕРРАС

ТП-5100 Трап регулируемый с горизонтальным выпуском 75/110 мм

Технические характеристики/ Technical specifications	
Пропускная способность / Capacity	0,6 л/с 0.6 l/s
Материалы / Material	Надставной элемент из АБС, сифон, основание трапа и колпачок гидрозатвора из ПП, решетка из нержавеющей стали Extension – ABS, siphon, body, cap of water sealing – PP, stainless steel grate and clamping ring
Диаметр выпускного патрубка / Diameter of the outlet nozzle	40/50 мм 40/50 mm
Температура стоков / Effluent temperature	до +85 °С (кратковременно до +100 °С) to +85 °C (short time to +100°C)
Масса нетто / Weight	0,71 кг / 0.71 kg
Размеры решетки / Grate size	140x140 мм 140x140 mm
Дополнительная информация / Additional information	Трап может оснащаться различными видами запахозапирающих устройств: гидрозатвор, «сухой» поплавковый затвор, механический затвор, двойной затвор (гидрозатвор + механический затвор); а также двумя видами решеток: нержавеющая сталь и чугун. При установке трапа в разрыв гидроизоляции уплотнительное кольцо на надставной элемент не ставится. Надставной элемент может подпиливаться по высоте стяжки Трап может оснащаться нагревательным элементом ТП-79.100. Нагревательный элемент: саморегулирующийся кабель 15-20 Вт, 220-230 В. Drain can be completed with different smell-closing trap seal: water seal, «dry» float trap seal, manual trap seal, double trap seal (water seal + manual trap seal) and different grates: stainless steel, cast iron, PP. The extension element allow cutting along the height of the buckle. The sealing ring is not installed in the installation the floor drains in the breaking of the hydro insulation. Floor drain can be completed with heating element TP-79.100. Heating: self regulating cable 15-20 W, 220-230 V.





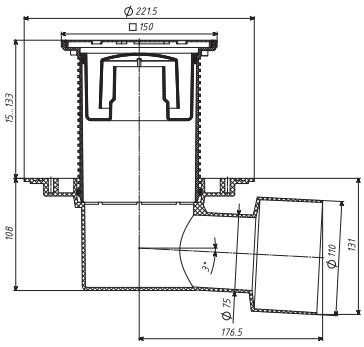

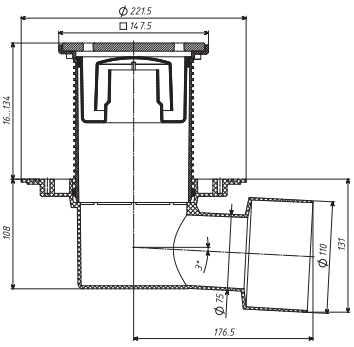



ТП-152.150S / TP-152.150S



ТП-156.150P / TP-156.150P



Уплотнительное кольцо ТП-310.1E / Sealing ring TP-310.1E



ТП-310D / TP-310D



ТП-310H / TP-310H



ТП-102M / TP-102M



Надставной элемент (трап) ТП-310NE / Extension TP-310NE



ТП-5100К / TP-5100K



Корпус сифона ТП-310С / Siphon body TP-310C

* Вместо сифонной чаши можно использовать незамерзающее запахозапирающее устройство



ТП-310E / TP-310E

Артикул	Материал решетки	Масса кг	Запахозапирающее устройство	Макс. нагрузка кг
ТП-5100Hs	Сталь	0,85	Гидрозатвор	300
ТП-5100Ms		0,83	Механический "Сухой"	
ТП-5100Ds		0,88	Поплавковый "Сухой"	
ТП-5100(Hs+Ms)		0,86	Двойной затвор	
ТП-5100N		0,8	Незамерзающий затвор	
ТП-5100PHs	Чугун	1,59	Гидрозатвор	1500
ТП-5100PMs		1,57	Механический "Сухой"	
ТП-5100PDs		1,62	Поплавковый "Сухой"	
ТП-5100P(Hs+Ms)		1,6	Двойной затвор	
ТП-5100PN		1,54	Незамерзающий затвор	

ТРАПЫ ДЛЯ ВНУТРЕННИХ ПОМЕЩЕНИЙ, БАЛКОНОВ И ТЕРРАС

ТП-5100.1 Трап регулируемый с прижимным фланцем и горизонтальным выпуском 75/110 мм

Технические характеристики/ Technical specifications	
Пропускная способность / Capacity	0,6 л/с 0.6 l/s
Материалы / Material	Надставной элемент из АБС, сифон, основание трапа и колпачок гидрозатвора из ПП, решетка и прижимной фланец из нержавеющей стали Extension – ABS, siphon, body, cap of water sealing – PP, stainless steel grate and clamping ring
Диаметр выпускного патрубка / Diameter of the outlet nozzle	40/50 мм 40/50 mm
Температура стоков / Effluent temperature	до +85 °С (кратковременно до +100 °С) to +85 °С (short time to +100°С)
Масса нетто / Weight	0,71 кг / 0.71 kg
Размеры решетки / Grate size	140x140 мм 140x140 mm
Дополнительная информация / Additional information	Трап может оснащаться различными видами запахозапирающих устройств: гидрозатвор, «сухой» поплавковый затвор, механический затвор, двойной затвор (гидрозатвор + механический затвор); а также двумя видами решеток: нержавеющая сталь и чугун. При установке трапа в разрыв гидроизоляции уплотнительное кольцо на надставной элемент не ставится. Надставной элемент может подпиливаться по высоте стяжки Трап может оснащаться нагревательным элементом ТП-79.100. Нагревательный элемент: саморегулирующийся кабель 15-20 Вт, 220-230 В. Drain can be completed with different smell-closing trap seal: water seal, «dry» float trap seal, manual trap seal, double trap seal (water seal + manual trap seal) and different grates: stainless steel, cast iron, PP. The extension element allow cutting along the height of the buckle. The sealing ring is not installed in the installation the floor drains in the breaking of the hydro insulation. Floor drain can be completed with heating element TP-79.100. Heating: self regulating cable 15-20 W, 220-230 V.



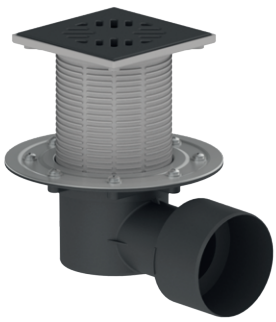

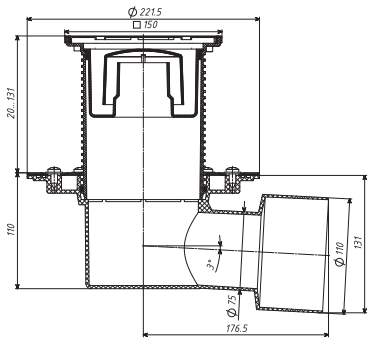

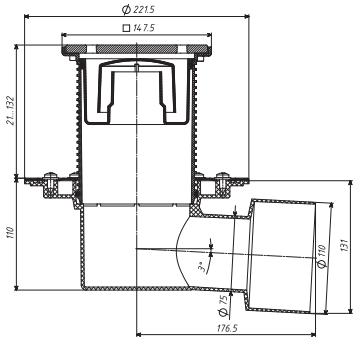



ТП-153.150S / TP-153.150S

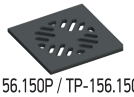

ТП-156.150P / TP-156.150P



ТП-310D / TP-310D



ТП-310H / TP-310H



ТП-102M / TP-102M



Надставной элемент (трап) ТП-310NE / Extension TP-310NE



Уплотнительное кольцо ТП-310.1E / Sealing ring TP-310.1E



ТП-5100K / TP-5100K



Корпус сифона ТП-310С / Siphon body TP-310C

* Вместо сифонной чаши можно использовать незамерзающее запахозапирающее устройство



ТП-310E / TP-310E

Артикул	Материал решетки	Масса кг	Запахозапирающее устройство	Макс. нагрузка кг
ТП-5100.1Hs	Сталь	1,17	Гидрозатвор	300
ТП-5100.1Ms		1,16	Механический "Сухой"	
ТП-5100.1Ds		1,2	Поплавковый "Сухой"	
ТП-5100.1(Hs+Ms)		1,19	Двойной затвор	
ТП-5100.1N		1,13	Незамерзающий затвор	
ТП-5100.1Hs-3000		1,17	Гидрозатвор	
ТП-5100.1Ms-3000		1,16	Механический "Сухой"	
ТП-5100.1Ds-3000		1,2	Поплавковый "Сухой"	
ТП-5100.1(Hs+Ms)-3000		1,19	Двойной затвор	
ТП-5100.1N-3000		1,13	Незамерзающий затвор	
ТП-5100.1PHs	Чугун	1,91	Гидрозатвор	1500
ТП-5100.1PMs		1,9	Механический "Сухой"	
ТП-5100.1PDs		1,94	Поплавковый "Сухой"	
ТП-5100.1P(Hs+Ms)		1,93	Двойной затвор	
ТП-5100.1PN		1,87	Незамерзающий затвор	

ТРАПЫ ДЛЯ ВНУТРЕННИХ ПОМЕЩЕНИЙ, БАЛКОНОВ И ТЕРРАС

ТП-310-3000 Трап регулируемый с вертикальным выпуском 110/75/50 мм / TP-310-3000 Regulable floor drain with vertical outlet 110/75/50 mm

Технические характеристики/ Technical specification	
Пропускная способность / Capacity	0,7 л/с 0.7 l/s
Максимальная нагрузка / Self-load max	300 кг / 300 kg
Материалы / Material	Надставной элемент из АБС, сифон, основание трапа из ПП, решетка из нержавеющей стали Extension – ABS, siphon, body, cap of water sealing – PP, stainless steel grate and clamping ring
Диаметр выпускного патрубка / Diameter of the outlet nozzle	110/75/50 мм 110/75/50 mm
Температура стоков / Effluent temperature	до +85 °С (кратковременно до +100 °С) to +85 °C (short time to +100°C)
Размеры решетки / Grate size	140x140 мм 140x140 mm
Дополнительная информация / Additional information	Трап может оснащаться различными видами запахозапирающих устройств: гидрозатвор, «сухой» поплавковый затвор, механический затвор, двойной затвор (гидрозатвор + механический затвор); а также двумя видами решеток: нержавеющая сталь и чугун. При установке трапа в разрыв гидроизоляции уплотнительное кольцо на надставной элемент не ставится. Надставной элемент может подпиливаться по высоте стяжки. Drain can be completed with different smell-closing trap seal: water seal, «dry» float trap seal, manual trap seal, double trap seal (water seal + manual trap seal) and different grates: stainless steel, cast iron, PP. The extension element allow cutting along the height of the buckle. The sealing ring is not installed in the installation the floor drains in the breaking of the hydro insulation.



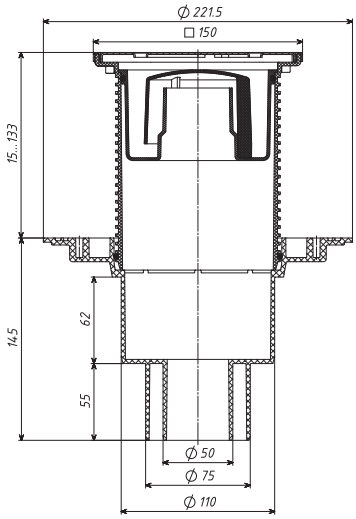


ТП-153.150S / TP-153.150S


ТП-310D / TP-310D


ТП-310H / TP-310H


ТП-102M / TP-102M


Надставной элемент (трап) ТП-310NE с рамкой / Extension TP-310NE


ТП-310K / TP-310K


Чаша сифона / Siphon bowl
ТП-310C / TP-310C
* Вместо сифонной чаши можно использовать незамерзающее запахозапирающее устройство


ТП-310E / TP-310E


Уплотнительное кольцо / Sealing ring
ТП-310.1E / TP-310.1E

Артикул	Материал решетки	Масса кг	Запахозапирающее устройство	Макс. нагрузка кг
ТП-310Hs-3000	Сталь	0,85	Гидрозатвор	300
ТП-310Ms-3000		0,84	Механический "Сухой"	
ТП-310Ds-3000		0,88	Поплавковый "Сухой"	
ТП-310(Hs+Ms)-3000		0,87	Двойной затвор	
ТП-310N-3000		0,81	Незамерзающий затвор	

ТРАПЫ ДЛЯ ВНУТРЕННИХ ПОМЕЩЕНИЙ, БАЛКОНОВ И ТЕРРАС

ТП-310.1-3000 Трап регулируемый с прижимным фланцем и вертикальным выпуском 110/75/50 мм / TP-310.1-3000 Regular floor drain with clamping ring and vertical outlet 110/75/50 mm

Технические характеристики/ Technical specifications	
Пропускная способность / Capacity	0,7 л/с 0.7 l/s
Максимальная нагрузка / Self-load max	300 кг / 300 kg
Материалы / Material	Надставной элемент из АБС, сифон, основание трапа и колпачок гидрозатвора из ПП, решетка и прижимной фланец из нержавеющей стали Extension – ABS, siphon, body, cap of water sealing – PP, stainless steel grate and clamping ring
Диаметр выпускного патрубка / Diameter of the outlet nozzle	110/75/50 мм 110/75/50 mm
Температура стоков / Effluent temperature	до +85 °С (кратковременно до +100 °С) to +85 °С (short time to +100°С)
Размеры решетки / Grate size	140x140 мм 140x140 mm
Дополнительная информация / Additional information	Трап может оснащаться различными видами запахозапирающих устройств: гидрозатвор, «сухой» поплавковый затвор, механический затвор, двойной затвор (гидрозатвор + механический затвор); а также двумя видами решеток: нержавеющая сталь и чугун. При установке трапа в разрыв гидроизоляции уплотнительное кольцо на надставной элемент не ставится. Надставной элемент может подпиливаться по высоте стяжки. Drain can be completed with different smell-closing trap seal: water seal, «dry» float trap seal manual trap seal double trap seal (water seal + manual trap seal) and different grates: stainless steel, cast iron, PP. The extension element allow cutting along the height of the buckle. The sealing ring is not installed in the installation the floor drains in the breaking of the hydro insulation.



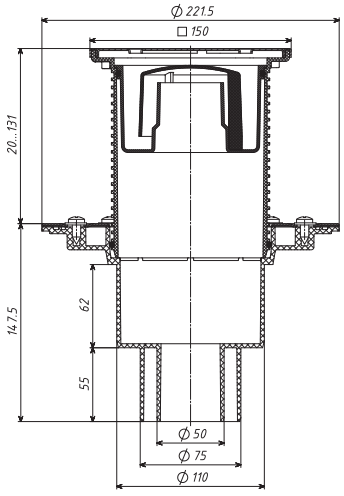



ТП-153.150S / TP-153.150S



ТП-310D / TP-310D



ТП-310H / TP-310H



ТП-102M / TP-102M



Надставной элемент (трап) ТП-310NE с рамкой / Extension TP-310NE



ТП-310K / TP-310K



Чаша сифона Siphon bowl ТП-310C / TP-310C
* Вместо сифонной чаши можно использовать незамерзающее запахозапирающее устройство



Уплотнительное кольцо / Sealing ring ТП-310.1E / TP-310.1E



ТП-310E / TP-310E



ТП-81.100/ TP-81.100

Артикул	Материал решетки	Масса кг	Запахозапирающее устройство	Макс. нагрузка кг
ТП-310.1Hs-3000	Сталь	1,18	Гидрозатвор	300
ТП-310.1Ms-3000		1,16	Механический "Сухой"	
ТП-310.1Ds-3000		1,21	Поплавковый "Сухой"	
ТП-310.1(Hs+Ms)-3000		1,19	Двойной затвор	
ТП-310.1N-3000		1,13	Незамерзающий затвор	

ТРАПЫ ДЛЯ ВНУТРЕННИХ ПОМЕЩЕНИЙ, БАЛКОНОВ И ТЕРРАС

ТП-510-3000 Трап регулируемый с горизонтальным выпуском 40/50 мм / TP-510-3000 Regulable floor drain with horizontal outlet 40/50 mm

Технические характеристики/ Technical specifications	
ПРопУскная способность / Capacity	0,6 л/с 0.6 l/s
Максимальная нагрузка / Self-load max	300 кг 300 kg
Материалы / Material	Надставной элемент из АБС, сифон, основание трапа и колпачок гидрозатвора из ПП, решетка из нержавеющей стали Extension – ABS, siphon, body, cap of water sealing – PP, stainless steel grate and clamping ring
Диаметр выпускного патрубка / Diameter of the outlet nozzle	40/50 мм 40/50 mm
Температура стоков / Effluent temPerature	до +85 °С (кратковременно до +100 °С) to +85 °C (short time to +100°C)
Размеры решетки / Grate size	140x140 мм 140x140 mm
Дополнительная информация / Additional information	Трап может оснащаться различными видами запахозапирающих устройств: гидрозатвор, «сухой» поплавковый затвор, механический затвор, двойной затвор (гидрозатвор + механический затвор); а также двумя видами решеток: нержавеющая сталь и чугун. При установке трапа в разрыв гидроизоляции уплотнительное кольцо на надставной элемент не ставится. Надставной элемент может подпиливаться по высоте стяжки Drain can be completed with different smell-closing trap seal: water seal, «dry» float trap seal, manual trap seal, double trap seal (water seal + manual trap seal) and different grates: stainless steel, cast iron, PP. The extension element allow cutting along the height of the buckle. The sealing ring is not installed in the installation the floor drains in the breaking of the hydro insulation.



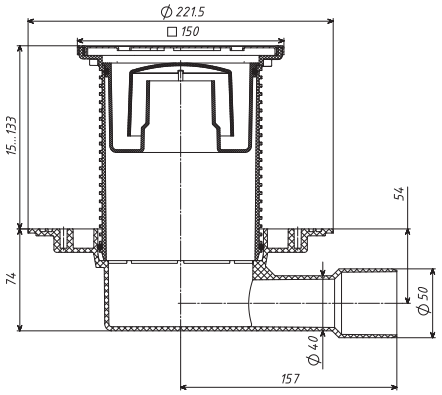



ТП-153.150S / TP-153.150S



ТП-310D / TP-310D



ТП-310H / TP-310H



ТП-102M / TP-102M



Уплотнительное кольцо / Sealing ring
ТП-310.1E / TP-310.1E



ТП-510K / TP-510K



Корпус сифона ТП-310С / Siphon body TP-310C
* Вместо сифонной чаши можно использовать незамерзающее запахозапирающее устройство



ТП-310E / TP-310E



Надставной элемент (трап) ТП-310NE с рамкой / Extension TP-310NE

Артикул	Материал решетки	Масса кг	Запахозапирающее устройство	Макс. нагрузка кг
ТП-510Hs-3000	Сталь	0,78	Гидрозатвор	300
ТП-510Ms-3000		0,77	Механический "Сухой"	
ТП-510Ds-3000		0,81	Поплавковый "Сухой"	
ТП-510(Hs+Ms)-3000		0,8	Двойной затвор	
ТП-510N-3000		0,738	Незамерзающий затвор	

ТРАПЫ ДЛЯ ВНУТРЕННИХ ПОМЕЩЕНИЙ, БАЛКОНОВ И ТЕРРАС

ТП-510.1-3000 Трап регулируемый с прижимным фланцем и горизонтальным выпуском 40/50 мм / TP-510.1-3000 Regular floor drain with clamping ring and horizontal outlet 40/50 mm

Технические характеристики/ Technical specifications	
Пропускная способность / Capacity	0,6 л/с 0.6 l/s
Максимальная нагрузка / Self-load max	300 кг / 300 kg
Материалы / Material	Надставной элемент из АБС, сифон, основание трапа и колпачок гидрозатвора из ПП, решетка и прижимной фланец из нержавеющей стали Extension – ABS, siphon, body, cap of water sealing – PP, stainless steel grate and clamping ring
Диаметр выпускного патрубка / Diameter of the outlet nozzle	40/50 мм 40/50 mm
Температура стоков / Effluent temperature	до +85 °С (кратковременно до +100 °С) to +85 °C (short time to +100°C)
Размеры решетки / Grate size	140x140 мм 140x140 mm
Дополнительная информация / Additional information	Трап может оснащаться различными видами запахозапирающих устройств: гидрозатвор, «сухой» поплавковый затвор, механический затвор, двойной затвор (гидрозатвор + механический затвор); а также двумя видами решеток: нержавеющая сталь и чугун. При установке трапа в разрыв гидроизоляции уплотнительное кольцо на надставной элемент не ставится. Надставной элемент может подпиливаться по высоте стяжки Drain can be completed with different smell-closing trap seal: water seal, «dry» float trap seal, manual trap seal, double trap seal (water seal + manual trap seal) and different grates: stainless steel, cast iron, PP. The extension element allow cutting along the height of the buckle. The sealing ring is not installed in the installation the floor drains in the breaking of the hydro insulation.



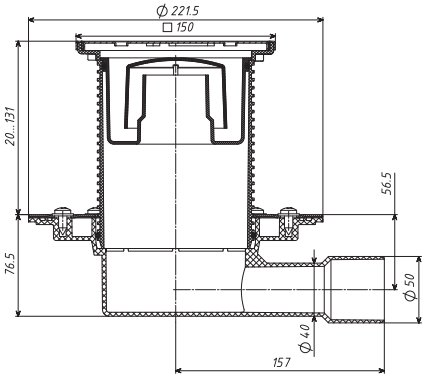


ТП-153.150S / TP-153.150S


ТП-310D / TP-310D


ТП-310H / TP-310H


ТП-102M / TP-102M


ТП-81.100 / TP-81.100


Надставной элемент (трап) ТП-310NE с рамкой / Extension TP-310NE


Корпус сифона ТП-310С/ Siphon body TP-310C
* Вместо сифонной чаши можно использовать незамерзающее запахозапирающее устройство


ТП-310E / TP-310E


Уплотнительное кольцо / Sealing ring ТП-310.1E / TP-310.1E


ТП-510К / TP-510K

Артикул	Материал решетки	Масса кг	Запахозапирающее устройство	Макс. нагрузка кг
ТП-510.1Hs-3000	Сталь	1,11	Гидрозатвор	300
ТП-510.1Ms-3000		1,09	Механический "Сухой"	
ТП-510.1Ds-3000		1,14	Поплавковый "Сухой"	
ТП-510.1(Hs+Ms)-3000		1,12	Двойной затвор	
ТП-510.1N-3000		1,064	Незамерзающий затвор	

ТРАПЫ ДЛЯ ВНУТРЕННИХ ПОМЕЩЕНИЙ, БАЛКОНОВ И ТЕРРАС

ТП-5100-3000 Трап регулируемый с горизонтальным выпуском 75/110 мм

Технические характеристики/ Technical specifications	
Пропускная способность / Capacity	0,6 л/с 0.6 l/s
Максимальная нагрузка / Self-load max	300 кг 300 kg
Материалы / Material	Надставной элемент из АБС, сифон, основание трапа и колпачок гидрозатвора из ПП, решетка из нержавеющей стали Extension – ABS, siphon, body, cap of water sealing – PP, stainless steel grate and clamping ring
Диаметр выпускного патрубка / Diameter of the outlet nozzle	40/50 мм 40/50 mm
Температура стоков / Effluent temperature	до +85 °С (кратковременно до +100 °С) to +85 °С (short time to +100°С)
Размеры решетки / Grate size	140x140 мм 140x140 mm
Дополнительная информация / Additional information	Трап может оснащаться различными видами запахозапирающих устройств: гидрозатвор, «сухой» поплавковый затвор, механический затвор, двойной затвор (гидрозатвор + механический затвор); а также двумя видами решеток: нержавеющая сталь и чугун. При установке трапа в разрыв гидроизоляции уплотнительное кольцо на надставной элемент не ставится. Надставной элемент может подпиливаться по высоте стяжки Drain can be completed with different smell-closing trap seal: water seal, «dry» float trap seal, manual trap seal, double trap seal (water seal + manual trap seal) and different grates: stainless steel, cast iron, PP. The extension element allow cutting along the height of the buckle. The sealing ring is not installed in the installation the floor drains in the breaking of the hydro insulation.



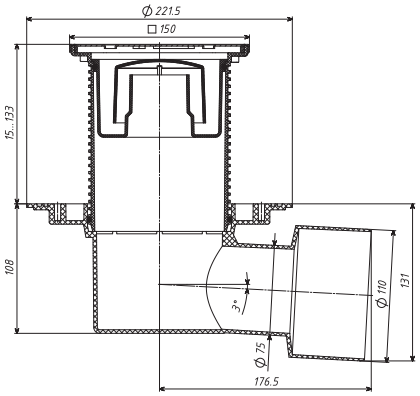



ТП-153.150S / ТР-153.150S



ТП-310D / ТР-310D



ТП-310Н / ТР-310Н



ТП-102М / ТР-102М



Надставной элемент (трап) ТП-310NE с рамкой / Extension TP-310NE



ТП-5100К / ТР-5100К



Корпус сифона ТП-310С / Siphon body TP-310C

* Вместо сифонной чаши можно использовать незамерзающее запахозапирающее устройство



ТП-310Е / ТР-310Е



Уплотнительное кольцо ТП-310.1Е / Sealing ring TP-310.1E

Артикул	Материал решетки	Масса кг	Запахозапирающее устройство	Макс. нагрузка кг
ТП-5100Hs-3000	Сталь	0,85	Гидрозатвор	300
ТП-5100Ms-3000		0,83	Механический "Сухой"	
ТП-5100Ds-3000		0,88	Поплавковый "Сухой"	
ТП-5100(Hs+Ms)-3000		0,86	Двойной затвор	
ТП-5100N-3000		0,8	Незамерзающий затвор	

ТРАПЫ ДЛЯ ВНУТРЕННИХ ПОМЕЩЕНИЙ, БАЛКОНОВ И ТЕРРАС

ТП-5100.1-3000 Трап регулируемый с прижимным фланцем, с горизонтальным выпуском 75/110 мм

Технические характеристики/ Technical specifications	
Пропускная способность / Capacity	0,6 л/с 0.6 l/s
Максимальная нагрузка / Self-load max	300 кг 300 kg
Материалы / Material	Надставной элемент из АБС, сифон, основание трапа и колпачок гидрозатвора из ПП, решетка и прижимной фланец из нержавеющей стали Extension – ABS, siphon, body, cap of water sealing – PP, stainless steel grate and clamping ring
Диаметр выпускного патрубка / Diameter of the outlet nozzle	40/50 мм 40/50 mm
Температура стоков / Effluent temperature	до +85 °С (кратковременно до +100 °С) to +85 °С (short time to +100°С)
Размеры решетки / Grate size	140x140 мм 140x140 mm
Дополнительная информация / Additional information	Трап может оснащаться различными видами запахозапирающих устройств: гидрозатвор, «сухой» поплавковый затвор, механический затвор, двойной затвор (гидрозатвор + механический затвор); а также двумя видами решеток: нержавеющая сталь и чугун. При установке трапа в разрыв гидроизоляции уплотнительное кольцо на надставной элемент не ставится. Надставной элемент может подпиливаться по высоте стяжки Drain can be completed with different smell-closing trap seal: water seal, «dry» float trap seal, manual trap seal, double trap seal (water seal + manual trap seal) and different grates: stainless steel, cast iron, PP. The extension element allow cutting along the height of the buckle. The sealing ring is not installed in the installation the floor drains in the breaking of the hydro insulation.



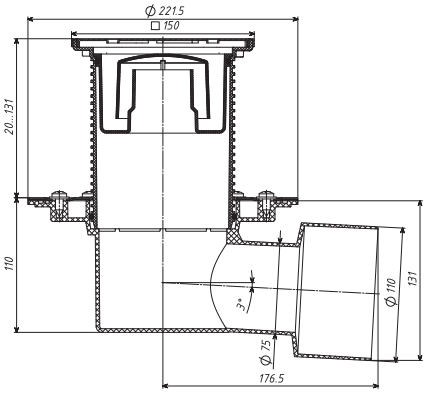



ТП-153.150S / TP-153.150S



ТП-310D / TP-310D



ТП-310H / TP-310H



ТП-102M / TP-102M



Надставной элемент (трап) ТП-310NE с рамкой / Extension TP-310NE



ТП-5100K / TP-5100K



Корпус сифона ТП-310С / Siphon body TP-310C

* Вместо сифонной чаши можно использовать незамерзающее запахозапирающее устройство



ТП-310E / TP-310E



Уплотнительное кольцо ТП-310.1E / Sealing ring TP-310.1E

Артикул	Материал решетки	Масса кг	Запахозапирающее устройство	Макс. нагрузка кг
ТП-5100.1Hs-3000	Сталь	1,17	Гидрозатвор	300
ТП-5100.1Ms-3000		1,16	Механический "Сухой"	
ТП-5100.1Ds-3000		1,2	Поплавковый "Сухой"	
ТП-5100.1(Hs+Ms)-3000		1,19	Двойной затвор	
ТП-5100.1N-3000		1,13	Незамерзающий затвор	

ТРАПЫ ДЛЯ ПРОИЗВОДСТВЕННЫХ ПОМЕЩЕНИЙ, ДВОРОВ И СТОЯНОК

ТП-310PG Трап регулируемый с подрамником и решеткой из чугуна, с вертикальным выпуском 50/75/110 мм

Технические характеристики/ Technical specification	
Пропускная способность / Capacity	0,7 л/с 0.7 l/s
Максимальная нагрузка / Self-load max	2500 кг 2500 kg
Материалы / Material	Надставной элемент из АБС, сифон, основание трапа из ПП, решетка из нержавеющей стали Extension – ABS, siphon, body, cap of water sealing – PP, stainless steel grate and clamping ring
Диаметр выпускного патрубка / Diameter of the outlet nozzle	110/75/50 мм 110/75/50 mm
Температура стоков / Effluent temperature	до +85 °С (кратковременно до +100 °С) to +85 °С (short time to +100°С)
Масса нетто / Weight	0,74 кг /0.74 kg
Размеры решетки / Grate size	140x140 мм 140x140 mm
Дополнительная информация / Additional information	Трап может оснащаться различными видами запахозапирающих устройств: гидрозатвор, «сухой» поплавковый затвор, механический затвор, двойной затвор (гидрозатвор + механический затвор); а также двумя видами решеток: нержавеющая сталь и чугун. При установке трапа в разрыв гидроизоляции уплотнительное кольцо на надставной элемент не ставится. Надставной элемент может подпиливаться по высоте стяжки. Трап может оснащаться нагревательным элементом ТП-79.100. Нагревательный элемент: саморегулирующийся кабель 15-20 Вт, 220-230 В. Drain can be completed with different smell-closing trap seal: water seal, «dry» float trap seal, manual trap seal, double trap seal (water seal + manual trap seal) and different grates: stainless steel, cast iron, PP. The extension element allow cutting along the height of the buckle. The sealing ring is not installed in the installation the floor drains in the breaking of the hydro insulation. Floor drain can be completed with heating element TP-79.100. Heating: self regulating cable 15-20 W, 220-230 V.



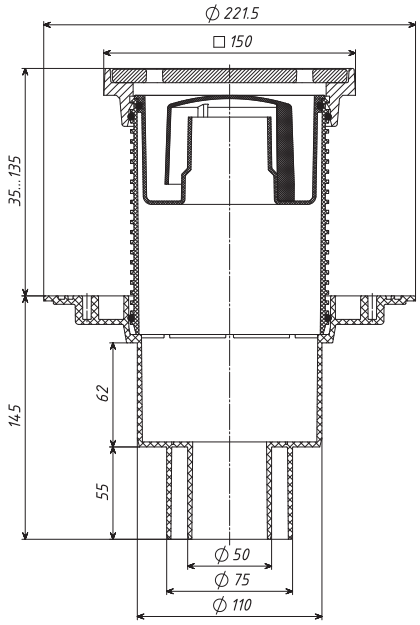

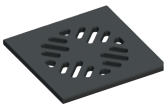

ТП-156.150P / TP-156.150P



Уплотнительное кольцо ТП-310.1E / Sealing ring TP-310.1E



Надставной элемент (трап) с чугунным подрамником ТП-310 G



ТП-310К / TP-310K



Корпус сифона ТП-310С / Siphon body TP-310C

* Вместо сифонной чаши можно использовать незамерзающее запахозапирающее устройство



ТП-310E / TP-310E

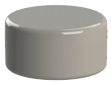

ТП-310D / TP-310D



ТП-310Н / TP-310H



ТП-102М / TP-102M

Артикул	Материал решетки	Масса кг	Запахозапирающее устройство	Макс. нагрузка кг
ТП-310PHsG	Чугун	2,59	Гидрозатвор	2500
ТП-310PMsG		2,57	Механический "Сухой"	
ТП-310PDsG		2,62	Поплавковый "Сухой"	
ТП-310P(Hs+Ms)G		2,6	Двойной затвор	
ТП-310PNG		2,54	Незамерзающий затвор	

ТРАПЫ ДЛЯ ПРОИЗВОДСТВЕННЫХ ПОМЕЩЕНИЙ, ДВОРОВ И СТОЯНОК

ТП-310.1PG Трап регулируемый с подрамником и решеткой из чугуна, с прижимным фланцем и вертикальным выпуском 50/75/110 мм

Технические характеристики/ Technical specifications	
Пропускная способность / Capacity	0,7 л/с 0.7 l/s
Максимальная нагрузка / Self-load max	2500 кг 2500 kg
Материалы / Material	Надставной элемент из АБС, сифон, основание трапа и колпачок гидрозатвора из ПП, решетка и прижимной фланец из нержавеющей стали Extension – ABS, siphon, body, cap of water sealing – PP, stainless steel grate and clamping ring
Диаметр выпускного патрубка / Diameter of the outlet nozzle	110/75/50 мм 110/75/50 mm
Температура стоков / Effluent temperature	до +85 °С (кратковременно до +100 °С) to +85 °С (short time to +100°С)
Масса нетто / Weight	1,08 кг / 1.08 kg
Размеры решетки / Grate size	140x140 мм 140x140 mm
Дополнительная информация / Additional information	Трап может оснащаться различными видами запахозапирающих устройств: гидрозатвор, «сухой» поплавковый затвор, механический затвор, двойной затвор (гидрозатвор + механический затвор); а также двумя видами решеток: нержавеющая сталь и чугун. При установке трапа в разрыв гидроизоляции уплотнительное кольцо на надставной элемент не ставится. Надставной элемент может подпиливаться по высоте стяжки. Трап может оснащаться нагревательным элементом ТП-79.100. Нагревательный элемент: саморегулирующийся кабель 15-20 Вт, 220-230 В. Drain can be completed with different smell-closing trap seal: water seal, «dry» float trap seal manual trap seal double trap seal (water seal + manual trap seal) and different grates: stainless steel, cast iron, PP. The extension element allow cutting along the height of the buckle. The sealing ring is not installed in the installation the floor drains in the breaking of the hydro insulation. Floor drain can be completed with heating element TP-79.100. Heating: self regulating cable 15-20 W, 220-230 V.



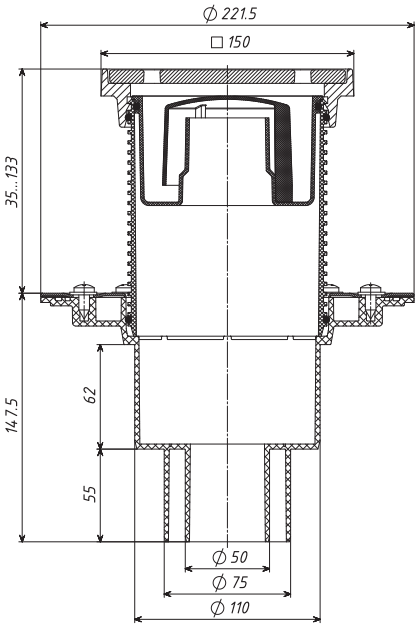

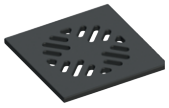

ТП-156.150P / TP-156.150P



Уплотнительное кольцо ТП-310.1E / Sealing ring TP-310.1E



Надставной элемент (трап) с чугунным подрамником ТП-310 G



ТП-310К / TP-310K

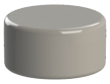

ТП-310D / TP-310D



ТП-310Н / TP-310H



ТП-102М / TP-102M



Корпус сифона ТП-310С / Siphon body TP-310C
* Вместо сифонной чаши можно использовать незамерзающее запахозапирающее устройство



ТП-310Е / TP-310E

Артикул	Материал решетки	Масса кг	Запахозапирающее устройство	Макс. нагрузка кг
ТП-310.1PHsG	Чугун	2,91	Гидрозатвор	2500
ТП-310.1PMsG		2,9	Механический "Сухой"	
ТП-310.1PDsG		2,94	Поплавковый "Сухой"	
ТП-310.1P(Hs+Ms)G		2,93	Двойной затвор	
ТП-310.1PNG		2,87	Незамерзающий затвор	

ТРАПЫ ДЛЯ ПРОИЗВОДСТВЕННЫХ ПОМЕЩЕНИЙ, ДВОРОВ И СТОЯНОК

ТП-510PG Трап регулируемый с подрамником и решеткой из чугуна, с горизонтальным выпуском 40/50 мм

Технические характеристики/ Technical specifications	
ПРопУскная способность / Capacity	0,6 л/с 0.6 l/s
Максимальная нагрузка / Self-load max	2500 кг 2500 kg
Материалы / Material	Надставной элемент из АБС, сифон, основание трапа и колпачок гидрозатвора из ПП, решетка из нержавеющей стали Extension – ABS, siphon, body, cap of water sealing – PP, stainless steel grate and clamping ring
Диаметр выпУскного патрубка / Diameter of the outlet nozzle	40/50 мм 40/50 mm
Температура стоков / Effluent temPerature	до +85 °С (кратковременно до +100 °С) to +85 °C (short time to +100°C)
Масса нетто / Weight	0,71 кг / 0.71 kg
Размеры решетки / Grate size	140x140 мм 140x140 mm
Дополнительная информация / Additional information	Трап может оснащаться различными видами запахозапирающих устройств: гидрозатвор, «сухой» поплавковый затвор, механический затвор, двойной затвор (гидрозатвор + механический затвор); а также двумя видами решеток: нержавеющая сталь и чугун. При установке трапа в разрыв гидроизоляции уплотнительное кольцо на надставной элемент не ставится. Надставной элемент может подпиливаться по высоте стяжки Трап может оснащаться нагревательным элементом ТП-79.100. Нагревательный элемент: саморегулирующийся кабель 15-20 Вт, 220-230 В. Drain can be completed with different smell-closing trap seal: water seal, «dry» float trap seal, manual trap seal, double trap seal (water seal + manual trap seal) and different grates: stainless steel, cast iron, PP. The extension element allow cutting along the height of the buckle. The sealing ring is not installed in the installation the floor drains in the breaking of the hydro insulation. Floor drain can be completed with heating element TP-79.100. Heating: self regulating cable 15-20 W, 220-230 V.



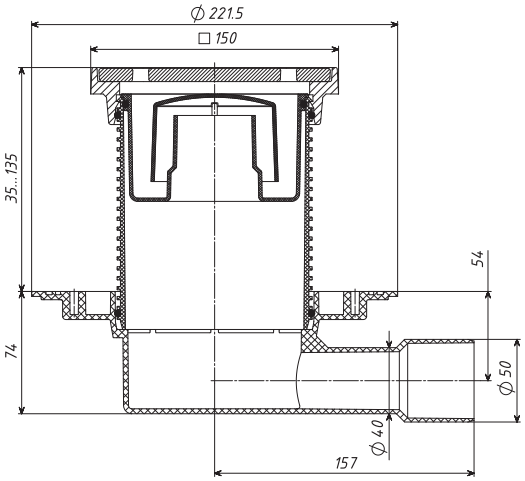

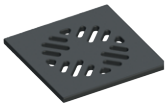

ТП-156.150Р / ТР-156.150Р



Уплотнительное кольцо ТП-310.1Е / Sealing ring TP-310.1E



Надставной элемент (трап) с чугунным подрамником ТП-310 G



ТП-510К / ТР-510К



Корпус сифона ТП-310С / Siphon body TP-310C

* Вместо сифонной чаши можно использовать незамерзающее запахозапирающее устройство



ТП-310Е / ТР-310Е



ТП-310D / ТР-310D



ТП-310Н / ТР-310Н



ТП-102М / ТР-102М

Артикул	Материал решетки	Масса кг	Запахозапирающее устройство	Макс. нагрузка кг
ТП-510PHsG	Чугун	2,52	Гидрозатвор	2500
ТП-510PMsG		2,5	Механический "Сухой"	
ТП-510PDsG		2,55	Поплавковый "Сухой"	
ТП-510P(Hs+Ms)G		2,54	Двойной затвор	
ТП-510PNG		2,47	Незамерзающий затвор	

ТРАПЫ ДЛЯ ПРОИЗВОДСТВЕННЫХ ПОМЕЩЕНИЙ, ДВОРОВ И СТОЯНОК

ТП-510.1PG Трап регулируемый с подрамником и решеткой из чугуна, с прижимным фланцем и горизонтальным выпуском 40/50 мм

Технические характеристики/ Technical specifications	
Пропускная способность / Capacity	0,6 л/с 0.6 l/s
Максимальная нагрузка / Self-load max	2500 кг 2500 kg
Материалы / Material	Надставной элемент из АБС, сифон, основание трапа и колпачок гидрозатвора из ПП, решетка и прижимной фланец из нержавеющей стали Extension – ABS, siphon, body, cap of water sealing – PP, stainless steel grate and clamping ring
Диаметр выпускного патрубка / Diameter of the outlet nozzle	40/50 мм 40/50 mm
Температура стоков / Effluent temperature	до +85 °С (кратковременно до +100 °С) to +85 °C (short time to +100°C)
Масса нетто / Weight	1,05 кг / 1.05 kg
Размеры решетки / Grate size	140x140 мм 140x140 mm
Дополнительная информация / Additional information	Трап может оснащаться различными видами запахозапирающих устройств: гидрозатвор, «сухой» поплавковый затвор, механический затвор, двойной затвор (гидрозатвор + механический затвор); а также двумя видами решеток: нержавеющая сталь и чугун. При установке трапа в разрыв гидроизоляции уплотнительное кольцо на надставной элемент не ставится. Надставной элемент может подпиливаться по высоте стяжки Трап может оснащаться нагревательным элементом ТП-79.100. Нагревательный элемент: саморегулирующийся кабель 15-20 Вт, 220-230 В. Drain can be completed with different smell-closing trap seal: water seal, «dry» float trap seal, manual trap seal, double trap seal (water seal + manual trap seal) and different grates: stainless steel, cast iron, PP. The extension element allow cutting along the height of the buckle. The sealing ring is not installed in the installation the floor drains in the breaking of the hydro insulation. Floor drain can be completed with heating element TP-79.100. Heating: self regulating cable 15-20 W, 220-230 V.



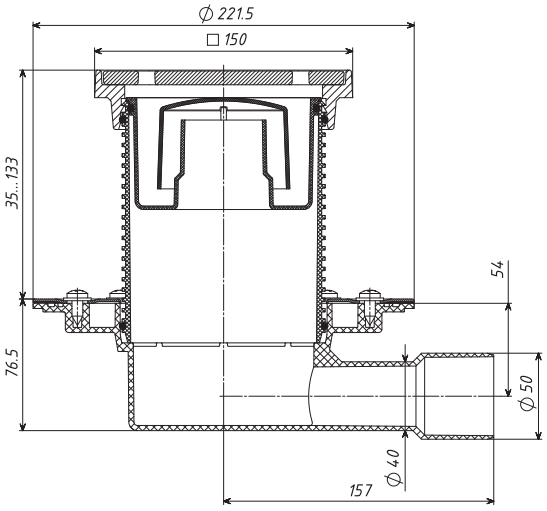

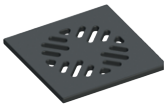

ТП-156.150Р / TP-156.150P



Уплотнительное кольцо ТП-310.1Е / Sealing ring TP-310.1E



Надставной элемент (трап) с чугунным подрамником ТП-310 G



ТП-510К / TP-510K



Корпус сифона ТП-310С / Siphon body TP-310C



ТП-310Е / TP-310E

* Вместо сифонной чаши можно использовать незамерзающее запахозапирающее устройство



ТП-310D / TP-310D



ТП-310Н / TP-310H



ТП-102М / TP-102M

Артикул	Материал решетки	Масса кг	Запахозапирающее устройство	Макс. нагрузка кг
ТП-510.1PHsG	Чугун	2,85	Гидрозатвор	2500
ТП-510.1PMsG		2,83	Механический "Сухой"	
ТП-510.1PDsG		2,88	Поплавковый "Сухой"	
ТП-510.1P(Hs+Ms)G		2,86	Двойной затвор	
ТП-510.1PNG		2,8	Незамерзающий затвор	

ТРАПЫ ДЛЯ ПРОИЗВОДСТВЕННЫХ ПОМЕЩЕНИЙ, ДВОРОВ И СТОЯНОК

ТП-5100PG Трап регулируемый с подрамником и решеткой из чугуна , с горизонтальным выпуском 75/110 мм

Технические характеристики/ Technical specifications	
Пропускная способность / Capacity	0,6 л/с 0.6 l/s
Максимальная нагрузка / Self-load max	2500 кг 2500 kg
Материалы / Material	Надставной элемент из АБС, сифон, основание трапа и колпачок гидрозатвора из ПП, решетка из нержавеющей стали Extension – ABS, siphon, body, cap of water sealing – PP, stainless steel grate and clamping ring
Диаметр выпускного патрубка / Diameter of the outlet nozzle	40/50 мм 40/50 mm
Температура стоков / Effluent temperature	до +85 °С (кратковременно до +100 °С) to +85 °C (short time to +100°C)
Масса нетто / Weight	0,71 кг / 0.71 kg
Размеры решетки / Grate size	140x140 мм 140x140 mm
Дополнительная информация / Additional information	Трап может оснащаться различными видами запахозапирающих устройств: гидрозатвор, «сухой» поплавковый затвор, механический затвор, двойной затвор (гидрозатвор + механический затвор); а также двумя видами решеток: нержавеющая сталь и чугун. При установке трапа в разрыв гидроизоляции уплотнительное кольцо на надставной элемент не ставится. Надставной элемент может подпиливаться по высоте стяжки Трап может оснащаться нагревательным элементом ТП-79.100. Нагревательный элемент: саморегулирующийся кабель 15-20 Вт, 220-230 В. Drain can be completed with different smell-closing trap seal: water seal, «dry» float trap seal, manual trap seal, double trap seal (water seal + manual trap seal) and different grates: stainless steel, cast iron, PP. The extension element allow cutting along the height of the buckle. The sealing ring is not installed in the installation the floor drains in the breaking of the hydro insulation. Floor drain can be completed with heating element TP-79.100. Heating: self regulating cable 15-20 W, 220-230 V.



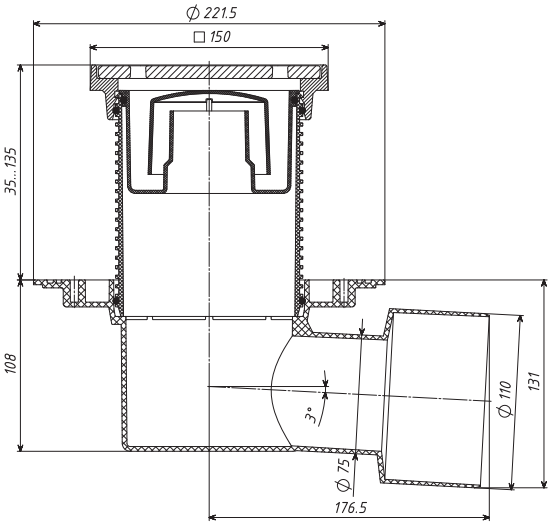

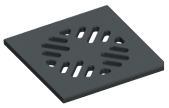

ТП-156.150P / TP-156.150P



Уплотнительное кольцо ТП-310.1E / Sealing ring TP-310.1E



Надставной элемент (трап) с чугунным подрамником ТП-310 G



Корпус сифона ТП-310С / Siphon body TP-310C

* Вместо сифонной чаши можно использовать незамерзающее запахозапирающее устройство



ТП-310E / TP-310E



ТП-5100К / TP-5100K



ТП-310D / TP-310D



ТП-310H / TP-310H



ТП-102M / TP-102M

Артикул	Материал решетки	Масса кг	Запахозапирающее устройство	Макс. нагрузка кг
ТП-5100PHsG	Чугун	2,58	Гидрозатвор	2500
ТП-5100PMsG		2,57	Механический "Сухой"	
ТП-5100PDsG		2,61	Поплавковый "Сухой"	
ТП-5100P(Hs+Ms)G		2,6	Двойной затвор	
ТП-5100PNG		2,54	Незамерзающий затвор	

ТРАПЫ ДЛЯ ПРОИЗВОДСТВЕННЫХ ПОМЕЩЕНИЙ, ДВОРОВ И СТОЯНОК

ТП-5100.1PG Трап регулируемый с подрамником и решеткой из чугуна, с прижимным фланцем и горизонтальным выпуском 75/110 мм

Технические характеристики/ Technical specifications	
Пропускная способность / Capacity	0,6 л/с 0.6 l/s
Максимальная нагрузка / Self-load max	2500 кг 2500 kg
Материалы / Material	Надставной элемент из АБС, сифон, основание трапа и колпачок гидрозатвора из ПП, решетка и прижимной фланец из нержавеющей стали Extension – ABS, siphon, body, cap of water sealing – PP, stainless steel grate and clamping ring
Диаметр выпускного патрубка / Diameter of the outlet nozzle	40/50 мм 40/50 mm
Температура стоков / Effluent temperature	до +85 °С (кратковременно до +100 °С) to +85 °C (short time to +100°C)
Масса нетто / Weight	0,71 кг / 0.71 kg
Размеры решетки / Grate size	140x140 мм 140x140 mm
Дополнительная информация / Additional information	Трап может оснащаться различными видами запахозапирающих устройств: гидрозатвор, «сухой» поплавковый затвор, механический затвор, двойной затвор (гидрозатвор + механический затвор); а также двумя видами решеток: нержавеющая сталь и чугун. При установке трапа в разрыв гидроизоляции уплотнительное кольцо на надставной элемент не ставится. Надставной элемент может подпиливаться по высоте стяжки Трап может оснащаться нагревательным элементом ТП-79.100. Нагревательный элемент: саморегулирующийся кабель 15-20 Вт, 220-230 В. Drain can be completed with different smell-closing trap seal: water seal, «dry» float trap seal, manual trap seal, double trap seal (water seal + manual trap seal) and different grates: stainless steel, cast iron, PP. The extension element allow cutting along the height of the buckle. The sealing ring is not installed in the installation the floor drains in the breaking of the hydro insulation. Floor drain can be completed with heating element TP-79.100. Heating: self regulating cable 15-20 W, 220-230 V.

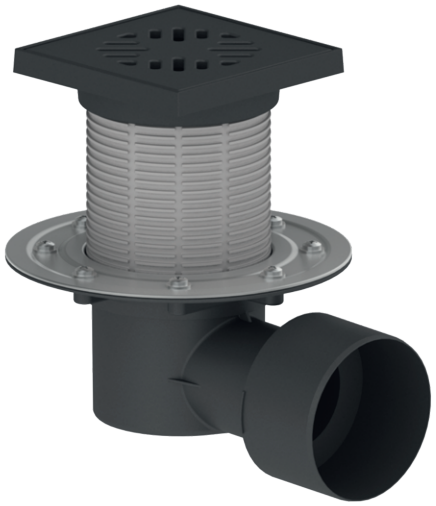

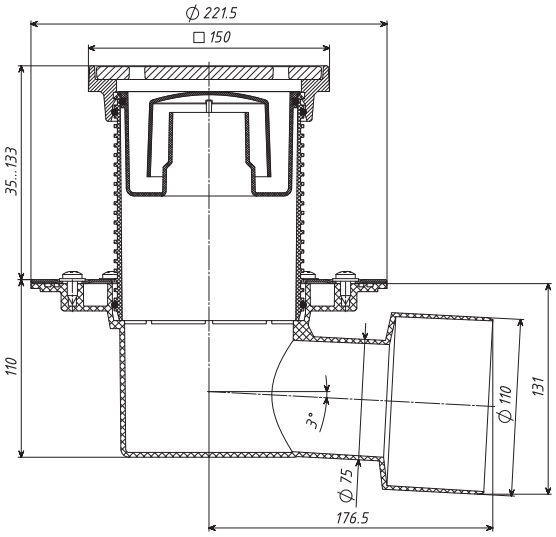

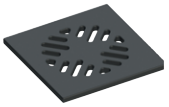

ТП-156.150Р / ТР-156.150Р



Уплотнительное кольцо ТП-310.1Е / Sealing ring TP-310.1E



Надставной элемент (трап) с чугунным подрамником ТП-310 G



Корпус сифона ТП-310С / Siphon body TP-310C

* Вместо сифонной чаши можно использовать незамерзающее запахозапирающее устройство



ТП-310Е / ТР-310Е



ТП-5100К / ТР-5100К



ТП-310D / ТР-310D



ТП-310Н / ТР-310Н



ТП-102М / ТР-102М

Артикул	Материал решетки	Масса кг	Запахозапирающее устройство	Макс. нагрузка кг
ТП-5100.1PHsG	Чугун	2,91	Гидрозатвор	2500
ТП-5100.1PMsG		2,9	Механический "Сухой"	
ТП-5100.1PDsG		2,94	Поплавковый "Сухой"	
ТП-5100.1P(Hs+Ms)G		2,93	Двойной затвор	
ТП-5100.1PNG		2,87	Незамерзающий затвор	

ДВОРОВЫЕ ТРАПЫ / OUTDOORS DRAINS

ТП-112.110/160-250VP Трап дворовый с мусоросборником и вертикальным выпуском 110/160 мм
ТР-112.110/160-250VP Outdoors drain with refuse container, vertical outlet 110/160 mm

Технические характеристики/ Technical specifications	
Пропускная способность / Capacity	8 л/с 8 l/s
Максимальная нагрузка / Self-load max	12500 кг / 12500 kg
Материалы / Material	Корпус трапа, кольцо и решетка из чугуна, мусоросборник из ПП Body, ring, grate – cast iron, refuse container – PP
Диаметр выпускного патрубка / Diameter of the outlet nozzle	110/160 мм 110/160 mm
Температура стоков / Effluent temperature	До 85 °С (кратковременно до 100 °С) to +85 °C (short time to +100°C)
Масса нетто / Weight	15 кг / 15 kg
Размеры решетки / Grate size	238x238 мм 238x238 mm
Дополнительная информация / Additional information	Трап может оснащаться нагревательным элементом ТП-79.100. Нагревательный элемент: саморегулирующийся кабель 15-20 Вт, 220-230 В. Outdoors drain can be completed with heating element TP-79.100. Heating: self regulating cable 15-20 W, 220-230 V.



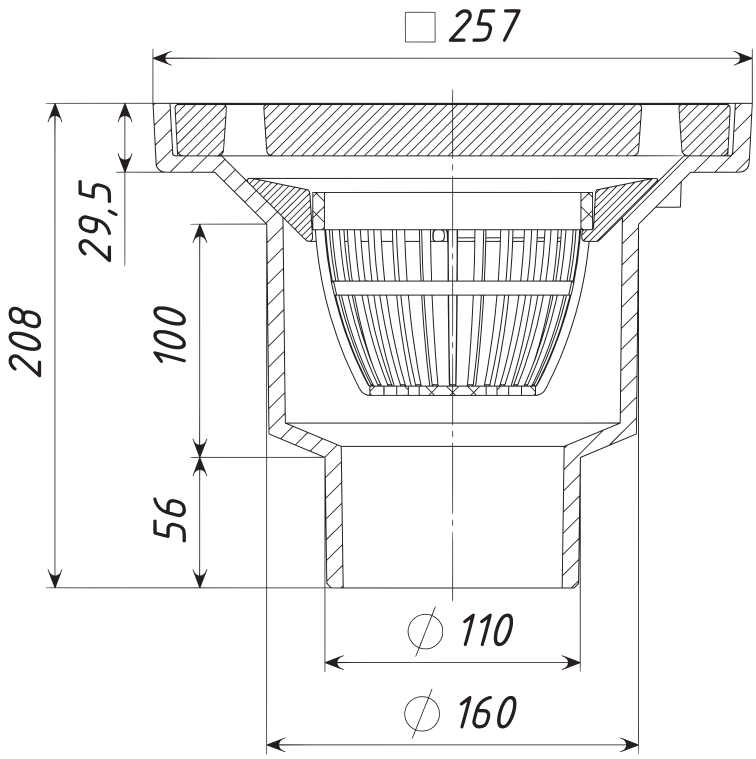

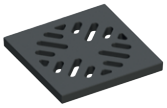

ТП-606.1Е / ТР-606.1Е



Мусоросборник / Refuse container
ТП-112.1Е / ТР-112.1Е



Кольцо / Ring
ТП-112.2Е / ТР-112.2Е



ТП-112К / ТР-112К

ДВОРОВЫЕ ТРАПЫ / OUTDOORS DRAINS

ТП-113.110-250VP Трап дворовый с мусоросборником, с вертикальным выпуском 110 мм
TP-113.110-250VP Outdoors drain with refuse container, vertical outlet 110 mm

Технические характеристики/ Technical specifications	
Пропускная способность / Capacity	8 л/с 8 l/s
Максимальная нагрузка / Self-load max	12500 кг / 12500 kg
Материалы / Material	Корпус трапа, кольцо и решетка из чугуна, мусоросборник из ПП Body, ring, grate – cast iron, refuse container – PP
Диаметр выпускного патрубка / Diameter of the outlet nozzle	110 мм / 110 mm
Температура стоков / Effluent temPerature	До 85 °С (кратковременно до 100 °С) to +85 °С (short time to +100°С)
Масса нетто / Weight	12 кг / 12 kg
Размеры решетки / Grate size	238x238 мм 238x238 mm
Дополнительная информация / Additional information	Трап может оснащаться нагревательным элементом ТП-79.100. Нагревательный элемент: саморегулирующийся кабель 15-20 Вт, 220-230 В. Outdoors drain can be completed with heating element TP-79.100. Heating: self regulating cable 15-20 W, 220-230 V.



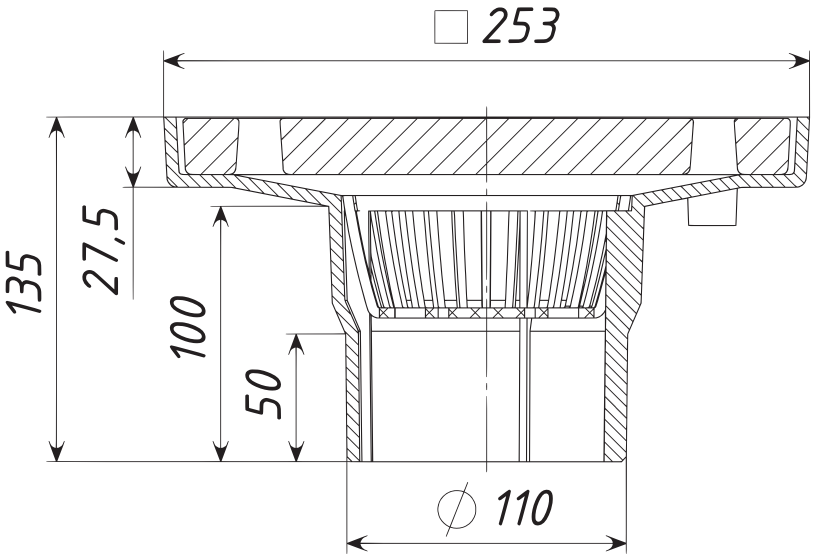

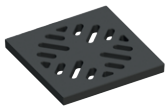

ТП-606.1Е / TP-606.1E



Мусоросборник / Refuse container
ТП-113.1Е / TP-113.1E



ТП-113К / TP-113K

ДВОРОВЫЕ ТРАПЫ / OUTDOORS DRAINS

ТП-606 Трап дворовый с мусоросборником, с запахозапирающим устройством с вертикальным выпуском 160/110 мм
TP-606 Outdoors drain with refuse container, smell-closing trap seal, vertical outlet 160/110 mm

Технические характеристики/ Technical specifications	
Пропускная способность / Capacity	4,3 л/с 4.3 l/s
Максимальная нагрузка / Self-load max	7000 кг / 7000 kg
Материалы / Material	Корпус трапа и мусоросборник из ПП, запахозапирающее устройство из АБС, решетка из чугуна Body, refuse container – PP, smell-closing trap seal – ABS, grate – cast iron.
Диаметр выпускного патрубка / Diameter of the outlet nozzle	160/110 мм 160/110 mm
Температура стоков / Effluent temperature	До 85 °С (кратковременно до 100 °С) to +85 °С (short time to +100°С)
Масса нетто / Weight	8,5 кг / 8.5 kg
Размеры решетки / Grate size	238x238 мм 238x238 mm
Дополнительная информация / Additional information	Трап может оснащаться нагревательным элементом ТП-79.160. Нагревательный элемент: саморегулирующийся кабель 15-20 Вт, 220-230 В. Outdoors drain can be completed with heating element TP-79.160. Heating: self regulating cable 15-20 W, 220-230 V.



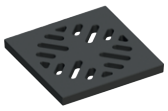

ТП-606.1Е / TP-606.1E



Мусоросборник / Refuse container
ТП-606.2Е / TP-606.2E



Запахозапирающее устройство / Smell-closing trap seal
ТП-606.3Е / TP-606.3E



ТП-606К / TP-606K

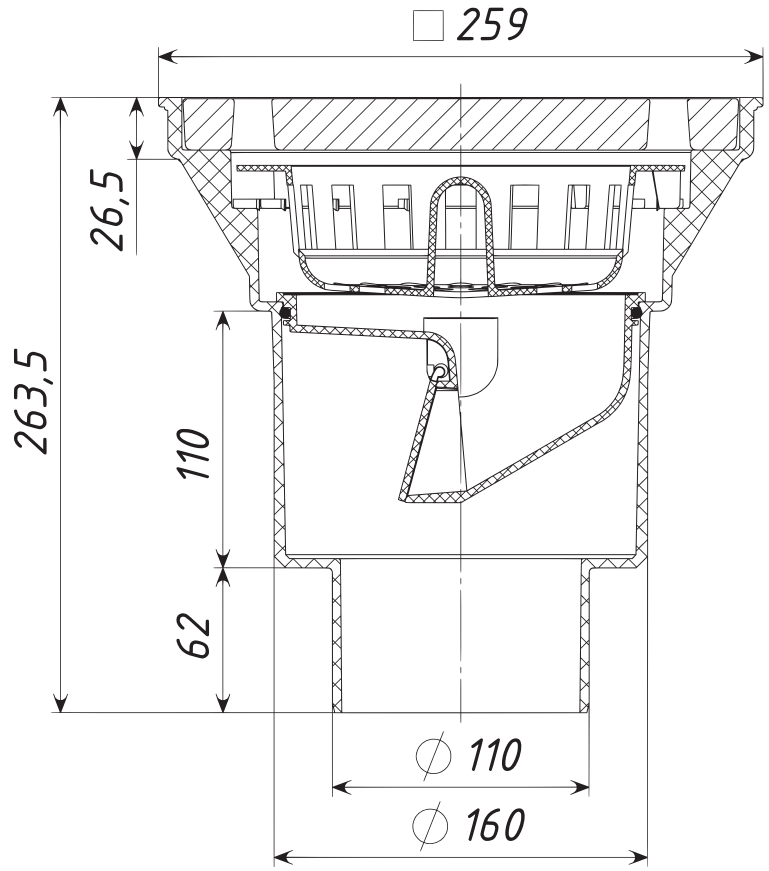

ДВОРОВЫЕ ТРАПЫ / OUTDOORS DRAINS

ТП-606.1 Трап дворовый с подрамником, с мусоросборником, с запахозапирающим устройством, с вертикальным выпуском 160/110 мм
ТР-606.1 Outdoors drain with refuse container, frame, smell-closing trap seal, vertical outlet 160/110 mm

Технические характеристики/ Technical specifications	
Пропускная способность / Capacity	4,3 л/с 4.3 l/s
Максимальная нагрузка / Self-load max	15000 кг / 15000 kg
Материалы / Material	Корпус трапа и мусоросборник из ПП, запахозапирающее устройство из АБС, решетка и подрамник из чугуна Body, refuse container – PP, smell-closing trap seal – ABS, grate, frame – cast iron.
Диаметр выпускного патрубка / Diameter of the outlet nozzle	160/110 мм 160/110 mm
Температура стоков / Effluent temperature	До 85 °С (кратковременно до 100 °С) to +85 °С (short time to +100°С)
Масса нетто / Weight	17 кг / 17 kg
Размеры решетки / Grate size	238x238 мм 238x238 mm
Дополнительная информация / Additional information	Трап может оснащаться нагревательным элементом ТП-79.160. Нагревательный элемент: саморегулирующийся кабель 15-20 Вт, 220-230 В. Outdoors drain can be completed with heating element TP-79.160. Heating: self regulating cable 15-20 W, 220-230 V.



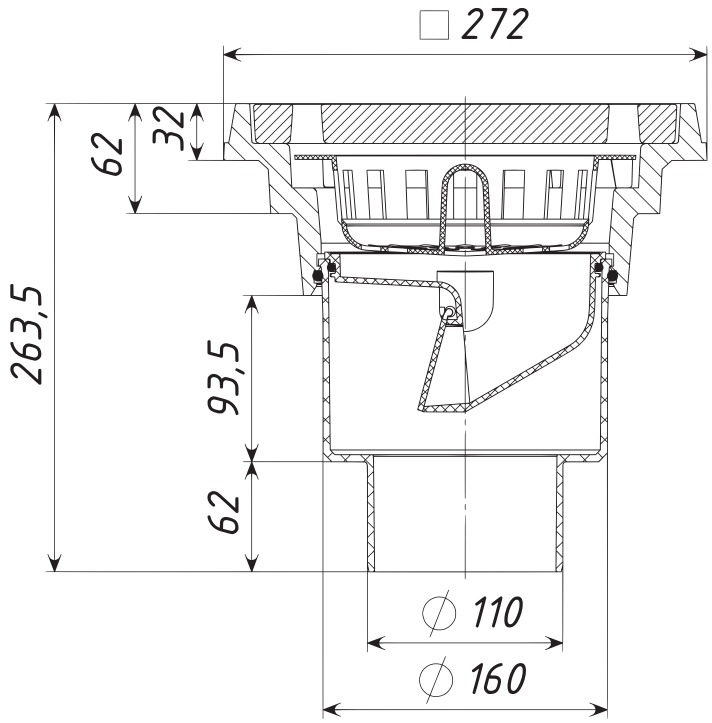

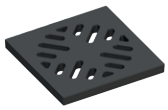

ТП-606.1Е /ТП-606.1Е



ТП-606.1К / ТР-606.1К



Мусоросборник ТП-606.2Е /
Refuse container ТП-606.2Е



Запахозапирающее устройство
ТП-606.3Е / Smell-closing trap seal
ТР-606.3Е

ДВОРОВЫЕ ТРАПЫ / OUTDOORS DRAINS

ТП-615 Трап дворовый регулируемый с мусоросборником, с запахозапирающим устройством, с горизонтальным выпуском 110 мм
TP-615 Regulable Outdoors drain with refuse container, smell-closing trap seal, horizontal outlet 110 mm

Технические характеристики/ Technical specifications	
Пропускная способность / Capacity	4,3 л/с 4.3 l/s
Максимальная нагрузка / Self-load max	7000 кг / 7000 kg
Материалы / Material	Корпус воронки, корпус трапа и мусоросборник из ПП, запахозапирающее устройство из АБС, решетка из чугуна, уплотнительное кольцо из резины Body, refuse container – PP, smell-closing trap seal – ABS, grate – cast iron, sealing ring – rubber
Диаметр выпускного патрубка / Diameter of the outlet nozzle	110 мм / 110 mm
Температура стоков / Effluent temperature	До 85 °С (кратковременно до 100 °С) to +85 °С (short time to +100°С)
Масса нетто / Weight	9,27 кг / 9.27 kg
Размеры решетки / Grate size	238x238 мм 238x238 mm
Материал гидро-/пароизоляции / Material of hydro-/vapor insulation	Полимер-битум Polymer bitumen
Дополнительная информация / Additional information	Трап может оснащаться нагревательным элементом ТП-79.160. Нагревательный элемент: саморегулирующийся кабель 15-20 Вт, 220-230 В. Высота трапа регулируется путем подпила до необходимого уровня. Outdoors drain can be completed with heating element TP-79.160. Heating: self regulating cable 15-20 W, 220-230 V. Drains height is adjusted by the undercutting up to the required level.

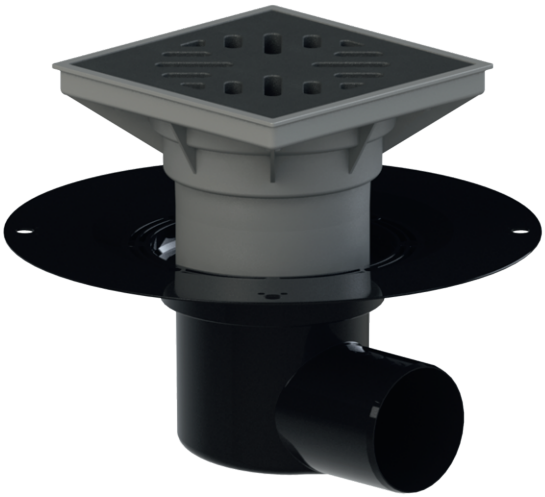

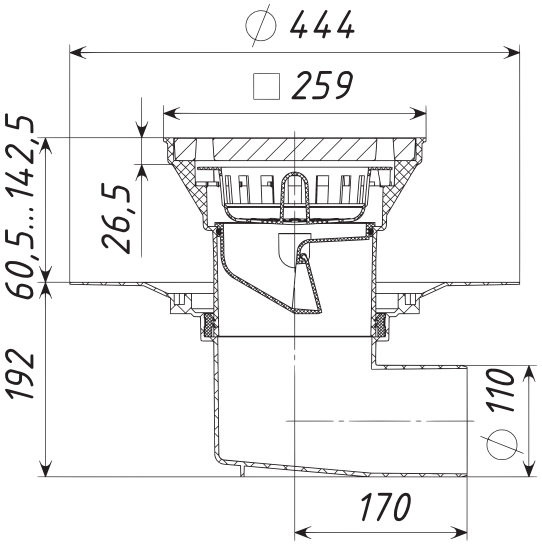

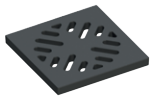

ТП-606.1Е / TP-606.1E



Мусоросборник /
Refuse container
ТП-606.2Е / TP-606.2E



Запахозапирающее устройство /
Smell-closing trap seal
ТП-606.3Е / TP-606.3E



ТП-606К / TP-606K



ТП-76.160 / TP-76.160



ТП-64К / TP-64K

Артикул / Article	Масса, кг/ Weight, kg	Исполнение / Modification
ТП-615 / TP-615	9,3	Стандарт / Standard
ТП-615-Э / TP-615-E	9,6	С электрообогревом / With heating element
ТП-615/В / TP-615/B	13,8	С битумно-полимерной прокладкой / Bitumen-polymer gasket
ТП-615/В-Э / TP-615/B-E	14,1	С битумно-полимерной прокладкой с электрообогревом / With heating element and bitumen-polymer gasket

ДВОРОВЫЕ ТРАПЫ / OUTDOORS DRAINS

ТП-615.1 Трап дворовый регулируемый с подрамником, с мусоросборником, с запахозапирающим устройством, с горизонтальным выпуском 110 мм / TP-615.1 Regulable outdoors drain with refuse container, frame, smell-closing trap seal, horizontal outlet 110 mm

Технические характеристики/ Technical specifications	
Пропускная способность / Capacity	4,3 л/с 4.3 l/s
Максимальная нагрузка / Self-load max	15000 кг / 15000 kg
Материалы / Material	Корпус воронки, корпус трапа и мусоросборник из ПП, запахозапирающее устройство из АБС, решетка и подрамник из чугуна, уплотнительное кольцо из резины Body, refuse container – PP, smell-closing trap seal – ABS, grate, frame – cast iron, sealing ring – rubber
Диаметр выпускного патрубка / Diameter of the outlet nozzle	110 мм / 110 mm
Температура стоков / Effluent temperature	До 85 °С (кратковременно до 100 °С) to +85 °С (short time to +100°С)
Масса нетто / Weight	18 кг / 18 kg
Размеры решетки / Grate size	238x238 мм 238x238 mm
Материал гидро-/пароизоляции / Material of hydro-/vapor insulation	Полимер-битум Polymer bitumen
Дополнительная информация / Additional information	Трап может оснащаться нагревательным элементом ТП-79.160. Нагревательный элемент: саморегулирующийся кабель 15-20 Вт, 220-230 В. Высота трапа регулируется путем подпила до необходимого уровня. Outdoors drain can be completed with heating element TP-79.160. Heating: self regulating cable 15-20 W, 220-230 V. Drains height is adjusted by the undercutting up to the required level.



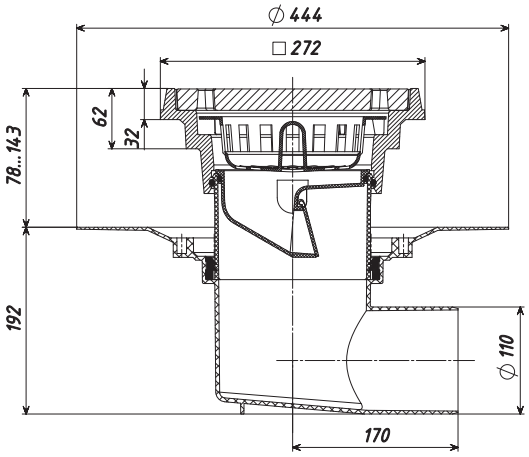



ТП-606.1Е / TP-606.1E



Мусоросборник / Refuse container
ТП-606.2Е / TP-606.2E



Запахозапирающее устройство / Smell-closing trap seal
ТП-606.3Е / TP-606.3E



ТП-606.1К / TP-606.1K



ТП-76.160 / TP-76.160



ТП-64К / TP-64K

Артикул / Article	Масса, кг/ Weight, kg	Исполнение / Modification
ТП-615.1 / TP-615.1	18	Стандарт / Standard
ТП-615.1-Э / TP-615.1-Э	18,3	С электрообогревом / With heating element
ТП-615.1/В / TP-615.1/B	22,5	С битумно-полимерной прокладкой / Bitumen-polymer gasket
ТП-615.1/В-Э / TP-615.1/B-Э	22,8	С битумно-полимерной прокладкой с электрообогревом / With heating element and bitumen-polymer gasket

ДВОРОВЫЕ ТРАПЫ / OUTDOORS DRAINS

ТП-615Н Трап дворовый регулируемый с мусоросборником, с запахозапирающим устройством, с прижимным фланцем, с горизонтальным выпуском 110 мм / TP-615H Regulable outdoors drain with refuse container, smell-closing trap seal, clamping ring, horizontal outlet 110 mm

Технические характеристики/ Technical specifications	
Пропускная способность / Capacity	4,3 л/с 4.3 l/s
Максимальная нагрузка / Self-load max	7000 кг / 7000 kg
Материалы / Material	Корпус воронки, корпус трапа, дренажный фланец и мусоросборник из ПП, запахозапирающее устройство из АБС, прижимной фланец из нержавеющей стали, решетка из чугуна Body, refuse container, gravel guard – PP, smell-closing trap seal – ABS, stainless steel clamping ring, grate – cast iron
Диаметр выпускного патрубка / Diameter of the outlet nozzle	110 мм / 110 mm
Температура стоков / Effluent temperature	До 85 °С (кратковременно до 100 °С) to +85 °С (short time to +100°С)
Масса нетто / Weight	9,66 кг / 9.66 kg
Размеры решетки / Grate size	238x238 мм 238x238 mm
Материал гидро-/пароизоляции / Material of hydro-/vapor insulation	EPDM, ПВХ, Полимер-битум EPDM, PVC, polymer bitumen
Дополнительная информация / Additional information	Трап может оснащаться нагревательным элементом ТП-79.160. Нагревательный элемент: саморегулирующийся кабель 15-20 Вт, 220-230 В. Дренажное кольцо предназначено для отвода воды с уровня гидроизоляции и соединения двух элементов водостока. Высота трапа регулируется путем подпила до необходимого уровня. Вместо дренажного кольца ТП-74.160 может применяться уплотнительное кольцо ТП-76.160 Outdoors drain can be completed with heating element TP-79.160. Heating: self regulating cable 15-20 W, 220-230 V. Drains height is adjusted by the undercutting up to the required level. Gravel guard is using for the removing water from the lower layer of the roof and the connection two elements of the drain. The sealing ring TP-76.100 can be used instead the gravel guard TP-74.100.



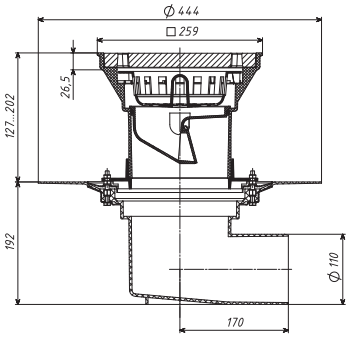



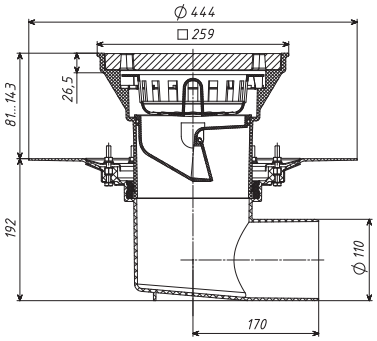

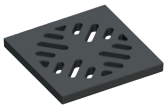

ТП-606.1Е / TP-606.1E



Мусоросборник / Refuse container
ТП-606.2Е / TP-606.2E



Запахозапирающее устройство / Smell-closing trap seal
ТП-606.3Е / TP-606.3E



ТП-606К / TP-606K



ТП-74.160 / TP-74.160



ТП-76.160 / TP-76.160



Гайка / Butterfly nut

Шайба / Washer



ТП-81.У.100 / TP-81.U.100



ТП-64К / TP-64K

Артикул / Article	Масса, кг/ Weight, kg	Исполнение / Modification
ТП-615Н / TP-615H	9,36	Стандарт / Standard
ТП-615Н-Э / TP-615H-E	10	С электрообогревом / With heating element
ТП-615Н/В / TP-615H/B	14,2	С битумно-полимерной прокладкой / Bitumen-polymer gasket
ТП-615Н/В-Э / TP-615H/B-E	14,5	С битумно-полимерной прокладкой с электрообогревом / With heating element and bitumen-polymer gasket

ДВОРОВЫЕ ТРАПЫ / OUTDOORS DRAINS

ТП-615.1Н Трап дворовый регулируемый с подрамником, с мусоросборником, с запахозапирающим устройством, с прижимным фланцем, с горизонтальным выпуском 110 мм / TP-615.1H Regulable outdoors drain with refuse container, frame, smell-closing trap seal, clamping ring, horizontal outlet 110 mm

Технические характеристики/ Technical specifications	
Пропускная способность / Capacity	4,3 л/с 4.3 l/s
Максимальная нагрузка / Self-load max	15000 кг / 15000 kg
Материалы / Material	Корпус воронки, корпус трапа, дренажный фланец и мусоросборник из ПП, запахозапирающее устройство из АБС, прижимной фланец из нержавеющей стали, решетка и подрамник из чугуна Body, refuse container, gravel guard – PP, smell-closing trap seal – ABS, stainless steel clamping ring, grate, frame – cast iron
Диаметр выпускного патрубка / Diameter of the outlet nozzle	110 мм / 110 mm
Температура стоков / Effluent temperature	До 85 °С (кратковременно до 100 °С) to +85 °С (short time to +100°С)
Масса нетто / Weight	18,4 кг / 18.4 kg
Размеры решетки / Grate size	238x238 мм 238x238 mm
Материал гидро-/пароизоляции / Material of hydro-/vapor insulation	EPDM, ПВХ, Полимер-битум EPDM, PVC, polymer bitumen
Дополнительная информация / Additional information	Трап может оснащаться нагревательным элементом ТП-79.160. Нагревательный элемент: саморегулирующийся кабель 15-20 Вт, 220-230 В. Дренажное кольцо предназначено для отвода воды с уровня гидроизоляции и соединения двух элементов водостока. Высота трапа регулируется путем подпила до необходимого уровня. Вместо дренажного кольца ТП-74.160 может применяться уплотнительное кольцо ТП-76.160 Outdoors drain can be completed with heating element TP-79.160. Heating: self regulating cable 15-20 W, 220-230 V. Drains height is adjusted by the undercutting up to the required level. Gravel guard is using for the removing water from the lower layer of the roof and the connection two elements of the drain. The sealing ring TP-76.100 can be used instead the gravel guard TP-74.100.



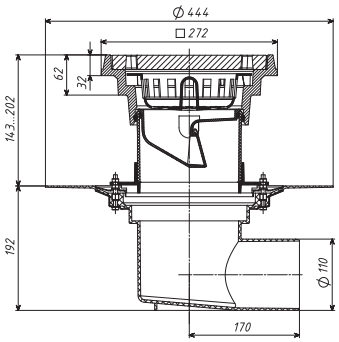



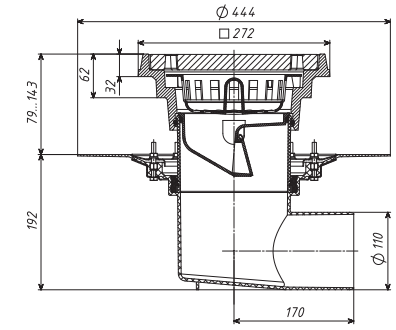

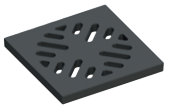

ТП-606.1Е / TP-606.1E



Мусоросборник / Refuse container
ТП-606.2Е / TP-606.2E



Запахозапирающее устройство / Smell-closing trap seal
ТП-606.3Е / TP-606.3E



ТП-606.1К / TP-606.1K



ТП-74.160 / TP-74.160



ТП-76.160 / TP-76.160



ТП-81.У.100 / TP-81.U.100



ТП-64К / TP-64K

Артикул / Article	Масса, кг/ Weight, kg	Исполнение / Modification
ТП-615.1Н / TP-615.1H	18,1	Стандарт / Standard
ТП-615.1Н-Э / TP-615.1H-E	18,7	С электрообогревом / With heating element
ТП-615.1Н/В / TP-615.1H/B	22,9	С битумно-полимерной прокладкой / Bitumen-polymer gasket
ТП-615.1Н/В-Э / TP-615.1H/B-E	23,2	С битумно-полимерной прокладкой с электрообогревом / With heating element and bitumen-polymer gasket

ДВОРОВЫЕ ТРАПЫ / OUTDOORS DRAINS

ТП-616.110 Трап дворовый регулируемый с прижимным фланцем и вертикальным выпуском 110 мм / ТР-616.110 Regulable outdoors drain with clamping ring, vertical outlet 110 mm

Технические характеристики/ Technical specifications	
Пропускная способность / Capacity	4,8 л/с 4.8 l/s
Максимальная нагрузка / Self-load max	7000 кг / 7000 kg
Материалы / Material	Корпус воронки, корпус трапа, дренажный фланец и мусоросборник из ПП, запахозапирающее устройство из АБС, прижимной фланец из нержавеющей стали, решетка из чугуна Body, refuse container, gravel guard – PP, smell-closing trap seal – ABS, stainless steel clamping ring, grate – cast iron
Диаметр выпускного патрубка / Diameter of the outlet nozzle	110 мм / 110 mm
Условная высота выпускного патрубка / The nominal height of the outlet nozzle	170 мм / 170 mm
Температура стоков / Effluent temperature	До 85 °С (кратковременно до 100 °С) to +85 °C (short time to +100°C)
Масса нетто / Weight	10,2 кг / 10.2 kg
Размеры решетки / Grate size	238x238 мм 238x238 mm
Материал гидро-/пароизоляции / Material of hydro-/vapor insulation	EPDM, ПВХ, Полимер-битум EPDM, PVC, polymer bitumen
Дополнительная информация / Additional information	Обогрев: саморегулирующийся кабель 15-20 Вт, 220-230 В. Дренажное кольцо предназначено для отвода воды с уровня гидроизоляции и соединения двух элементов водостока. Высота трапа регулируется путем подпила до необходимого уровня. Heating: self regulating cable 15-20 W, 220-230 V. Drains height is adjusted by the undercutting up to the required level. Gravel guard is using for the removing water from the lower layer of the roof and the connection two elements of the drain.



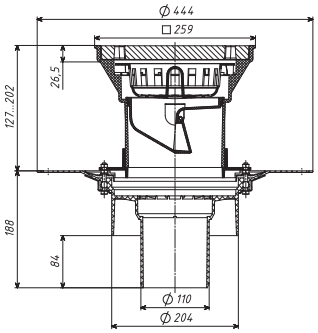



Исполнение с уплотнительным кольцом ТП-76.160

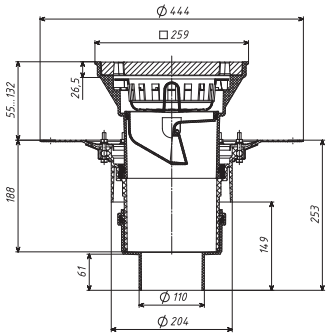

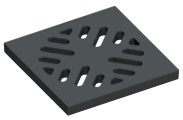

ТП-606.1Е / ТР-606.1Е



Мусоросборник / Refuse container
ТП-606.2Е / ТР-606.2Е



Запахозапирающее устройство / Smell-closing trap seal
ТП-606.2Е / ТР-606.2Е



ТП-606К / ТР-606.К



ТП-74.160 / ТР-74.160



Гайка /
Butterfly nut

Шайба /
Washer



ТП-81.У.100 / ТР-81.U.100



Корпус воронки / Drain body
ТП-01.У.100 / ТР-01.U.100



Опция
Система обогрева
ТП-79.100 /
ТР-79.100

Артикул / Article	Масса, кг/ Weight, kg	Исполнение / Modification
ТП-616.110 / ТР-616.110	9,9	Стандарт / Standard
ТП-616.110-Э / ТР-616.110-Е	10,2	С электрообогревом / With heating element
ТП-616.110/В / ТР-616.110/В	14,4	С битумно-полимерной прокладкой / Bitumen-polymer gasket
ТП-616.110/В-Э / ТР-616.110/В-Е	14,7	С битумно-полимерной прокладкой с электрообогревом / With heating element and bitumen-polymer gasket

ДВОРОВЫЕ ТРАПЫ / OUTDOORS DRAINS

ТП-616.1.110 Трап дворовый регулируемый, с подрамником, с прижимным фланцем и вертикальным выпуском 110 мм / TP-616.1.110 Regulable outdoors drain with frame, clamping ring and vertical outlet 110 mm

Технические характеристики/ Technical specifications	
Пропускная способность / Capacity	4,8 л/с 4.8 l/s
Максимальная нагрузка / Self-load max	15000 кг / 15000 kg
Материалы / Material	Корпус воронки, корпус трапа, дренажный фланец и мусоросборник из ПП, запахозапирающее устройство из АБС, прижимной фланец из нержавеющей стали, решетка и подрамник из чугуна Body, refuse container, gravel guard – PP, smell-closing trap seal – ABS, stainless steel clamping ring, grate, frame – cast iron
Диаметр выпускного патрубка / Diameter of the outlet nozzle	110 мм / 110 mm
Условная высота выпускного патрубка / The nominal height of the outlet nozzle	170 мм / 170 mm
Температура стоков / Effluent temperature	До 85 °С (кратковременно до 100 °С) to +85 °C (short time to +100°C)
Масса нетто / Weight	18,9 кг / 18.9 kg
Размеры решетки / Grate size	238x238 мм 238x238 mm
Материал гидро-/пароизоляции / Material of hydro-/vapor insulation	EPDM, ПВХ, Полимер-битум EPDM, PVC, polymer bitumen
Дополнительная информация / Additional information	Обогрев: саморегулирующийся кабель 15-20 Вт, 220-230 В. Дренажное кольцо предназначено для отвода воды с уровня гидроизоляции и соединения двух элементов водостока. Высота трапа регулируется путем подпила до необходимого уровня. Heating: self regulating cable 15-20 W, 220-230 V. Drains height is adjusted by the undercutting up to the required level. Gravel guard is using for the removing water from the lower layer of the roof and the connection two elements of the drain.

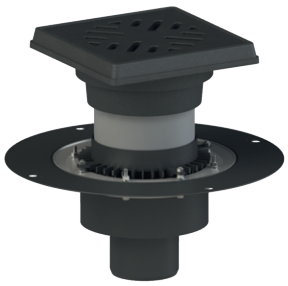

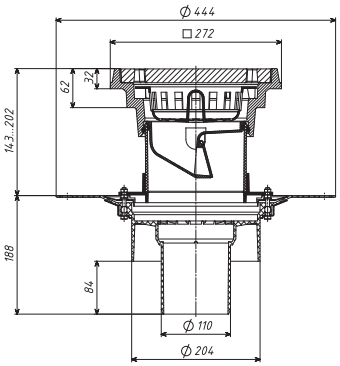



Исполнение с уплотнительным кольцом ТП-76.160

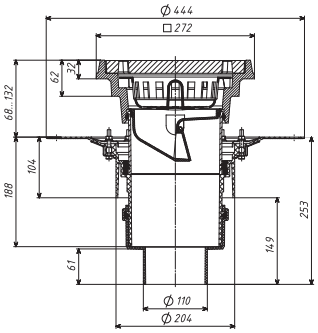

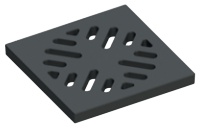

ТП-606.1E / TP-606.1E



Мусоросборник / Refuse container
ТП-606.2E / TP-606.2E



Запахозапирающее устройство / Smell-closing trap seal
ТП-606.3E / TP-606.3E



ТП-606.1K / TP-606.1K



ТП-74.160 / TP-74.160



Гайка / Butterfly nut

Шайба / Washer



ТП-81.У.100 / TP-81.U.100



Корпус воронки / Drain body
ТП-01.У.100 / TP-01.U.100



Опция
Система обогрева
ТП-79.100 / TP-79.100

Артикул / Article	Масса, кг/ Weight, kg	Исполнение / Modification
ТП-616.1.110 / TP-616.1.110	18,6	Стандарт / Standard
ТП-616.1.110-Э / TP-616.1.110-E	18,9	С электрообогревом / With heating element
ТП-616.1.110/В / TP-616.1.110/B	23,1	С битумно-полимерной прокладкой / Bitumen-polymer gasket
ТП-616.1.110/В-Э / TP-616.1.110/B-E	23,4	С битумно-полимерной прокладкой с электрообогревом / With heating element and bitumen-polymer gasket

ДВОРОВЫЕ ТРАПЫ / OUTDOORS DRAINS

ТП-616.160 Трап дворовый регулируемый, с прижимным фланцем и вертикальным выпуском 160 мм / ТР-616.160 Regulable outdoors drain with clamping ring and vertical outlet 160 mm

Технические характеристики/ Technical specifications	
Пропускная способность / Capacity	4,8 л/с 4.8 l/s
Максимальная нагрузка / Self-load max	7000 кг / 7000 kg
Материалы / Material	Корпус воронки, корпус трапа, дренажный фланец и мусоросборник из ПП, запахозапирающее устройство из АБС, прижимной фланец из нержавеющей стали, решетка из чугуна Body, refuse container, gravel guard – PP, smell-closing trap seal – ABS, stainless steel clamping ring, grate – cast iron
Диаметр выпускного патрубка / Diameter of the outlet nozzle	160 мм / 160 mm
Условная высота выпускного патрубка / The nominal height of the outlet nozzle	170 мм / 170 mm
Температура стоков / Effluent temperature	До 85 °С (кратковременно до 100 °С) to +85 °C (short time to +100°C)
Масса нетто / Weight	10 кг / 10 kg
Размеры решетки / Grate size	238x238 мм 238x238 mm
Материал гидро-/пароизоляции / Material of hydro-/vapor insulation	EPDM, ПВХ, Полимер-битум EPDM, PVC, polymer bitumen
Дополнительная информация / Additional information	Обогрев: саморегулирующийся кабель 15-20 Вт, 220-230 В. Дренажное кольцо предназначено для отвода воды с уровня гидроизоляции и соединения двух элементов водостока. Высота трапа регулируется путем подпила до необходимого уровня. Вместо дренажного кольца ТП-74.160 может применяться уплотнительное кольцо ТП-76.160 Heating: self regulating cable 15-20 W, 220-230 V. Drains height is adjusted by the undercutting up to the required level. Gravel guard is using for the removing water from the lower layer of the roof and the connection two elements of the drain. The sealing ring TP-76.100 can be used instead the gravel guard TP-74.100.



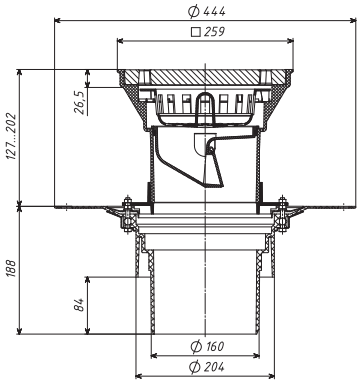

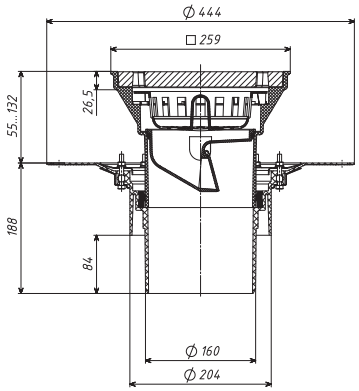

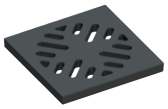

ТП-606.1Е / ТР-606.1Е



Мусоросборник / Refuse container
ТП-606.2Е / ТР-606.2Е



Запахозапирающее устройство / Smell-closing trap seal
ТП-606.2Е / ТР-606.2Е



ТП-606К / ТР-606К



ТП-74.160 / ТР-74.160



ТП-76.160 / ТР-76.160



Гайка / Butterfly nut

Шайба / Washer



ТП-81.У.100 / ТР-81.U.100



Корпус воронки / Drain body
ТП-01.У.100 / ТР-01.U.100



Опция
Система обогрева
ТП-79.100 / ТР-79.100

Артикул / Article	Масса, кг/ Weight, kg	Исполнение / Modification
ТП-616.160 / ТР-616.160	9,7	Стандарт / Standard
ТП-616.160-Э / ТР-616.160-Е	10,3	С электрообогревом / With heating element
ТП-616.160/В / ТР-616.160/В	14,2	С битумно-полимерной прокладкой / Bitumen-polymer gasket
ТП-616.160/В-Э / ТР-616.160/В-Е	14,5	С битумно-полимерной прокладкой с электрообогревом / With heating element and bitumen-polymer gasket

ДВОРОВЫЕ ТРАПЫ / OUTDOORS DRAINS

ТП-616.1.160 Трап дворовый регулируемый,с подрамником, с прижимным фланцем и вертикальным выпуском 160 мм / TP-616.1.160 Regulable outdoors drain with frame, clamping ring and vertical outlet 160 mm

Технические характеристики/ Technical specifications	
Пропускная способность / Capacity	4,8 л/с 4.8 l/s
Максимальная нагрузка / Self-load max	15000 кг / 15000 kg
Материалы / Material	Корпус воронки, корпус трапа, дренажный фланец и мусоросборник из ПП, запахозапирающее устройство из АБС, прижимной фланец из нержавеющей стали, решетка и подрамник из чугуна Body, refuse container, gravel guard – PP, smell-closing trap seal – ABS, stainless steel clamping ring, grate, frame – cast iron
Диаметр выпускного патрубка / Diameter of the outlet nozzle	160 мм / 160 mm
Условная высота выпускного патрубка / The nominal height of the outlet nozzle	170 мм / 170 mm
Температура стоков / Effluent temperature	До 85 °С (кратковременно до 100 °С) to +85 °С (short time to +100°С)
Масса нетто / Weight	18,8 кг / 18.8 kg
Размеры решетки / Grate size	238x238 мм 238x238 mm
Материал гидро-/пароизоляции / Material of hydro-/vapor insulation	EPDM, ПВХ, Полимер-битум / EPDM, PVC, polymer bitumen
Дополнительная информация / Additional information	Обогрев: саморегулирующийся кабель 15-20 Вт, 220-230 В. Дренажное кольцо предназначено для отвода воды с уровня гидроизоляции и соединения двух элементов водостока. Высота трапа регулируется путем подпила до необходимого уровня. Вместо дренажного кольца ТП-74.160 может применяться уплотнительное кольцо ТП-76.160 Heating: self regulating cable 15-20 W, 220-230 V. Drains height is adjusted by the undercutting up to the required level. Gravel guard is using for the removing water from the lower layer of the roof and the connection two elements of the drain. The sealing ring TP-76.100 can be used instead the gravel guard TP-74.100.



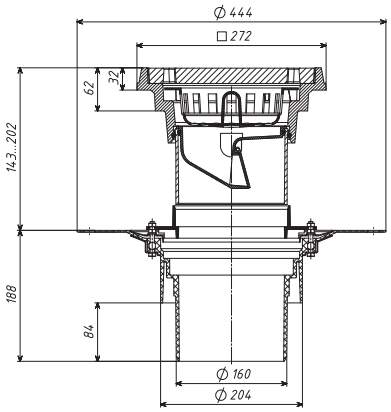

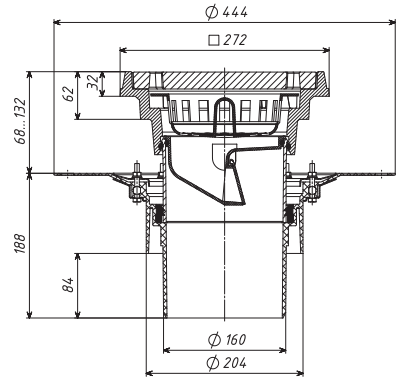

Опция
Система обогрева
ТП-79.100 /
TP-79.100

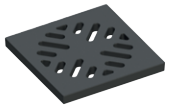

ТП-606.1Е / TP-606.1E



Мусоросборник / Refuse container
ТП-606.2Е / TP-606.2E



Запахозапирающее устройство / Smell-closing trap seal
ТП-606.3Е / TP-606.3E



ТП-606.1К / TP-606.1K



ТП-74.160 / TP-74.160



ТП-76.160 / TP-76.160



Гайка / Butterfly nut

Шайба / Washer



ТП-81.У.100 /
TP-81.U.100



Корпус воронки / Drain body
ТП-01.160 / TP-01.160

Артикул / Article	Масса, кг/ Weight, kg	Исполнение / Modification
ТП-616.1.160 / TP-616.1.160	18,5	Стандарт / Standard
ТП-616.1.160-Э / TP-616.1.160-E	18,8	С электрообогревом / With heating element
ТП-616.1.160/В / TP-616.1.160/B	23	С битумно-полимерной прокладкой / Bitumen-polymer gasket
ТП-616.1.160/В-Э / TP-616.1.160/B-E	23,3	С битумно-полимерной прокладкой с электрообогревом / With heating element and bitumen-polymer gasket

ЗАПАСНЫЕ И ДОПОЛНИТЕЛЬНЫЕ КОМПЛЕКТУЮЩИЕ ДЛЯ ТРАПОВ
SPARE AND ACCESSORIES FOR DRAINS

ТП- 100Н Колпачок гидрозатвора / TP- 100H Cap of the water sealing

Технические характеристики/ Technical specifications	
Материал / Material	ПП /PP
Размеры: Size:	
D	56 мм / 56 mm
d	40 мм / 40 mm
H	33 мм / 33mm
Масса нетто / Weight	0,013 кг / 0.013 kg
Описание / Specification	Предназначен для предотвращения проникновения неприятных запахов из канализации / Cap prevents the penetration of unpleasant odors from the sewage system

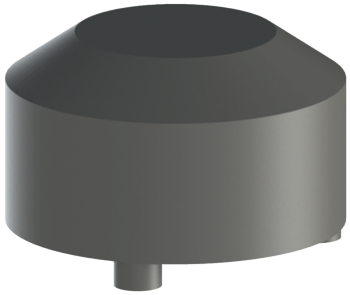

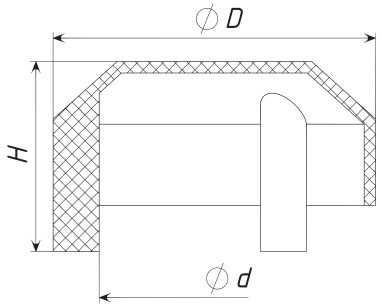

Артикул / Article	Размеры / Size D	d	H	Масса / Weight
ТП-102Н / TP-102H	70 мм / 70 mm	50 мм / 50 mm	46 мм / 46 mm	0,027 кг 0.027 kg
ТП-104Н / TP-104H	90 мм / 90 mm	70 мм / 70 mm	48 мм / 48 mm	0,034 кг 0.034 kg

ТП-310Н Колпачок гидрозатвора / TP- 310H Cap of the water sealing

Технические характеристики/ Technical specifications	
Материал / Material	ПП / PP
Масса нетто / Weight	0,03 кг / 0.03 kg
Описание / Specification	Предназначен для предотвращения проникновения неприятных запахов из канализации Cap prevents the penetration of unpleasant odors from the sewage system



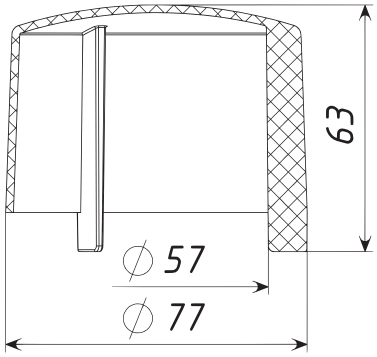

ТП-102D Поплавковый «сухой» затвор / TP-102D «Dry» float trap seal

Технические характеристики/ Technical specifications	
Материал / Material	ПП / PP
Масса нетто / Weight	0,04 кг / 0.04 kg
Описание / Specification	Предназначен для предотвращения проникновения неприятных запахов из канализации Trap seal prevents the penetration of unpleasant odors from the sewage system



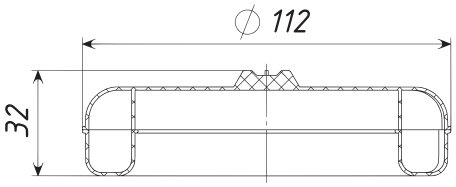

ТП-310D Поплавковый «сухой» затвор / TP-310D «Dry» float trap seal

Технические характеристики/ Technical specifications	
Материал / Material	АБС / ABS
Масса нетто / Weight	0,06 кг / 0.06 kg
Описание / Specification	Предназначен для предотвращения проникновения неприятных запахов из канализации Trap seal prevents the penetration of unpleasant odors from the sewage system

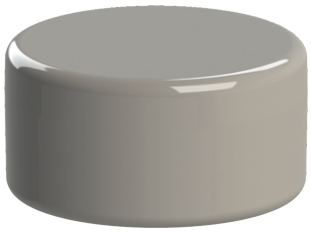

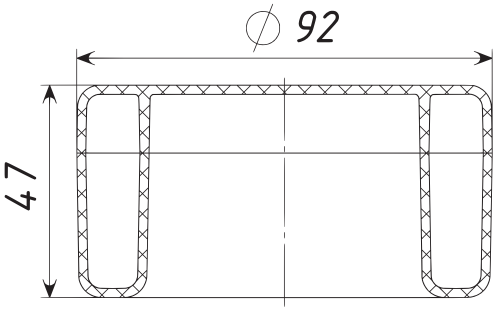

ЗАПАСНЫЕ И ДОПОЛНИТЕЛЬНЫЕ КОМПЛЕКТУЮЩИЕ ДЛЯ ТРАПОВ
SPARE AND ACCESSORIES FOR DRAINS

ТП-102М Механический «сухой» затвор 50 / TP-102M Manual «dry» trap seal 50

Технические характеристики/ Technical specifications	
Материал / Material	ПП / PP
Масса нетто / Weight	0,013 кг / 0.013 kg
Описание / Specification	Предназначен для предотвращения проникновения неприятных запахов из канализации Trap seal prevents the penetration of unpleasant odors from the sewage system



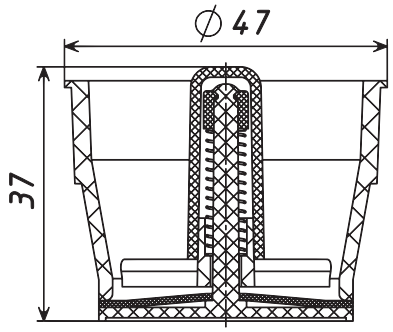

ТП-104М Механический «сухой» затвор 110 / TP-104M Manual «dry» trap seal 110

Технические характеристики/ Technical specifications	
Материал / Material	ПП / PP
Масса нетто / Weight	0,03 кг / 0.03 kg
Описание / Specification	Предназначен для предотвращения проникновения неприятных запахов из канализации Trap seal prevents the penetration of unpleasant odors from the sewage system



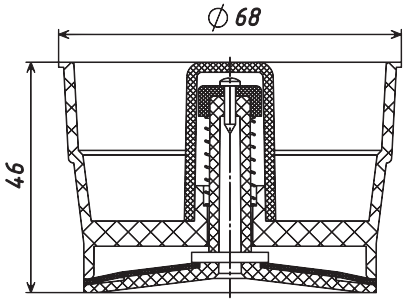

ТП-606.3Е Незамерзающее запахозапирающее устройство / TP-606/3E Smell-closing trap seal for outdoors drains

Технические характеристики/ Technical specifications	
Материал / Material	АБС / ABS
Масса нетто / Weight	0,09 кг / 0.09 kg
Описание / Specification	Служит для предотвращения проникновения неприятных запахов из канализации, в том числе при отрицательных температурах. Применяется для дворовых трапов ТП-606 и ТП-616. Smell-closing trap seal prevents the penetration of unpleasant odors from the sewage system including at sub-zero temperatures. It is using for the outdoors drains TP-606, TP-616.



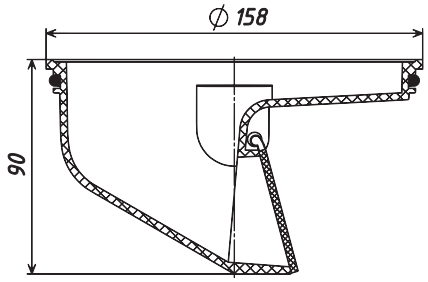

ТП-310Е Незамерзающее запахозапирающее устройство

Технические характеристики/ Technical specifications	
Материал / Material	АБС / ABS
Масса нетто / Weight	0,06 кг / 0.06 kg
Описание / Specification	Служит для предотвращения проникновения неприятных запахов из канализации, в том числе при отрицательных температурах. Применяется для дворовых трапов ТП-310 и ТП310.1, ТП-510 и ТП-510.1, ТП-5100 и ТП5100.1



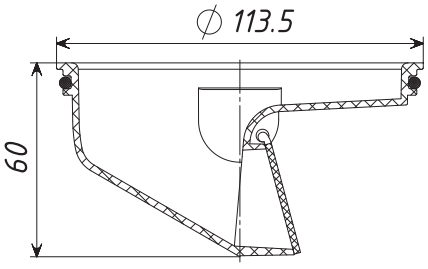

ЗАПАСНЫЕ И ДОПОЛНИТЕЛЬНЫЕ КОМПЛЕКТУЮЩИЕ ДЛЯ ТРАПОВ
SPARE AND ACCESSORIES FOR DRAINS

ТП-310С Чаша сифона / TP-310C Siphon bowl

Технические характеристики/ Technical specifications	
Материал / Material	ПП / PP
Масса нетто / Weight	0,07 кг / 0.07 kg
Описание / Specification	Применяется вместе с надставным элементом ТП-310NE. Комплектуется одним из запахозапирающих устройств: колпачком гидрозатвора ТП-310Н, поплавковым «сухим» затвором ТП-310D или механическим «сухим» затвором ТП-102М. It is using with extension TP-310NE. Siphon bowl can be completed with one of the smell-closing trap seal: cap of the water sealing TP-310H, «dry» float trap seal ТП-310D or manual «dry» trap seal ТП-102М.

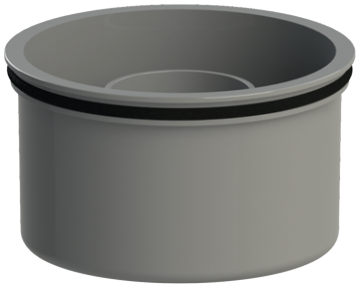

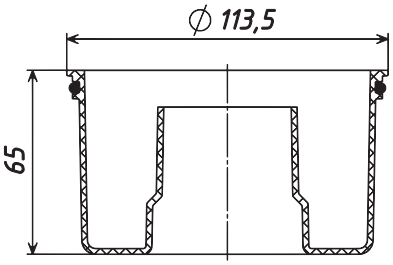

ТП-310NE Надставной элемент (трап) / TP-310NE Extension

Технические характеристики/ Technical specifications	
Материал / Material	АБС / ABS
Масса нетто / Weight	0,2 кг / 0.2 kg
Описание / Specification	Применяется для регулируемых трапов ТП-310 и ТП-510. Может оснащаться уплотнительным кольцом ТП-310.1Е. Применяемые решетки: из нержавеющей стали ТП-152.150S и чугуна ТП-156.150Р. It is using for the regulable drains TP-310, TP-510. It can be used with sealing ring TP-310.1E. It is using with grates: stainless steel TP-152.150S, cast iron TP-156.150P.



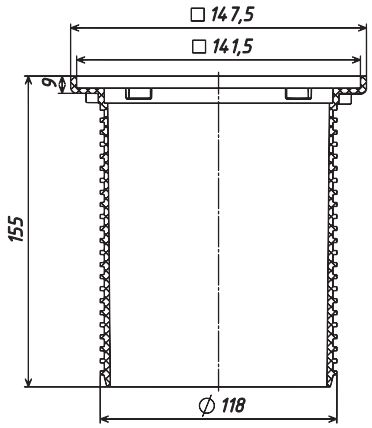

ТП-310G Надставной элемент (трап) с чугунным подрамником

Технические характеристики/ Technical specifications	
Материал / Material	АБС/ABS
Масса нетто / Weight	1,2 кг / 1.2 kg
Описание / Specification	Применяется в трапах для производственных помещений, дворов и стоянок. ТП-310PG ТП-310.1PG ТП-510 ТП-510.1PG ТП-5100 ТП-5100.1PG Может оснащаться уплотнительным кольцом ТП-310.1Е. Применяется с чугунной решеткой ТП-156.150Р.



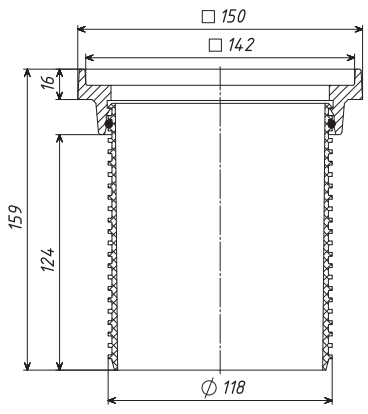

ЗАПАСНЫЕ И ДОПОЛНИТЕЛЬНЫЕ КОМПЛЕКТУЮЩИЕ ДЛЯ ТРАПОВ
SPARE AND ACCESSORIES FOR DRAINS

ТП-112.1Е Мусоросборник / TP-112.1E Refuse container

Технические характеристики/ Technical specifications	
Материал / Material	ПП / PP
Масса нетто / Weight	0,06 кг / 0.06 kg
Описание / Specification	Служит для предотвращения попадания посторонних предметов в канализацию. Применяется для дворовых трапов ТП-112. Refuse container prevents the penetration of foreign objects into the sewer. It is using for the outdoors drains TP-112.



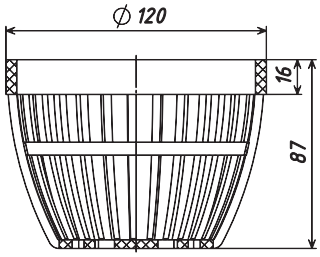

ТП-113.1Е Мусоросборник / TP-113.1E Refuse container

Технические характеристики/ Technical specifications	
Материал / Material	ПП / PP
Масса нетто / Weight	0,03 кг / 0.03 kg
Описание / Specification	Служит для предотвращения попадания посторонних предметов в канализацию. Применяется для дворовых трапов ТП-113 и ТП-114. Refuse container prevents the penetration of foreign objects into the sewer. It is using for the outdoors drains TP-113, TP-114.



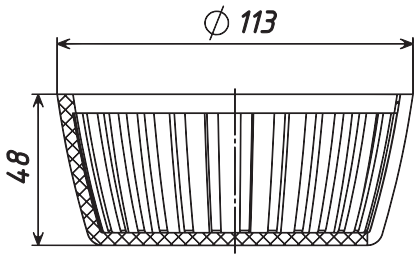

ТП-606.2Е Мусоросборник / TP-606.2E Refuse container

Технические характеристики/ Technical specifications	
Материал / Material	ПП / PP
Масса нетто / Weight	0,09 кг / 0.09 kg
Описание / Specification	Служит для предотвращения попадания посторонних предметов в канализацию. Применяется для дворовых трапов ТП-606 и ТП-616. Refuse container prevents the penetration of foreign objects into the sewer. It is using for the outdoors drains TP-606, TP-616.



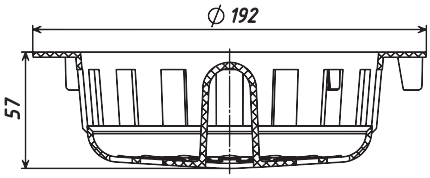

ЗАПАСНЫЕ И ДОПОЛНИТЕЛЬНЫЕ КОМПЛЕКТУЮЩИЕ ДЛЯ ТРАПОВ
SPARE AND ACCESSORIES FOR DRAINS

ТП-152.150Рр Решетка из полипропилена с гидрозатвором / TP-152.150Pp Polypropylene grate with water sealing

Технические характеристики/ Technical specification	
Материал / Material	ПП / PP
Размеры решетки / Grate size	140x140x5,5 мм 140x140x5,5 mm
Масса нетто / Weight	0,1 кг / 0.1 kg
Описание / Specification	Конструкция решетки позволяет использовать ее как гидрозатвор. Максимальная нагрузка – 300кг. Применяется для трапов ТП-102, ТП-103, ТП-104 и ТП-105. The grate can be used as water sealing. Max self-load – 300 kg. It is using for the drains TP-102, TP-103, TP-104, TP-105.

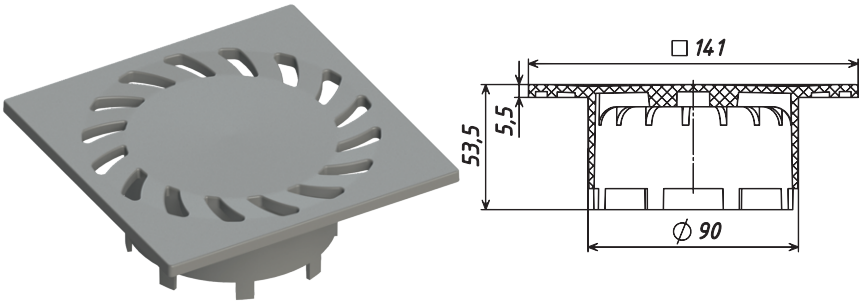

ТП-156.150Р Решетка из чугуна / TP-156.150P Cast iron grate

Технические характеристики/ Technical specifications	
Материал / Material	Чугун / Cast iron
Размеры решетки / Grate size	140x140x8 мм 140x140x8 mm
Масса нетто / Weight	0,9 кг / 0.9 kg
Описание / Specification	Максимальная нагрузка – 1500 кг. Применяется для трапов ТП-102, ТП-103, ТП-104, ТП-105, ТП-310 и ТП-510. Max self-load – 1500 kg. It is using for the drains TP-102, TP-103, TP-104, TP-105, TP-310, TP-510.

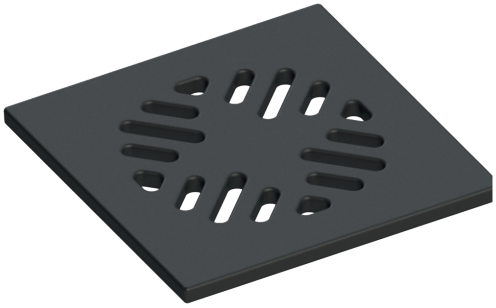

ТП-606.1Е Решетка из чугуна / TP-606.1E Cast iron grate

Технические характеристики/ Technical specifications	
Материал / Material	Чугун / Cast iron
Размеры решетки / Grate size	238x238x22 мм 238x238x22 mm
Масса нетто / Weight	7,3 кг / 7.3 kg
Описание / Specification	Максимальная нагрузка – 15000 кг. Применяется для трапов ТП-112, ТП-113, ТП-114, ТП-606 и ТП-616. Max self-load – 15000 kg. It is using for the drains TP-112, TP-113, TP-114, TP-606, TP-616.

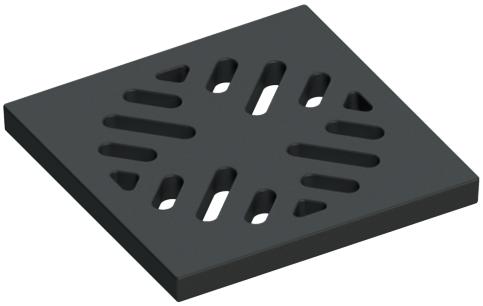

ЗАПАСНЫЕ И ДОПОЛНИТЕЛЬНЫЕ КОМПЛЕКТУЮЩИЕ ДЛЯ ТРАПОВ
SPARE AND ACCESSORIES FOR DRAINS

ТП-153.150S Решетка из нержавеющей стали

Технические характеристики/ Technical specifications	
Материал / Material	Нержавеющая сталь
Размеры решетки	140x140x6.5 мм
Масса нетто / Weight	0,17 кг / 0.17 kg
Описание / Specification	Максимальная нагрузка – 300 кг. Применяется для трапов ТП-310 и ТП-310.1, ТП-510 и ТП-510.1, ТП-5100 и ТП-5100.1 .

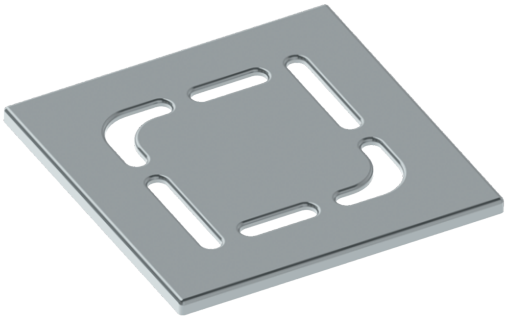

ТП-150.100S Решетка из нержавеющей стали / TP-150.100S Stainless steel grate

Технические характеристики/ Technical specifications	
Материал / Material	Нержавеющая сталь / Stainless steel
Размеры решетки / Grate size	100x100x5 мм 100x100x5 mm
Масса нетто / Weight	0,07 кг / 0.07 kg
Описание / Specification	Максимальная нагрузка – 300 кг. Применяется для трапов ТП-100 и ТП-101. Max self-load – 300 kg. It is using for the drains TP-100, TP-101.

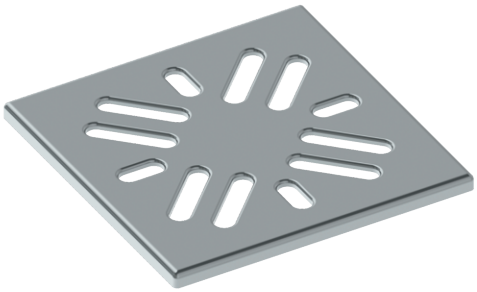

ТП-152.150S Решетка из нержавеющей стали / TP-152.150S Stainless steel grate

Технические характеристики/ Technical specifications	
Материал / Material	Нержавеющая сталь/ Stainless steel
Размеры решетки / Grate size	140x140x5,5 мм 140x140x5,5 mm
Масса нетто / Weight	0,17 кг / 0.017 kg
Описание / Specification	Максимальная нагрузка – 300 кг. Применяется для трапов ТП-102, ТП-103, ТП-104, ТП-105, ТП-310 и ТП-510. Max self-load – 300 kg. It is using for the drains TP-102, TP-103, TP-104, TP-105, TP-310, TP-510.

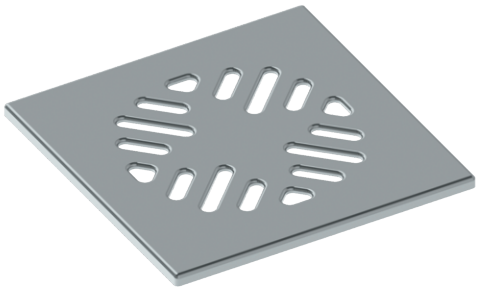

ЗАПАСНЫЕ И ДОПОЛНИТЕЛЬНЫЕ КОМПЛЕКТУЮЩИЕ ДЛЯ ТРАПОВ
SPARE AND ACCESSORIES FOR DRAINS

ТП-74.160 Дренажное кольцо / TP-74.160 Gravel guard

Технические характеристики/ Technical specifications	
Материал / Material	ПП / PP
Масса нетто / Weight	0,13 кг / 0.13 kg
Описание / Specification	Предназначено для отвода воды с уровня гидроизоляции и соединения двух элементов водостока Gravel guard is using for the removing water from the insulation level and the connection two elements of the drain.

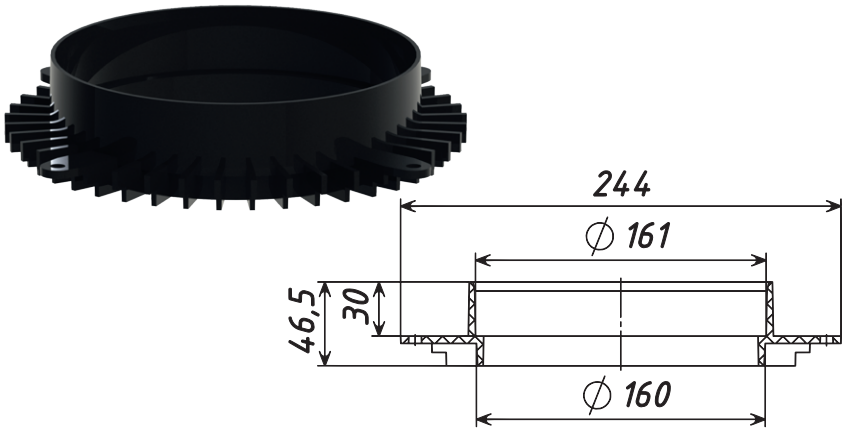

ТП-76.160 Уплотнительное кольцо / TP-76.160 Sealing ring

Технические характеристики / Technical specifications	
Материал / Material	ТЭП / TPE
Масса нетто / Weight	0,09 кг / 0.09 kg
Описание / Specification	Предназначено для жесткого герметичного соединения между воронкой и каким-либо надставным элементом Sealing ring is used for the rigid sealed connection between the drain and any extensions

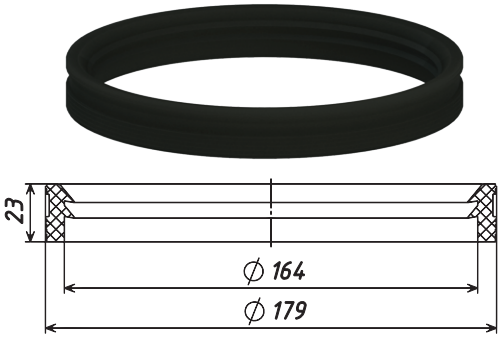

ТП-310.1Е Уплотнительное кольцо / TP-310.1E Sealing ring

Технические характеристики / Technical specifications	
Материал / Material	Резина / Rubber
Масса нетто / Weight	0,005 кг 0.005 kg
Описание / Specification	Предназначено для герметичного соединения между воронкой и надставным элементом ТП-310NE / Sealing ring is used for the sealing connection between the drain and extension 310NE



ТП-81.100 Прижимной фланец / TP-81.100 Clamping ring

Технические характеристики / Technical specifications	
Материал/ Material	Нержавеющая сталь / Stainless steel
Диаметр / Diameter	120/220 мм 120/220 mm
Масса нетто / Weight	0,3 кг / 0.3 kg
Описание / Specification	Предназначен для зажима гидро-/пароизоляционных материалов It is used for the clamping the insulation materials.

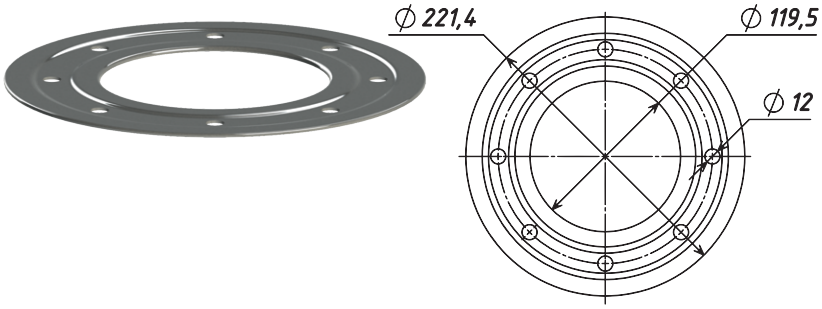

ЗАПАСНЫЕ И ДОПОЛНИТЕЛЬНЫЕ КОМПЛЕКТУЮЩИЕ ДЛЯ ТРАПОВ
SPARE AND ACCESSORIES FOR DRAINS

ТП-81.У.100 Прижимной фланец / TP-81.U.100 Clamping ring

Технические характеристики / Technical specifications	
Материал/ Material	Нержавеющая сталь / Stainless steel
Диаметр / Diameter	120/220 мм 120/220 mm
Масса нетто / Weight	0,3 кг / 0.3 kg
Описание / Specification	Предназначен для зажима гидро-/пароизоляционных материалов It is used for the clamping the insulation materials.

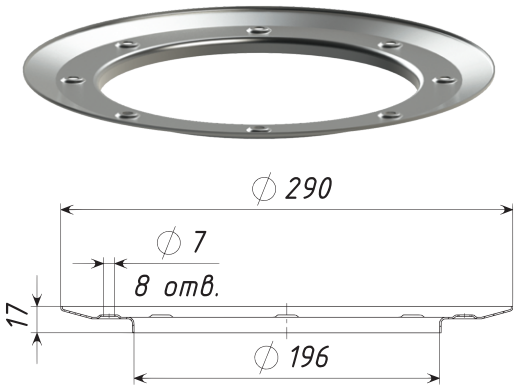

ТП-79.160 Система обогрева / TP-79.160 Heating system

Технические характеристики / Technical specifications	
Материалы / Material	Обод фиксации из ПП, саморегулирующийся кабель 33ФСР/TRACECO-30, токопроводящий кабель NYM 3x1,5 Fixing band – PP, self regulating cable – 33ФСР/TRACECO-30, conductive cable – NYM 3x1,5
Диаметр / Diameter	160/196 мм 160/196 mm
Напряжение / Voltage	220 – 230 В 220 – 230 V
Потребляемая мощность / Power Consumption	15 Вт / 15 W
Максимальная температура нагрева / Heating temperature max	65 °C
Длина кабеля / Cable length	2 м / 2 m
Масса нетто / Weight	0,3 кг / 0.3 kg
Описание / Specification	Саморегулирующийся кабель меняет свою теплоотдачу в зависимости от температуры окружающей среды. Для экономии электроэнергии рекомендуется подключение через термостат, работающий в диапазоне температур от -5 °C до +5 °C, т.к. при более низких температурах снег на кровле не тает и нет необходимости в водоотведении Self regulating cable changes its heat output depending of the environmental temperature. For the saving energy, it is recommended to connect though a thermostat operating in the temperature range from -5°C to +5°C, at lower temperatures snow does not melt on the roof and there is no need for water disposal.

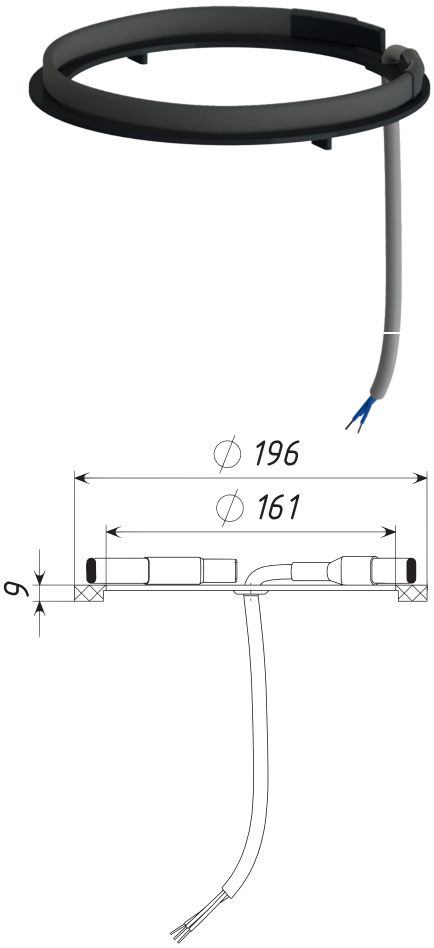



Нагревательный элемент / Heating element
ТП-78.160 / TP-78.160



Обод фиксации / Fixing band
ТП-77.160 / TP-77.160

Tatpolimer

www.tatpolimer.ru

BIM-модели

ЛИНЕЙНЫЕ ТРАПЫ (ДУШЕВЫЕ ЛОТКИ) – **ОСНОВНАЯ ИНФОРМАЦИЯ**

Линейные трапы, они же душевые лотки – это дренажные каналы для ванных комнат и душевых, которые монтируются в систему канализации и устанавливаются в санузлах квартир, загородных домов и общественных местах, используются для сбора и отвода воды.

Трапы имеют вертикальные и горизонтальные выходы. Горизонтальный выход формируется путем отдельного поворотного сифона. Диапазон поворота составляет 360º, что удобно при монтаже и исключает лишние изгибы канализационной трубы.

Система запахозапирания может быть как с гидрозатвором, так и с «сухим» механическим затвором.

Hs – гидрозатвор – посредством задерживаемого уровня воды в сифоне, предотвращает проникновение неприятных запахов из канализации в помещение, предназначен для теплых помещений с частым отведением жидкостей.

Ms – механический «сухой» затвор – пружинная конструкция, благодаря которой мембрана плотно прижимается к корпусу затвора и тем самым предотвращает проникновение неприятных запахов из канализации в помещение.

Производимые линейные трапы Татполимер отличаются своей функциональностью и универсальностью. Канал и выпуск линейного трапа имеет быстрый и свободный доступ для необходимой прочистки в процессе эксплуатации.

Стаканчик гидрозатвора и «сухого затвора с лёгкостью извлекаются из корпуса линейного трапа для его очистки.

Линейные трапы Татполимер гарантируют надежный слив поступающей воды и удовлетворят требованиям к дизайну санузлов.

Благодаря большому размерному ряду линейные трапы Татполимер подойдут как для малых, так и более габаритных помещений. Монтажные опоры имеют широкий диапазон регулировки по высоте. Корпус линейных трапов Татполимер изготовлен из пластика, обеспечивающего срок службы не менее 50лет.

Трап закрывается прямоугольной решеткой (нержавеющая сталь), которая задерживает мусор, препятствуя засору слива, а также выполняет декоративную функцию.

В зависимости от типа линейного трапа, водоприемная часть может комплектоваться рамкой из нержавеющей стали или без неё, с разными видами декоративных решеток, панелей и планок:

- ➔ с перфорированной решеткой из нержавеющей стали;
- ➔ с щелевой планкой из нержавеющей стали;
- ➔ с панелью для укладки плитки и натурального камня.



Важно!

Технические характеристики:

- длина линейного трапа: 660-1060 мм;
- длина жёлоба: 600-1000 мм;
- ширина водоприемной части: 66 мм;
- диаметр выпуска: 50 мм;
- пропускная способность: 24-48 л/мин;
- материал: пластик, нержавеющая сталь;
- допустимая нагрузка: 300 кг;
- высота монтажа: 62-105 мм;
- высота гидрозатвора: 30 мм;
- простой и удобный способ чистки канала и сифона;

Комплектация линейных трапов:

- корпус;
- монтажные опоры;
- стаканчик гидрозатвора;
- стаканчик «сухого» механического затвора;
- комплект для закрепления гидроизоляции;
- монтажная заглушка из картона;
- в зависимости от комплектации: перфорированная решетка из нерж. стали, щелевая планка из нерж. стали, панель из нерж. стали под укладку плитки или натурального камня.

ЛИНЕЙНЫЕ ТРАПЫ (ДУШЕВЫЕ ЛОТКИ)

ТП-50 Линейный трап с вертикальным выходом

Технические характеристики	
Длина линейного трапа	560-1060 мм
Длина жёлоба (размеры желобов)	500-1000 мм
Затвор	Нет
Ширина жёлоба	66 мм
Диаметр выпуска	50 мм
Пропускная способность	24-48 л/мин
Допустимая нагрузка	300 кг
Высота монтажа	62-105 мм
Высота гидрозатвора	30 мм
Материалы	Линейный трап и регулируемые опоры из пластика, декоративная решётка и рамка из нержавеющей стали.
Дополнительная информация	Система запахозапирания: гидрозатвор или «сухой» механический затвор. Декоративная водоприемная часть линейных трапов может быть с перфорированной решеткой или щелевой планкой из нержавеющей стали или с панелью для укладки плитки или натурального камня. Легкая настройка высоты трапа регулируемыми ножками при монтаже. **Линейные трапы могут использоваться без запахозапирающего устройства в помещениях с заранее предусмотренным центральным сифоном.**

		Вертикальный выход		Без рамки
Артикул	Решётка	Устройство запахозапирания	Масса	Длина
ТП-50А-500	перфорированная Тип А (волна)	нет-механический "сухой" затвор	0,87	500
ТП-50А-600			0,98	600
ТП-50А-700			1,12	700
ТП-50А-800			1,26	800
ТП-50А-900			1,38	900
ТП-50А-1000			1,51	1000
ТП-50В-500	перфорированная Тип В (прямая)	нет-механический "сухой" затвор	0,87	500
ТП-50В-600			0,99	600
ТП-50В-700			1,12	700
ТП-50В-800			1,27	800
ТП-50В-900			1,38	900
ТП-50В-1000			1,52	1000

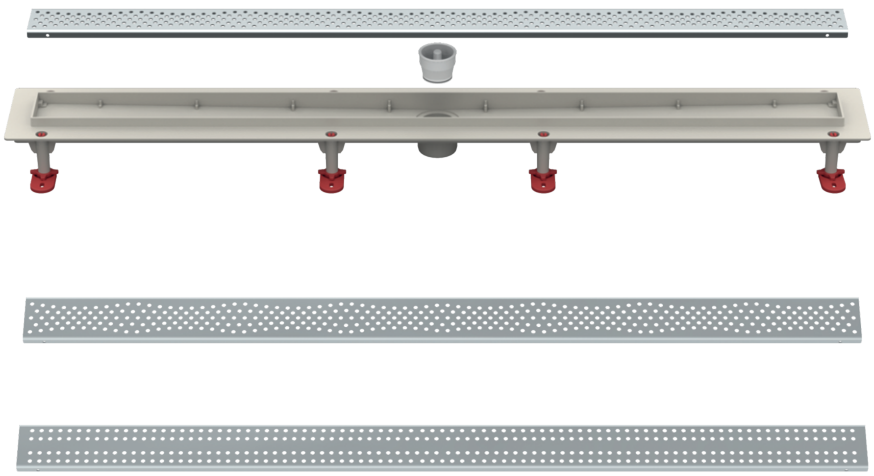

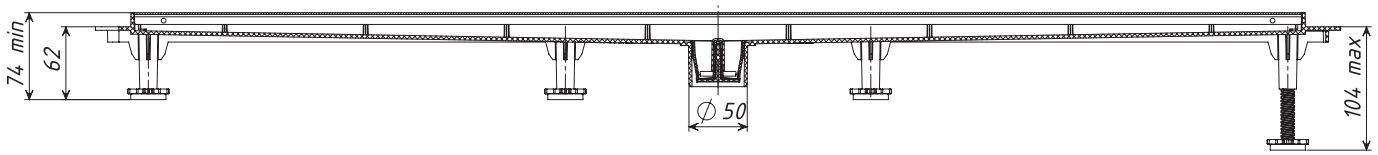

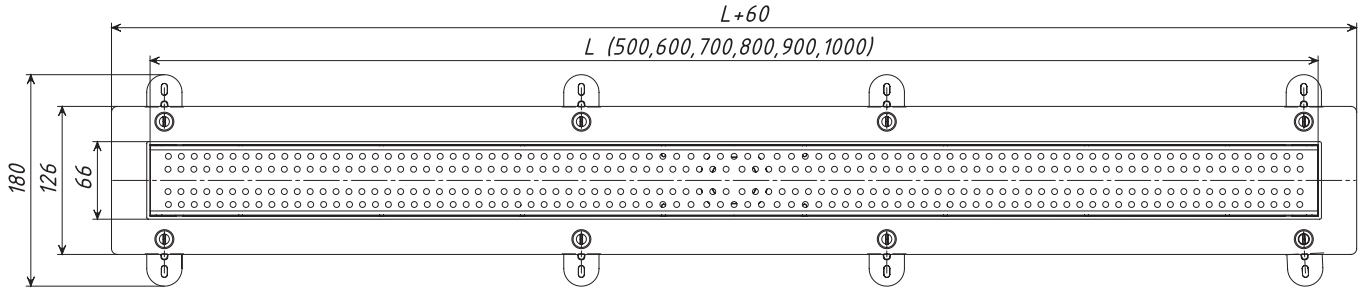

ЛИНЕЙНЫЕ ТРАПЫ (ДУШЕВЫЕ ЛОТКИ)

ТП-50.1 Линейный трап с вертикальным выходом с рамкой

Технические характеристики	
Длина линейного трапа	560-1060 мм
Длина жёлоба (размеры желобов)	500-1000 мм
Затвор	Нет
Ширина жёлоба	66 мм
Диаметр выпуска	50 мм
Пропускная способность	24-48 л/мин
Допустимая нагрузка	300 кг
Высота монтажа	62-105 мм
Высота гидрозатвора	30 мм
Материалы	Линейный трап и регулируемые опоры из пластика, декоративная решётка и рамка из нержавеющей стали.
Дополнительная информация	Система запахозапирания: гидрозатвор или «сухой» механический затвор. Декоративная водоприемная часть линейных трапов может быть с перфорированной решеткой или щелевой планкой из нержавеющей стали или с панелью для укладки плитки или натурального камня. Легкая настройка высоты трапа регулируемыми ножками при монтаже. **Линейные трапы могут использоваться без запахозапирающего устройства в помещениях с заранее предусмотренным центральным сифоном.**

		Вертикальный выход		С рамкой
Артикул	Решётка	Устройство запахозапирания	Масса	Длина
ТП-50.1А-500	перфорированная Тип А (волна)	нет-механический "сухой" затвор	0,99	500
ТП-50.1А-600			1,12	600
ТП-50.1А-700			1,13	700
ТП-50.1А-800			1,39	800
ТП-50.1А-900			1,51	900
ТП-50.1А-1000			1,52	1000
ТП-50.1В-500	перфорированная Тип В (прямая)	нет-механический "сухой" затвор	0,99	500
ТП-50.1В-600			1,12	600
ТП-50.1В-700			1,14	700
ТП-50.1В-800			1,4	800
ТП-50.1В-900			1,52	900
ТП-50.1В-1000			1,53	1000
ТП-50.1С-500	щелевая/под плитку и камень Тип С	нет-механический "сухой" затвор	1,03	500
ТП-50.1С-600			1,17	600
ТП-50.1С-700			1,18	700
ТП-50.1С-800			1,46	800
ТП-50.1С-900			1,59	900
ТП-50.1С-1000			1,6	1000

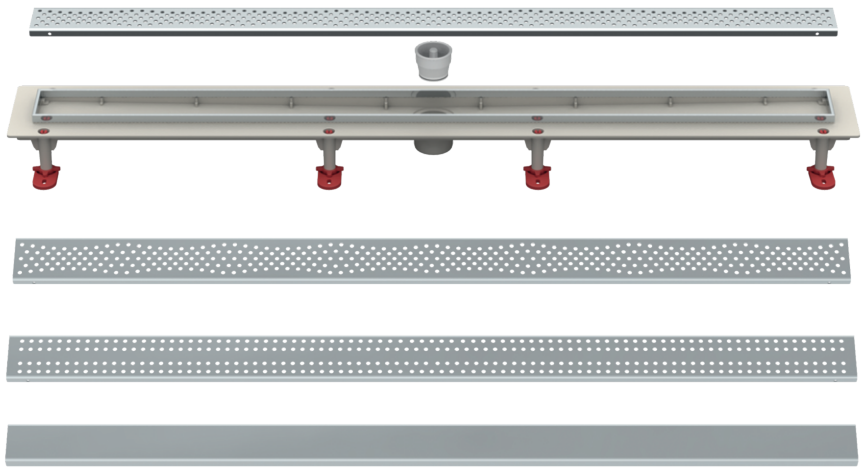

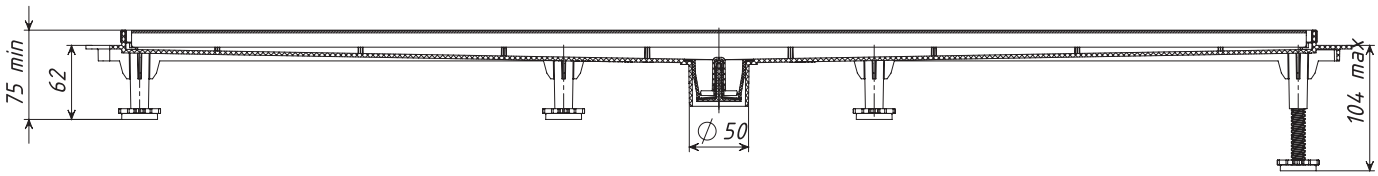

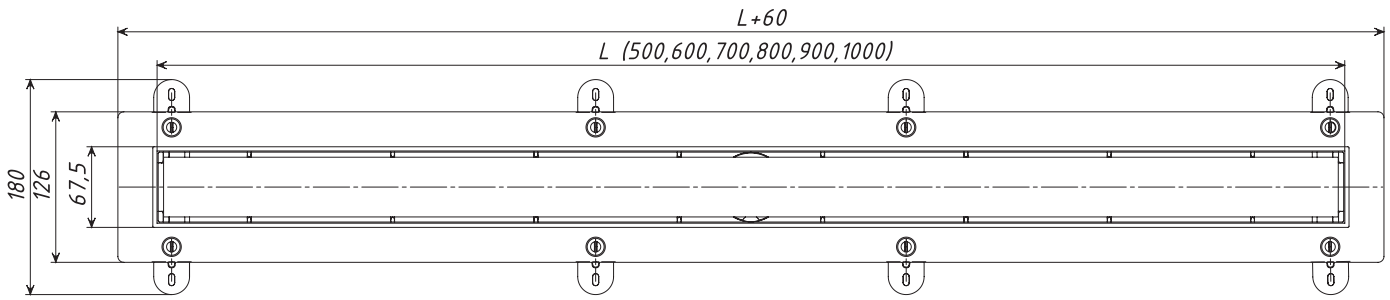

ЛИНЕЙНЫЕ ТРАПЫ (ДУШЕВЫЕ ЛОТКИ)

ТП-55 Линейный трап с горизонтальным выходом

Технические характеристики	
Длина линейного трапа	560-1060 мм
Длина жёлоба (размеры желобов)	500-1000 мм
Затвор	Нет
Ширина жёлоба	66 мм
Диаметр выпуска	50 мм
Пропускная способность	24-48 л/мин
Допустимая нагрузка	300 кг
Высота монтажа	62-105 мм
Высота гидрозатвора	30 мм
Материалы	Линейный трап и регулируемые опоры из пластика, декоративная решётка и рамка из нержавеющей стали.
Дополнительная информация	Система запахозапирания: гидрозатвор или «сухой» механический затвор. Декоративная водоприемная часть линейных трапов может быть с перфорированной решеткой или щелевой планкой из нержавеющей стали или с панелью для укладки плитки или натурального камня. Легкая настройка высоты трапа регулируемыми ножками при монтаже. **Линейные трапы могут использоваться без запахозапирающего устройства в помещениях с заранее предусмотренным центральным сифоном.**

		Горизонтальный выход		С рамкой
Артикул	Решётка	Устройство запахозапирания	Масса	Длина
ТП-55А-500	перфорированная Тип А (волна)	нет-гидрозатвор-механический "сухой" затвор	0,97	500
ТП-55А-600			1,07	600
ТП-55А-700			1,21	700
ТП-55А-800			1,36	800
ТП-55А-900			1,47	900
ТП-55А-1000			1,6	1000
ТП-55В-500	перфорированная Тип В (прямая)	нет-гидрозатвор-механический "сухой" затвор	0,97	500
ТП-55В-600			1,08	600
ТП-55В-700			1,21	700
ТП-55В-800			1,37	800
ТП-55В-900			1,47	900
ТП-55В-1000			1,61	1000

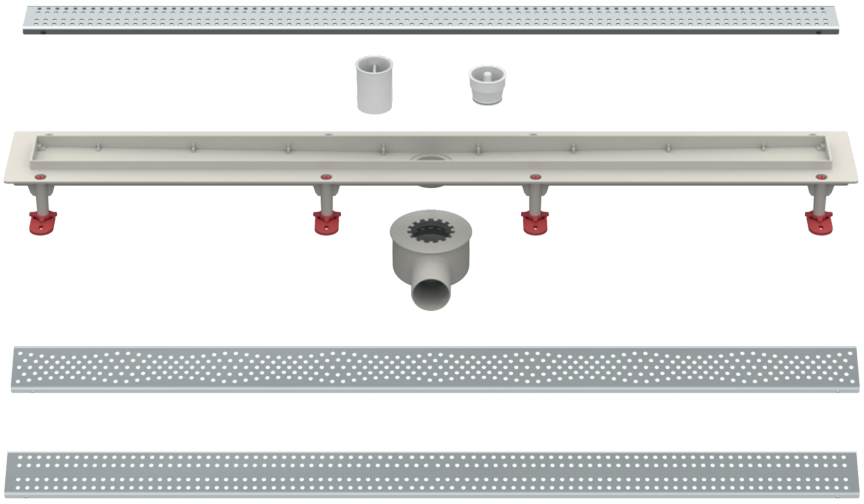

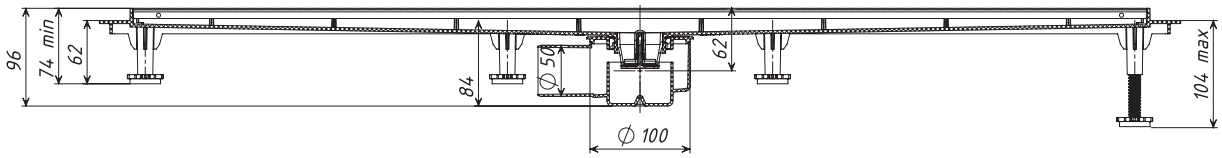

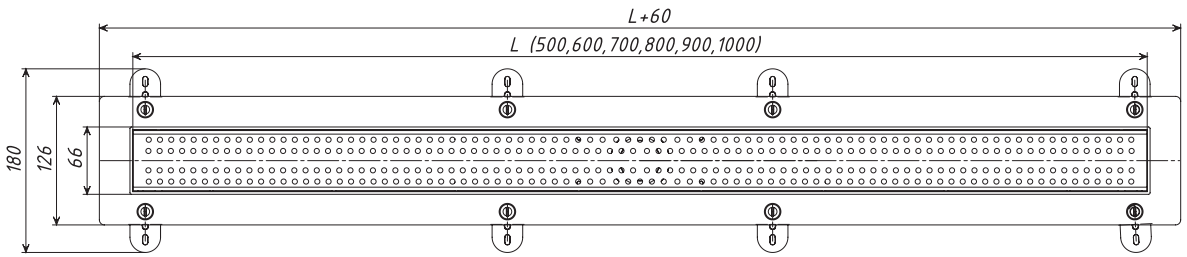

ЛИНЕЙНЫЕ ТРАПЫ (ДУШЕВЫЕ ЛОТКИ)

ТП-55.1 Линейный трап с горизонтальным выходом с рамкой

Технические характеристики	
Длина линейного трапа	560-1060 мм
Длина жёлоба (размеры желобов)	500-1000 мм
Затвор	Нет
Ширина жёлоба	66 мм
Диаметр выпуска	50 мм
Пропускная способность	24-48 л/мин
Допустимая нагрузка	300 кг
Высота монтажа	62-105 мм
Высота гидрозатвора	30 мм
Материалы	Линейный трап и регулируемые опоры из пластика, декоративная решётка и рамка из нержавеющей стали.
Дополнительная информация	Система запахозапирания: гидрозатвор или «сухой» механический затвор. Декоративная водоприемная часть линейных трапов может быть с перфорированной решеткой или щелевой планкой из нержавеющей стали или с панелью для укладки плитки или натурального камня. Легкая настройка высоты трапа регулируемыми ножками при монтаже. **Линейные трапы могут использоваться без запахозапирающего устройства в помещениях с заранее предусмотренным центральным сифоном.**

		Горизонтальный выход		С рамкой
Артикул	Решётка	Устройство запахозапирания	Масса	Длина
ТП-55.1А-500	перфорированная Тип А (Волна)	нет-гидрозатвор-механический "сухой" затвор	1,08	500
ТП-55.1А-600			1,21	600
ТП-55.1А-700			1,22	700
ТП-55.1А-800			1,48	800
ТП-55.1А-900			1,6	900
ТП-55.1А-1000			1,61	1000
ТП-55.1В-500	перфорированная Тип В (Прямая)	нет-гидрозатвор-механический "сухой" затвор	1,08	500
ТП-55В-600			1,22	600
ТП-55В-700			1,23	700
ТП-55В-800			1,49	800
ТП-55В-900			1,61	900
ТП-55В-1000			1,62	1000
ТП-55.1С-500	щелевая/под плитку и камень Тип С	нет-гидрозатвор-механический "сухой" затвор	1,12	500
ТП-55.1С-600			1,27	600
ТП-55.1С-700			1,28	700
ТП-55.1С-800			1,55	800
ТП-55.1С-900			1,68	900
ТП-55.1С-1000			1,7	1000

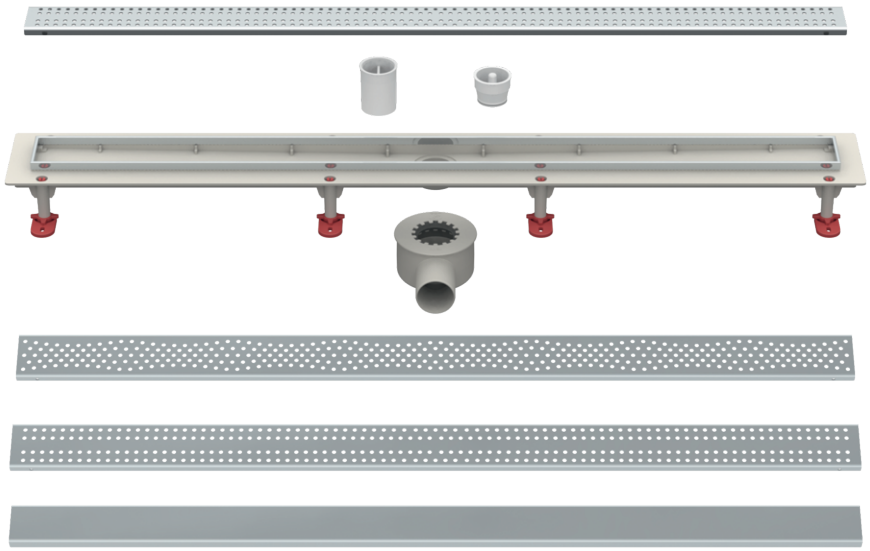

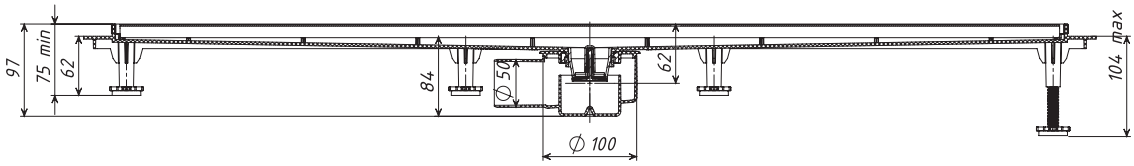

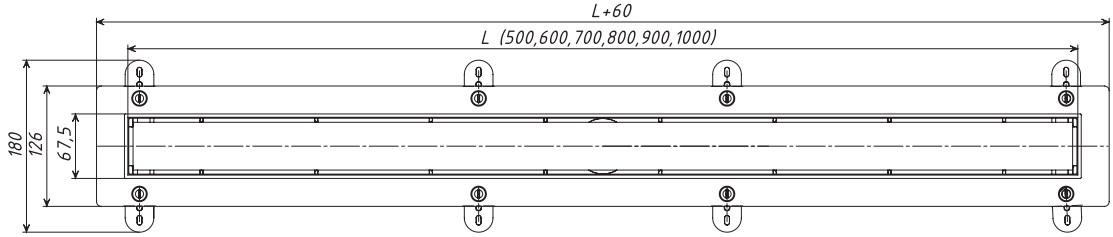



Важно!

Жесткое и герметичное соединение между раструбными пластиковыми и безраструбными чугунными/стальными трубами осуществляется благодаря конусной конструкции резиновой манжеты и её многоуровневым эластичным лепесткам.

САНТЕХНИЧЕСКИЕ КОМПЛЕКТУЮЩИЕ – ОСНОВНАЯ ИНФОРМАЦИЯ

→ ПЕРЕХОДНИКИ РЕМОНТНЫЕ

Переход ремонтный ТП-82.100 с эластичной манжетой предназначен для жесткого и герметичного соединения канализационных РАСТРУБНЫХ/БЕЗРАСТРУБНЫМИ труб ПВХ или ПП с чугунными, стальными или пластиковыми РАСТРУБНЫМИ ИЛИ БЕЗРАСТРУБНЫМИ трубами.

Переходник ТП-82.50/75 предназначен для перехода труб из пластика с диаметра 110 мм на диаметр 50 или 75 мм.

→ ВЕНТИЛЯЦИОННЫЙ КЛАПАН

Вентиляционный клапан ТП-900 применяется для установки на невентилируемые канализационные стояки диаметром 110 мм с целью предотвращения срыва гидрозатворов у сантехнических приборов в часы максимального водоотведения.

→ ЗАГЛУШКИ ДЛЯ ТРУБ

Используются при оконцовке труб с целью предотвращения протечек, а также предохраняют торцы неиспользуемых труб от повреждений и попадания мусора. Вставляются в раструб пластиковых (ПП, ПВХ) труб соответствующего диаметра (40, 50 или 110 мм).

→ ФИКСАТОРЫ И ХОМУТЫ

Фиксаторы и хомуты предназначены для крепления водопроводных и канализационных труб диаметром от 16 до 110 мм в различных положениях.

→ КРЕПЛЕНИЕ СИСТЕМЫ «ТЕПЛЫЙ ПОЛ»

Для крепления труб системы «теплый пол» используются дюбель-крюки и скобы якорные под трубы диаметром от 20 до 32 мм.

→ ПЕРЕЛИВНАЯ РЕШЕТКА

Применяется в переливных бассейнах для закрытия переливного лотка и сбора воды с поверхности бассейна. Обладает хорошей гибкостью, что позволяет применять решетку для участков с изгибами.

→ ЗОНТЫ КАНАЛИЗАЦИОННЫЕ/ВЕНТИЛЯЦИОННЫЕ

Устанавливаются на трубы канализационных и вентиляционных шахт с целью защиты от попадания в них атмосферных осадков.

PLUMBING ACCESSORIES – BASIC INFORMATION

➔ RENOVATION ADAPTERS

Renovation adapter ТП-82.100 are using for a rigid and hermetic connection the drain with a drain pipe. It is using for roof repair different exploined and non exploited roofs without changing the drainage system.
Adapter ТП-82.50/75 is intending for the transition plastic pipes from diameter of 110 mm to a diameter of 50 or 75 mm.

➔ VENTILATION VALVE

Ventilation valve TP-900 is used for installation on non-vented sewer risers with a diameter of 110 mm. It prevents the breaking off the hydraulic seals from plumbing devices during hours of maximum water disposal.

➔ PIPE PLUGS

It is using for pipe ends to prevent flows. Plugs protects the ends of unused pipes from damage and refuse. They insert in the socket plastic (PP, PVC) pipes with diameter (40, 50 or 110 mm).

➔ LOCKS AND CLAMPS

Clamps and locks are using for fixing water and sewer pipes with a diameter from 16 to 110 mm in various positions.

➔ FIXING THE SYSTEM «WARM FLOOR»

The dowel hooks and anchor clamps are used for fixing the pipes of the "warm floor" system. The pipes with a diameter are from 20 to 32 mm.

➔ OVERFLOWING GRATE

It is using in overflow pools to close the overflow tray and to take away water from the pool surface. It has good flexibility. It is possible to use a grid for areas with bends.

➔ SEWER/ VENTILATION HOOD

Hoods are installing on the pipes of sewage and ventilation shafts in order to protect from falling into them atmospheric precipitation.



IMPORTANT!

Rigid and hermetic connection between the bell plastic and the non-bell cast iron/steel pipes is carried out with the conical design of the rubber cuff and its multi-level elastic petals.

САНТЕХНИЧЕСКИЕ КОМПЛЕКТУЮЩИЕ
PLUMBING ACCESSORIES

ТП-82.50/75 Переходник 110-75-50 / TP-82.50/75 Adapter 110-75-50

Технические характеристики / Technical specifications	
Входной диаметр / Inlet diameter	110 мм / 110 mm
Выходной диаметр / Outlet diameter	50/75 мм 50/75 mm
Материал / Material	ПП / PP
Макс. рабочая температура / Operating temperature max	+80 °C
Масса нетто / Weight	0,15 кг / 0.15 kg
Описание и дополнительная информация / Описание / Specification and additional information	Предназначен для перехода труб из пластика с диаметра 110 мм на диаметр 50 или 75 мм Adapter is using for the passage of plastic pipes with a diameter of 110 mm to a diameter of 50 or 75 mm.



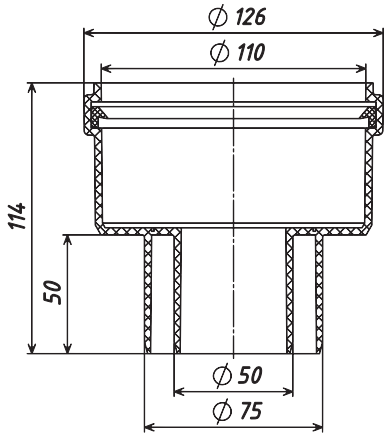

ТП-82.160/110 Переходник 160-110

Технические характеристики / Technical specifications	
Входной диаметр / Inlet diameter	160 мм / 160 mm
Выходной диаметр / Outlet diameter	110 мм / 110 mm
Материал / Material	ПП / PP
Макс. рабочая температура / Operating temperature max	+80°C
Масса нетто / Weight	0,32 кг / 0.32 kg
Описание и дополнительная информация / Описание / Specification and additional information	Предназначен для перехода труб из пластика с диаметра 160 мм на диаметр 110 мм



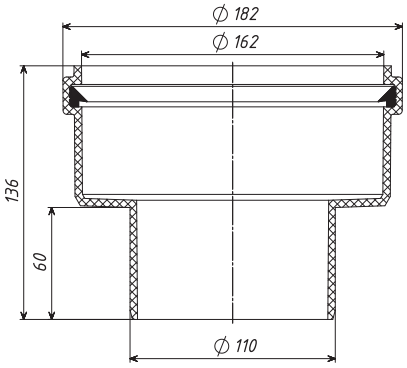

САНТЕХНИЧЕСКИЕ КОМПЛЕКТУЮЩИЕ
PLUMBING ACCESSORIES

ТП-900 Вентиляционный клапан / TP-900 Ventilation valve

Технические характеристики / Technical specifications	
Материал / Material	АБС / ABS
Диаметр выхода / Outlet diameter	110 мм / 110 mm
Расход воздуха / Air consumption	30 л/с 30 l/s
Масса нетто / Weight	0,36 кг /0.36 kg
Описание / Specification and additional information	Применяется для установки на невентилируемые канализационные стояки с целью предотвращения срыва гидрозатворов у сантехнических приборов в часы максимального водоотведения. Ventilation valve is using for installation on non-vented sewer risers with a diameter of 110 mm. It prevents the breaking off the hydraulic seals from plumbing devices during hours of maximum water disposal.



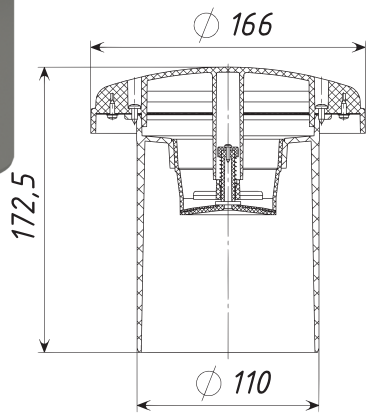

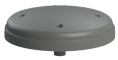
Крышка / Cap


Сетка / Grid


Подпружиненная диафрагма / Spring-loaded diaphragm


Корпус / Body

ТП-82.100 Переход ремонтный / TP-82.100 Renovation adapter

Технические характеристики / Technical specifications	
Материалы / Material	Корпус из ПП, манжета сантехническая из ПВХ, уплотнительная манжета из ПВХ-пластиката Body –PP, sanitary cuff – PVC, sealing cuff – PVC-plastic
Диаметр / Diameter	110/90 мм 110/90 mm
Масса нетто / Weight	0,34 кг 0.34 kg
Описание / Specification	Предназначен для жесткого и герметичного соединения между собой раструбных и безраструбных труб. Используется для перехода с пластикового трубопровода на чугунный/стальной. Renovation adapter is intended for rigid and tight connection among themselves of pipes. Used to go from plastic pipe to cast iron/steel.




ТП-82К / TP-82K


Уплотнительная манжета / sealing cuff
ТП-83.100 / TP-83.100

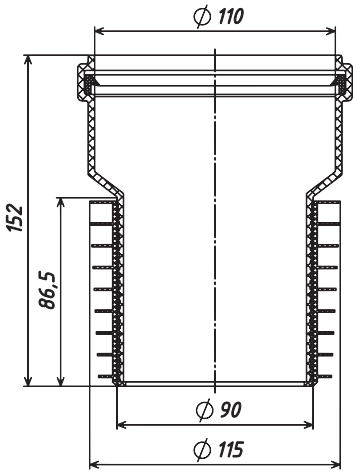

САНТЕХНИЧЕСКИЕ КОМПЛЕКТУЮЩИЕ
PLUMBING ACCESSORIES

Дюбель-крюк 1х25 / Dowel hook 1х25

Технические характеристики / Technical specifications	
Диаметр / Diameter	25 мм / 25 mm
Материал / Material	ПП / PP
Макс. рабочая температура / Operating temperature max	+80 °С
Масса нетто / Weight	0,003 кг / 0.003 kg
Описание и дополнительная информация / Описание / Specification and additional information	Предназначен для крепления водопроводных труб, а также труб системы «теплый пол». Максимальный диаметр труб – 25 мм. It is using for the fixing water and «warm floor» system pipes. Pipes diameter max – 25 mm.

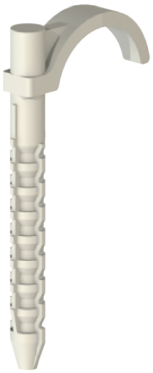

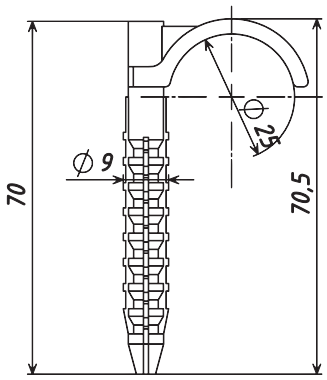

Дюбель-крюк / Dowel hook

Технические характеристики / Technical specifications	
Материал / Material	ПП / PP
Макс. рабочая температура / Operating temperature max	+80 °С
Описание и дополнительная информация / Описание / Specification and additional information	Предназначен для крепления водопроводных труб, а также труб системы «теплый пол». Максимальный диаметр трубы – 25 мм и 32 мм. It is using for the fixing water and «warm floor» system pipes. Pipes diameter max – 25 mm and 32 мм.



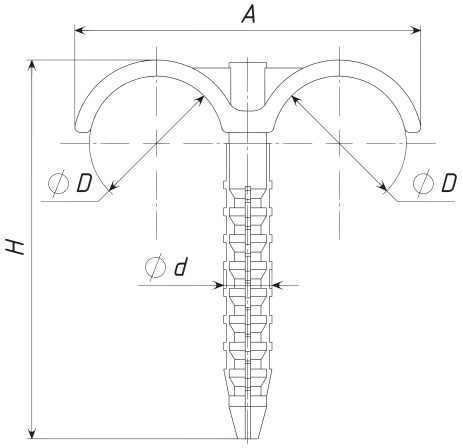

Исполнение / Modification	Размеры / Size				Масса / Weight
	D	d	H	A	
2х25	25	9	70,5	64	0,004
2х32	32	11	101	84	0,012

САНТЕХНИЧЕСКИЕ КОМПЛЕКТУЮЩИЕ
PLUMBING ACCESSORIES

ТП-21 Воронка капельная с гидрозатвором

Технические характеристики	
Материалы	ПП / PP
Выходной диаметр	32 мм
Пропускная способность, не менее	0,19 л/с
Температура отводящей жидкости	от 0 °С до +100 °С
Масса нетто, не более	0,111 кг
Срок службы, не менее	50 лет
Описание	Капельная воронка ТП-21 с гидрозатвором, с запахозапирающим устройством применяется для нерегулярного или малого сброса воды с разрывом струи. Воронка оптимальным образом подходит для работы с кондиционерами, фанкойлами, холодильной техникой для сброса конденсата и его дренажа в канализацию. Ее также можно использовать для сброса горячей воды от накопительных водонагревателей при срабатывании предохранительных клапанов групп безопасности и отвода стоков от санитарно-технических приборов в предприятиях общественного питания.



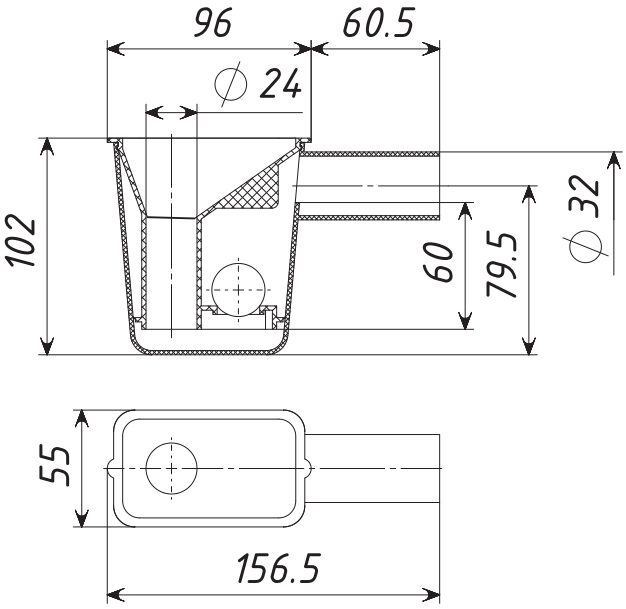

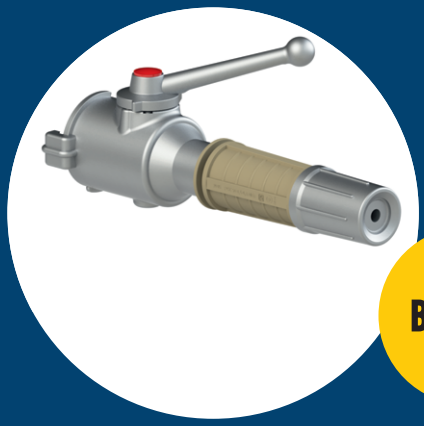

Важно!

Данные изделия характеризуются определенными габаритами и массой, рассчитаны на разное рабочее давление, отличаются расходом воды (или другого огнетушащего вещества) и обеспечивают ту или иную длину контактной струи. От этих показателей зависит удобство их использования в разных ситуациях (при различной степени и площади возгорания, в том или ином климате, в просторных помещениях или стесненных условиях).

ПРОТИВОПОЖАРНАЯ АРМАТУРА – ОСНОВНАЯ ИНФОРМАЦИЯ

→ ПОЖАРНЫЕ СОЕДИНИТЕЛЬНЫЕ ГОЛОВКИ

Согласно ГОСТ Р 53279-2009 пожарная соединительная головка – это быстросмыкаемая арматура в коммуникациях пожаротушения, обеспечивающая соединение пожарных рукавов и присоединение их к пожарному оборудованию и пожарным насосам.

ООО ТПК «Татполимер» выпускает следующую номенклатуру напорных пожарных соединительных головок:

- **Муфтовые пожарные соединительные головки (ГМ).**

Муфтовые головки имеют внутреннюю резьбу и навинчиваются сверху на детали пожарного оборудования, тем самым обеспечивая возможность присоединения ответной части головки, смонтированной на другом оборудовании.

- **Рукавные пожарные соединительные головки (ГР).**

Рукавные головки предназначены для быстрого, прочного и герметичного соединения напорных рукавов между собой и пожарным оборудованием.

- **Цапковые пожарные соединительные головки (ГЦ).**

Цапковые соединительные головки с наружной присоединительной резьбой служат преимущественно для соединения с пожарным вентилем и с некоторыми типами мотопомп-насосов.

- **Пожарные соединительные головки-заглушки (ГЗ).**

Головки-заглушки требуются, чтобы закрывать входы-выходы пожарных насосов и пожарный напорный рукав. Головки пожарные этого типа запирают не использующиеся каналы подачи воды или пенного раствора.

→ ПОЖАРНЫЕ РУЧНЫЕ СТВОЛЫ

Согласно ГОСТ Р 53331-2009 пожарные ручные стволы нормального давления предназначены для формирования и направления сплошной или распыленной струи воды.

ООО ТПК «Татполимер» выпускает следующую номенклатуру пожарных ручных стволов:

- Стволы, формирующие сплошную струю воды и предназначенные для наворачивания на пожарный рукав (РС-50, РС-70).

Используются, как правило, для комплектации пожарных шкафов.

- Стволы, формирующие сплошную струю воды и предназначенные для навязки на пожарный рукав (РС-50.01, РС-70.01).
- Используются для комплектации пожарных шкафов, в случаях, когда не требуется удлинения рукавной линии.
- Перекрывные стволы, формирующие сплошную или распыленную струю воды (РСП-50).
- Применяются для комплектации внутренних пожарных кранов в жилых, общественных, административных, промышленных зданиях и сооружениях, а также пожарных мотопомп. Также имеют функцию перекрывания потока воды.
- Перекрывные стволы, формирующие сплошную или распыленную струю воды с изменяющимся углом факела (РСК-50).
- Применяются для комплектации передвижной техники, а также могут применяться для комплектации пожарных кранов и мотопомп. Также имеют функцию перекрывания потока воды.

FIRE PROTECTION PRODUCTS – BASIC INFORMATION

➔ FIRE CONNECTION HEADS

The fire connection head is a quick-connect fitting in the fire-fighting communications. The head connects the fire hoses and connects them to fire equipment and fire pumps.

TIC "Tatpolimer" produces the following models of fire connection heads:

- **Coupling connection heads**

The coupling heads have an internal crew. They are screwed on top of the fire equipment parts. Heads allow connecting another part of the head mounted on the other equipment.

- **Fire hose connection heads**

Fire hose heads are designed for fast, strong and hermetic connection of pressure hoses between each other and fire equipment.

- **Threaded fire connection heads**

Threaded connection heads with external connecting serve mainly for connection with the fire valve and with some types of motor pumps.

- **Fire connection head-plug**

Head-plug is closing the inputs and outputs of fire pumps and fire pressure hoses. This type heads lock the unused water supply channels or foam solution.

➔ MANUAL FIRE TRUNKS

Manual fire trunks of normal pressure are designed to form and to direct a continuous or sprayed water stream.

TIC "Tatpolimer" produces the following models of manual fire trunks:

- Trunks form a continuous water stream. They are designed for screwing on the fire hose (PS-50, PS-70).
- Trunks are used for completing the fire cabinet.
- Trunks form a continuous water stream. They are designed for fasten up on the fire hose (PS-50.01, PS-70.01).
- Trunks are used for completing the fire cabinet, when the hose line isn't extension.
- Shut off fire trunks form a continuous or sprayed water stream.
- Trunks are used for completing internal fire-cock in residential, public, administrative, industrial buildings and structures and for fire motor pumps. They have the function of shut off the water flow (RSP-50).
- Shut off fire trunks form a continuous or sprayed water stream with changing brand angle (RSK-50).
- Trunks are used for completing mobile machinery and for completing fire engine and for fire motor pumps. They have the function of shut off the water flow.

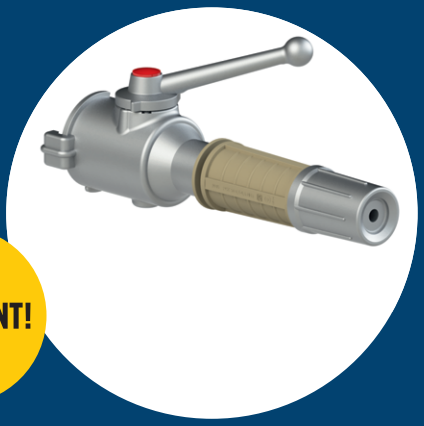

IMPORTANT!

Fire protection products are characterized by some dimensions and weight. They are designed different operating pressures. They are different in capacity of water or other extinguishing agent and provide one or other length of the contact stream. The convenience of their using in different situations (for varying degrees and areas of fires, in a particular climate, in spacious rooms or in cramped conditions) depends from these indicators.

ПОЖАРНАЯ ТЕХНИКА – ОБЗОР ПРОДУКЦИИ
FIRE PROTECTION PRODUCTS – PRODUCTS OVERVIEW



Обозначение / Designation	ГМ-50А, 65А / GM-50A, 65A	ГМ-50П / GM-50P	ГЦ-50А, 65А, 80А / GTS-50A, 65A, 80A	ГЦ-50П / GTS-50P	ГЦ-50А, 65А, 80А / GTS-50A, 65A, 80A
Наименование / Product name	Муфтовая пожарная соединительная головка / Coupling connection head		Цапковая пожарная соединительная головка / Threaded connection head		Пожарная соединительная головка-заглушка / Fire connection head-plug
Описание / Specification	Материал - алюминий DN: 50, 65/ material - aluminum DN: 50, 65	Материал - полиамид DN: 50 / material - polyamide DN: 50	Материал - алюминий DN: 50, 65, 80 / material - aluminum DN: 50, 65, 80	Материал - полиамид DN: 50 / material - polyamide DN: 50	Материал - алюминий DN: 50, 65, 80 / material - aluminum DN: 50, 65, 80



Обозначение / Designation	ГР-50А, 65А, 80А, 100А, 150А / GR-50A, 65A, 80A, 100A, 150A	ГР-50П, 65П / GR-50P, 65P	ГР-50АР, 65АР, 80АР / GR-50AP, 65AP, 80AP
Наименование / Product name	Рукавная пожарная соединительная головка / Fire hose connection head		
Описание / Specification	Материал - алюминий DN: 50, 65, 80, 100, 150/ material - aluminum DN: 50, 65, 80, 100, 150	Материал - полиамид DN: 50, 65 / material - polyamide DN: 50, 65	Материал - алюминий, полиамид DN: 50, 65, 80 / material - polyamide DN: 50, 65, 80

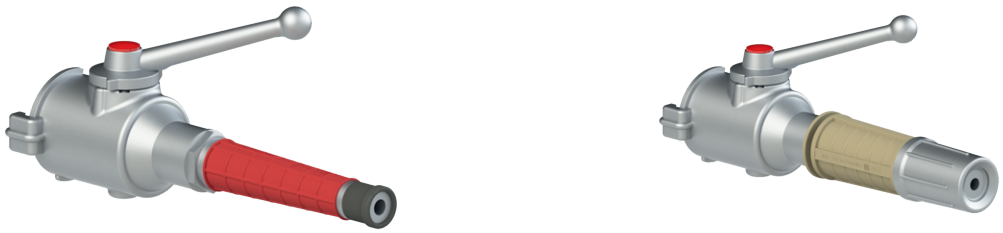

Обозначение / Designation	РСП-50, 70 / RSP-50, 70	РСК-50, 70 / RSK-50, 70
Наименование / Product name	Ствол пожарный ручной перекрывной / Manual shut off fire trunk	Ствол пожарный ручной комбинированный / Manual shut off fire trunk
Описание / Specification	Материал корпуса - алюминий DN: 50, 70 / Body material - aluminum DN: 50, 70	Материал корпуса - алюминий DN: 50, 70 / Body material - aluminum DN: 50, 70



Обозначение / Designation	РС-50А, 70А / RS-50A, 70A	РС-50П / RS-50P	РС-70АП / RS-70AP	РС-50.01А, 70.01А / RS-50.01A, 70.01A	РС-50.01П, 70.01П / RS-50.01P, 70.01P
Наименование / Product name	Ствол пожарный ручной с соединительной муфтовой головкой ГМ / Manual fire trunk			Ствол пожарный ручной с ребрами для навязки пожарного рукава / Manual fire trunk	
Описание / Specification	Материал: алюминий, полиэтилен DN: 50, 70 / materials: aluminum, polyethylene DN: 50, 70	Материал - полиамид DN 50 / material - polyamide DN 50	Материал: алюминий, полиамид DN 70 / materials: aluminum, polyamide DN 70	Материал корпуса - алюминий / Body material - aluminum	Материал корпуса - полиамид / Body material - polyamide

ГОЛОВКИ СОЕДИНИТЕЛЬНЫЕ НАПОРНЫЕ
PRESSURE CONNECTION HEAD

ГМ - Муфтовая пожарная соединительная головка

Технические характеристики / Technical specifications	
Рабочее давление / Operating pressure	1,6 МПа / 1.6 MPa
Стандарт /Standard	ГОСТ Р 53279-2009
Описание и дополнительная информация / Specification and additional information	Все присоединительные размеры соответствуют ГОСТ Р 53279-2009 / All connection heads conform standards



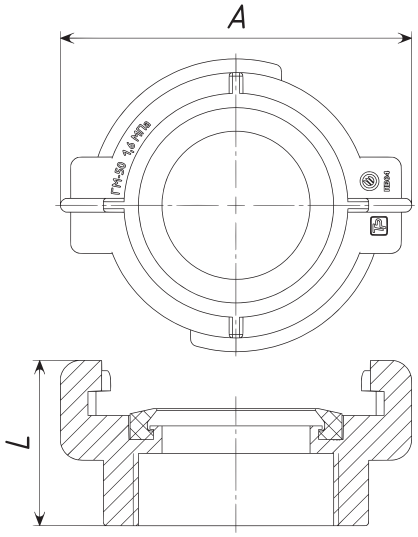

Обозначение/ Designation	Условный проход / Nominal pass	Габаритные размеры, мм / Size, mm		Масса, кг/ Weight, kg	Материал/ Material
		A	L		
ГМ-50А	DN50	101,9	47,2	0,14	Алюминий
ГМ-50П	DN50	101,0	47,5	0,09	Пластик
ГМ-65А	DN65	122,2	52,3	0,21	Алюминий

ГР-Рукавная пожарная соединительная головка

Технические характеристики / Technical specifications	
Рабочее давление / Operating pressure	1,6 МПа / 1.6 MPa
Стандарт /Standard	ГОСТ Р 53279-2009
Описание и дополнительная информация / Specification and	Все присоединительные размеры соответствуют ГОСТ Р 53279-2009 / All connection heads conform standards additional information



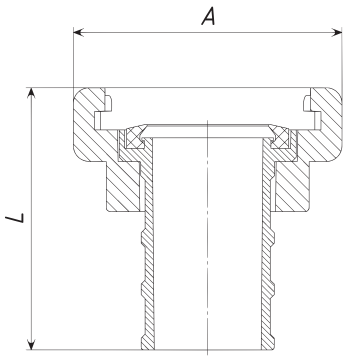

Обозначение/ Designation	Условный проход / Nominal pass	Габаритные размеры, мм / Size, mm		Масса, кг/ Weight, kg	Материал/ Material
		A	L		
ГР-50А	DN50	95,8	96,4	0,24	Алюминий
ГР-50П		101,5	97,6	0,11	Пластик
ГР-50АП		95,8	95,8	0,15	Алюминий/ Пластик
ГР-65А	DN65	122,2	114,4	0,37	Алюминий
ГР-65П		126,1	116,0	0,18	Пластик
ГР-65АП		122,1	113,8	0,26	Алюминий/ Пластик
ГР-80А	DN80	140,5	112,2	0,49	Алюминий
ГР-80АП		140,3	114,9	0,33	Алюминий/ Пластик
ГР-100А	DN100	170,7	154,5	0,96	Алюминий
ГР-150А	DN150	231,4	210,5	1,66	Алюминий

ГОЛОВКИ СОЕДИНИТЕЛЬНЫЕ НАПОРНЫЕ
PRESSURE CONNECTION HEAD

ГЦ-Цапковая пожарная головка

Технические характеристики / Technical specifications	
Рабочее давление / Operating pressure	1,6 МПа / 1.6 MPa
Стандарт /Standard	ГОСТ Р 53279-2009
Описание и дополнительная информация / Specification and additional information	Все присоединительные размеры соответствуют ГОСТ Р 53279-2009 / All connection heads conform standards

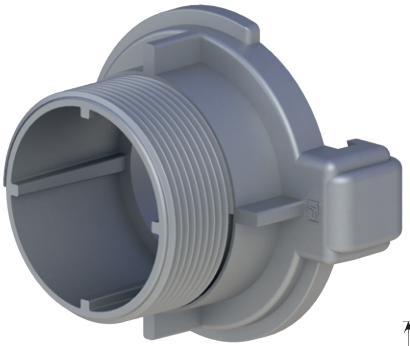

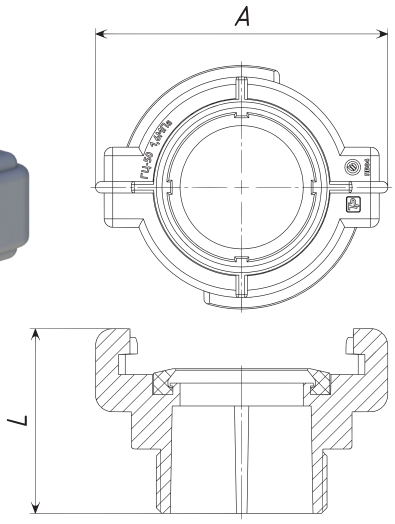

Обозначение/ Designation	Условный проход / Nominal pass	Габаритные размеры, мм / Size, mm		Масса, кг/ Weight, kg	Материал/ Material
		A	L		
ГЦ-50А	DN50	102,6	47,6	0,18	Алюминий
ГЦ-50П		101,6	56,0	0,08	Пластик
ГЦ-65А	DN65	122,7	53,0	0,24	Алюминий
ГЦ-80А	DN80	140,5	59,4	0,33	Алюминий

ГЗ–Пожарная соединительная головка-заглушка

Технические характеристики / Technical specifications	
Рабочее давление / Operating pressure	1,6 МПа / 1.6 MPa
Стандарт /Standard	ГОСТ Р 53279-2009
Описание и дополнительная информация / Specification and additional information	Все присоединительные размеры соответствуют ГОСТ Р 53279-2009 / / All connection sizes conform standards

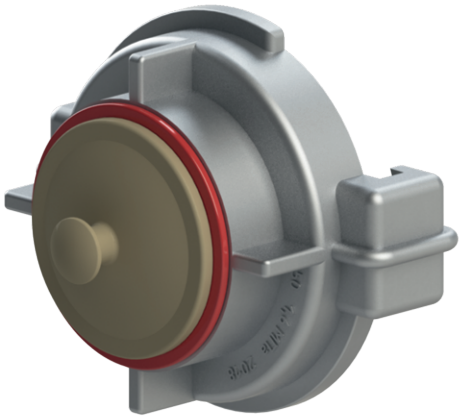

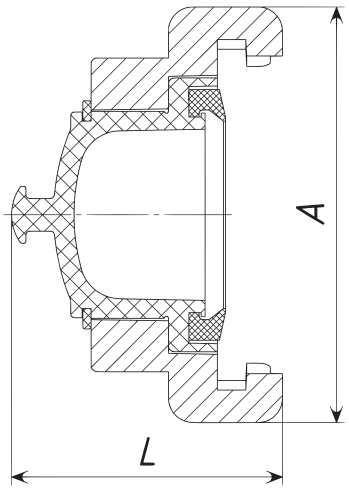

Обозначение/ Designation	Условный проход / Nominal pass	Габаритные размеры, мм / Size, mm		Масса, кг/ Weight, kg	Материал/ Material
		A	L		
ГЗ-50	DN50	95,8	59,3	0,16	Алюминий/Пластик
ГЗ-65	DN65	122,3	65,5	0,25	Алюминий/Пластик
ГЗ-80	DN80	140,6	72,7	0,32	Алюминий/Пластик

СТВОЛЫ ПОЖАРНЫЕ РУЧНЫЕ
MANUAL FIRE TRUNKS

РС – Ствол пожарный ручной с соединительной муфтовой головкой ГМ

Технические характеристики / Technical specifications	
Рабочее давление / Operating pressure	0,4 – 0,6 МПа / 0.4– 0.6 MPa
Расход сплошной струи / Capacity of continuous water stream	2,7 л/с 2.7 l/s
Дальность сплошной струи (по крайним каплям) / distance of continuous water stream (at the last drops)	30 м / 30 m
Стандарт /Standard	ГОСТ Р 53331-2009
Описание и дополнительная информация / / Specification and additional information	Все характеристики соответствуют ГОСТ Р 53331-2009. Все присоединительные размеры соответствуют ГОСТ Р 53279-2009 All specifications and size conform standards

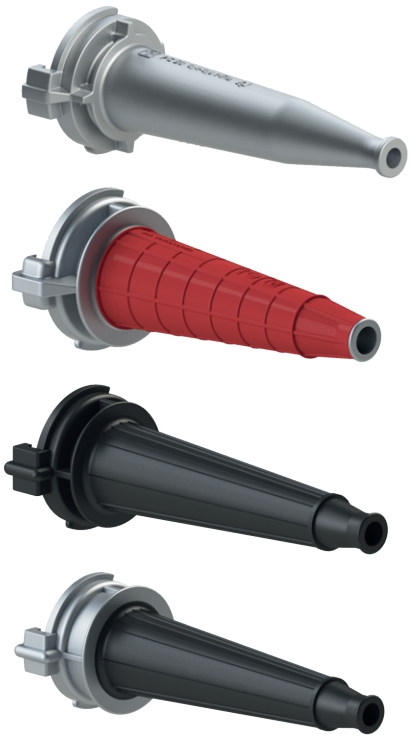

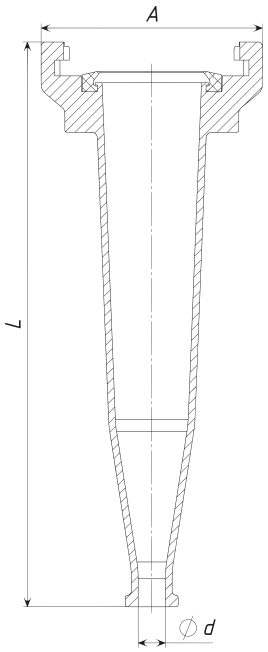

Обозначение/ Designation	Условный проход / Nominal pass	Габаритные размеры, мм / Size, mm			Масса, кг/ Weight, kg	Материал/ Material
		A	L	d		
РС-50А	DN50	97,8	248,4	13(16)	0,375	Алюминий
РС-50П		99,4	246,2	13,00	0,135	Пластик
РС-70А	DN70	122,5	256,5	19,00	0,46	Алюминий
РС-70АП		122,5	313,8	18,00	0,418	Алюминий/ Пластик

СТВОЛЫ ПОЖАРНЫЕ РУЧНЫЕ
MANUAL FIRE TRUNKS

РС .01 – Ствол пожарный ручной с ребрами для навязки пожарного рукава

Технические характеристики / Technical specifications	
Рабочее давление / Operating pressure	0,4 – 0,6 МПа / 0.4– 0.6 MPa
Расход сплошной струи / Capacity of continuous water stream	7,4 л/с 7.4 l/s
Дальность сплошной струи (по крайним каплям) / distance of continuous water stream (at the last drops)	32 м / 32 m
Стандарт /Standard	ГОСТ Р 53331-2009
Описание и дополнительная информация / / Specification and additional information	Все характеристики соответствуют ГОСТ Р 53331-2009. Все присоединительные размеры соответствуют ГОСТ Р 53279-2009 / All specifications and size conform standards

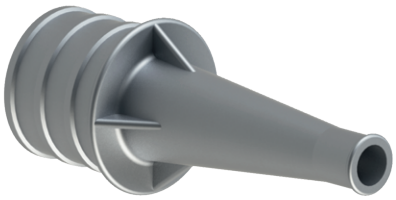



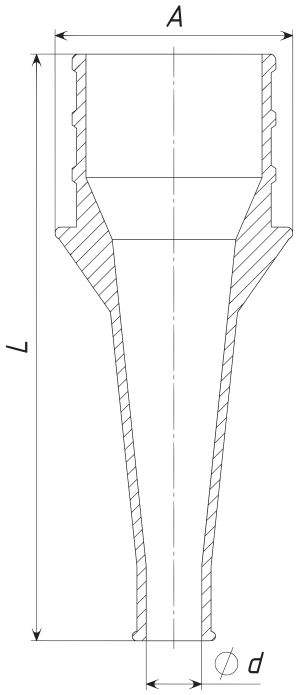

Обозначение/ Designation	Условный проход / Nominal pass	Габаритные размеры, мм / Size, mm			Масса, кг/ Weight, kg	Материал/ Material
		A	L	d		
РС-50.01А	DN50	54,7	190,1	13,00	0,164	Алюминий
РС-50.01П		55,6	193,6	13,00	0,097	Пластик
РС-70.01А	DN70	76,7	188,3	18,00	0,289	Алюминий
РС-70.01П		76,5	188,5	18,00	0,183	Пластик

СТВОЛЫ ПОЖАРНЫЕ РУЧНЫЕ
MANUAL FIRE TRUNKS

РСП – Ствол пожарный ручной перекрывной

Технические характеристики / Technical specifications	
Рабочее давление / Operating pressure	0,4 – 0,6 МПа
Расход воды / Capacity of water stream: сплошной струи / continuous распыленной струи / sprayed	 2,7 л/с / 2.7 l/s 2 л/с / 2 l/s
Дальность водяной струи (по крайним каплям) / distance of water stream (at the last drops): сплошной струи / continuous распыленной струи / sprayed	 30 м / 30 m 11 м / 11 m
Угол факела распыленной струи / Brand angle of sprayed water stream	40°
Стандарт /Standard	ГОСТ Р 53331-2009
Описание и дополнительная информация / / Specification and additional information	Все характеристики соответствуют ГОСТ Р 53331-2009. Все присоединительные размеры соответствуют ГОСТ Р 53279-2009. Возможны следующие положения рукоятки перекрывающего устройства: I – струя перекрыта (закрыто); II – компактная струя; III – распыленная струя. All specifications and size conform standards. The handle of the shut off part can be in the following position: I – the stream is shut off (closed); II – compact water stream; III – sprayed water stream.

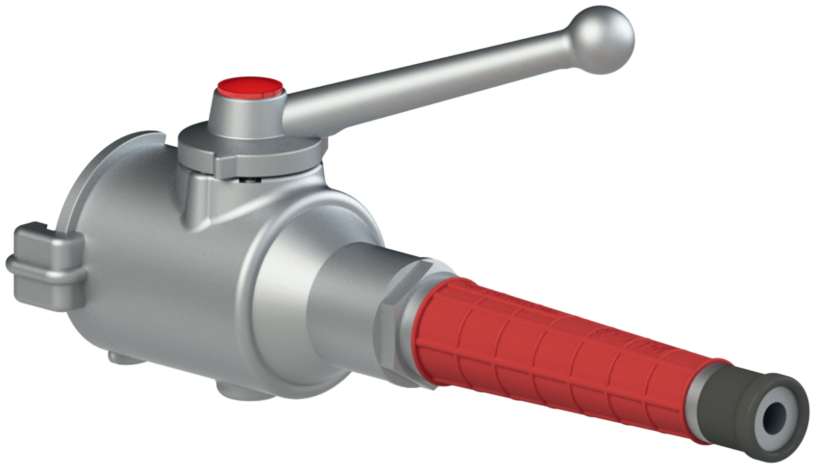

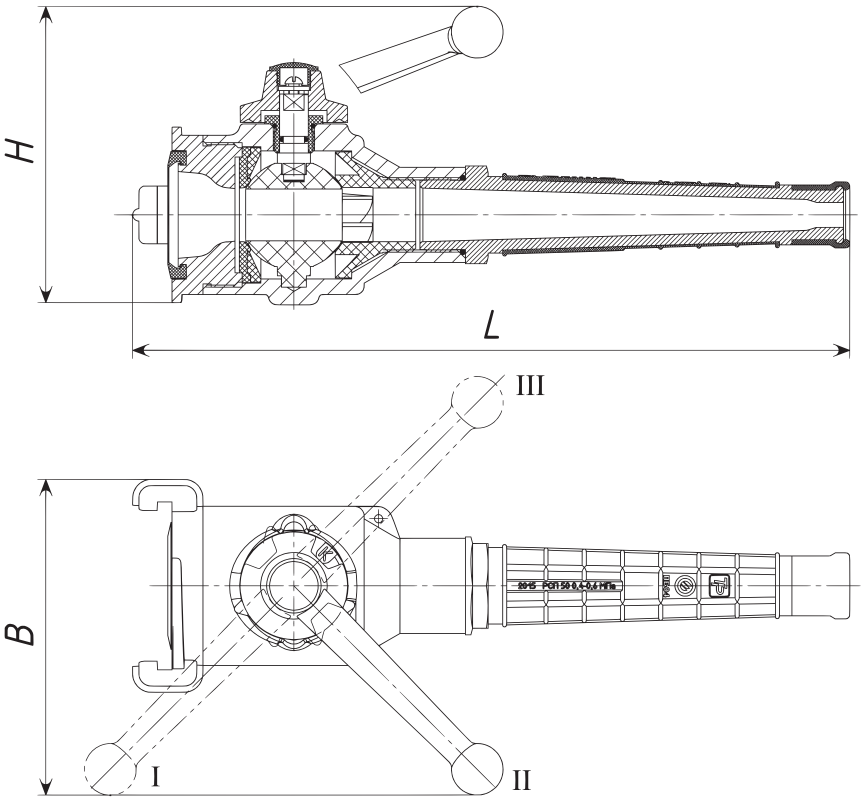

Обозначение/ Designation	Условный проход / Nominal pass	Габаритные размеры, мм / Size, mm			Масса, кг/ Weight, kg	Материал/ Material
		A	L	d		
РСП-50	DN50	103,6	350	12	1,256	Алюминий
РСП-70	DN70	122,13	350	19	1,217	Алюминий

СТВОЛЫ ПОЖАРНЫЕ РУЧНЫЕ
MANUAL FIRE TRUNKS

РСК – Ствол пожарный ручной комбинированный

Технические характеристики / Technical specifications	
Рабочее давление / Operating pressure	0,4 – 0,6 МПа
Расход воды / Capacity of water stream: сплошной струи / continuous распыленной струи / sprayed	 2,7 л/с / 2.7 l/s 2 л/с / 2 l/s
Дальность водяной струи (по крайним каплям) / distance of water stream (at the last drops): сплошной струи / continuous распыленной струи / sprayed	 30 м / 30 m 11 м / 11 m
Угол факела распыленной струи / Brand angle of sprayed water stream: минимальный / min максимальный / max	 40° 70°
Диаметр выходного отверстия / Diameter of output hole	11 мм / 11 mm
Материал корпуса / Material	Алюминий / aluminum
Условный проход / Nominal pass	DN50
Габаритные размеры / Size: *A* *L* *d*	 150 мм / 150 mm 365 мм / 365 mm 155 мм / 155 mm
Масса нетто /Weight	0,3 кг / 0.3 kg
Стандарт /Standard	ГОСТ Р 53331-2009
Описание и дополнительная информация / / Specification and additional information	Все характеристики соответствуют ГОСТ Р 53331-2009. Все присоединительные размеры соответствуют ГОСТ Р 53279-2009. Возможны следующие положения рукоятки перекрывающего устройства: I – струя перекрыта (закрыто); II – компактная струя; III – распыленная струя. Ствол РСК-50 снабжен устройством, позволяющим изменять угол факела распыленной струи в зависимости от положения гайки регулируемого насадка: IV – минимальный угол факела (min); V – максимальный угол факела (max). All specifications and size conform standards. The handle of the shut off part can be in the following position: I – the stream is shut off (closed); II – compact water stream; III – sprayed water stream. The RCK-50 trunk is equipped with a part that allows to change the angle of the Brand. the angle of the Brand is depending of the regulable nozzle nut's position: IV – minimum angle (min); V – maximum angle (max).

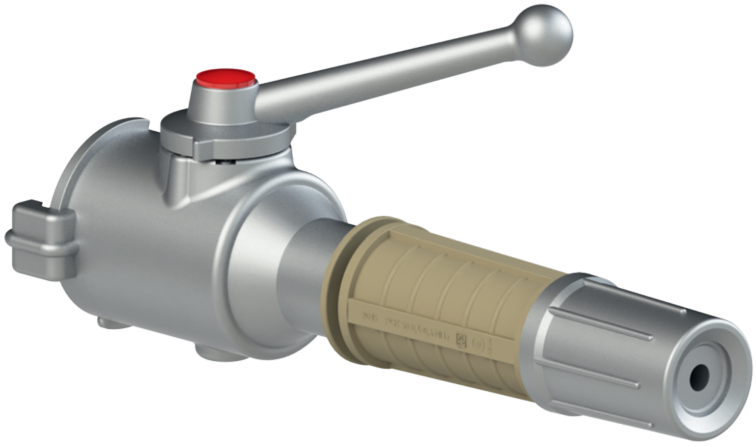

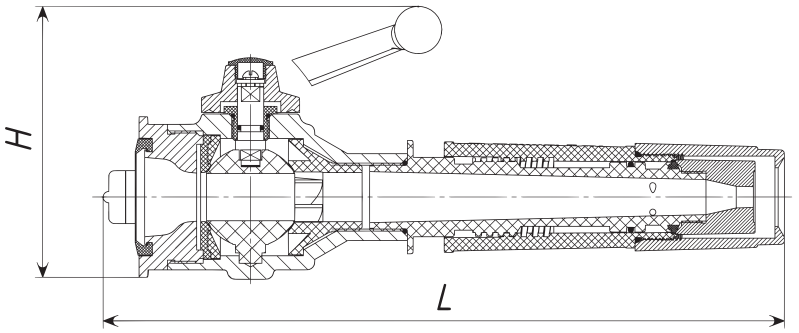

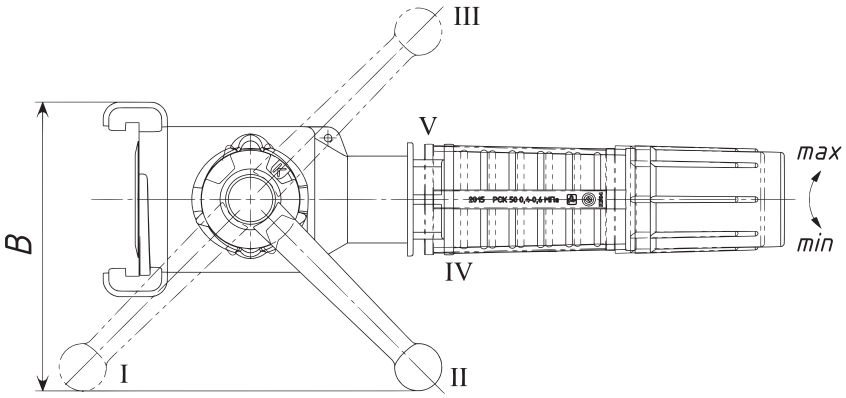

Обозначение/ Designation	Условный проход / Nominal pass	Габаритные размеры, мм / Size, mm			Масса, кг/ Weight, kg	Материал/ Material
		A	L	d		
РСК-50	DN50	103,18	363,5	11	1,461	Алюминий
РСК-70	DN70	122,04	363,6	19	1,43	Алюминий

ПРОТИВОПОЖАРНАЯ МУФТА

Противопожарная муфта необходима для того, чтобы предотвратить распространение по зданию открытого огня и высокой температуры, а также дыма с отравляющими веществами, образующимися вследствие горения различных материалов.

Муфта состоит из металлического корпуса с терморасширяющейся массой, трех поддерживающих скоб и раструба.

Внутри металлического корпуса противопожарной муфты находится специальный огнезащитный состав, который в случае пожара увеличивается в объеме во много раз и при резком росте температуры окружающей среды полностью перекрывает внутреннее пространство муфты, тем самым препятствуя распространению огня и дыма.

ТП-840 Противопожарная муфта DN 110

Технические характеристики:	
Предел огнестойкости	EI150
Масса	0.89 кг
Диаметр отверстия	110 мм

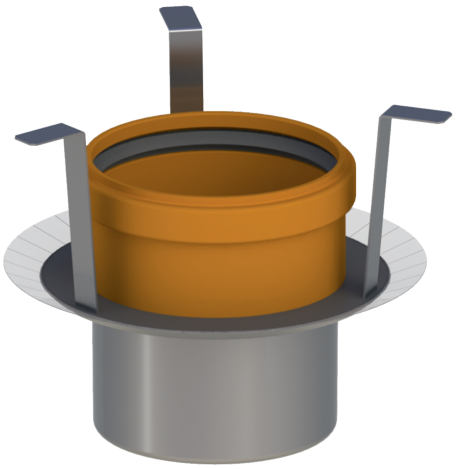

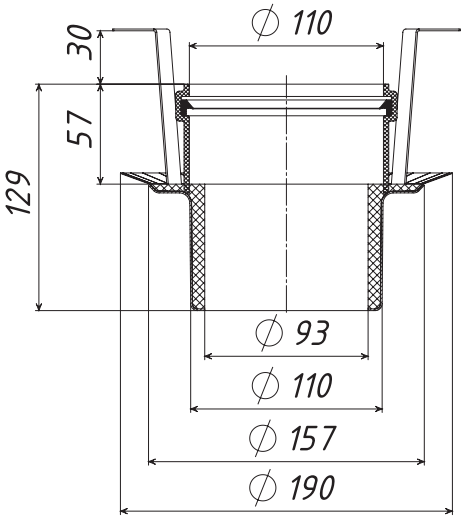

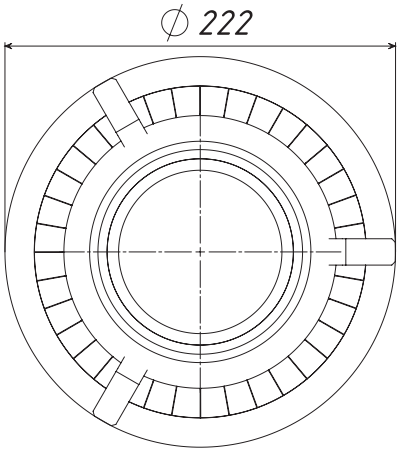

ТП-870 Противопожарная муфта DN 160

Технические характеристики:	
Предел огнестойкости	EI150
Масса	1.64 кг
Диаметр отверстия	160 мм



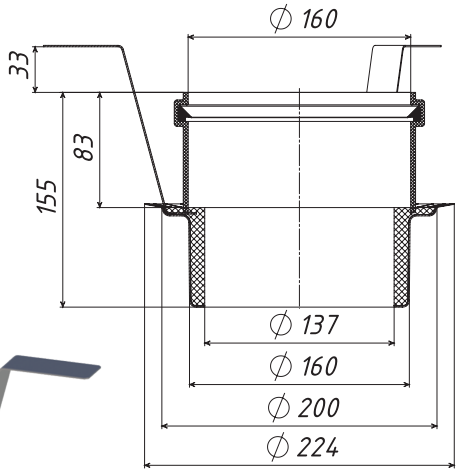

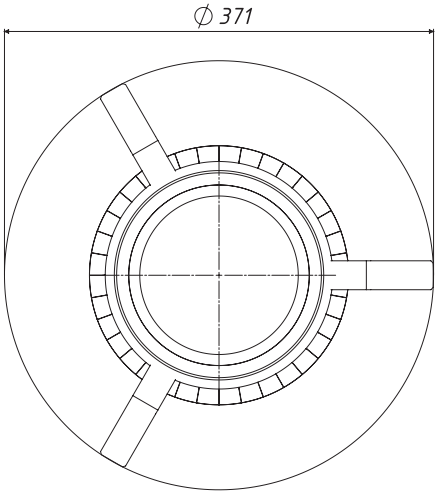

ПРОТИВОПОЖАРНАЯ МУФТА

Пример монтажа

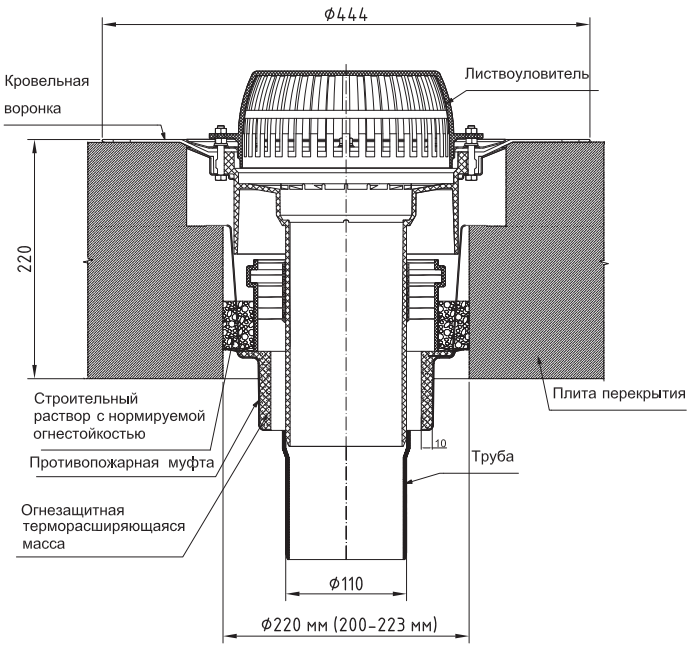

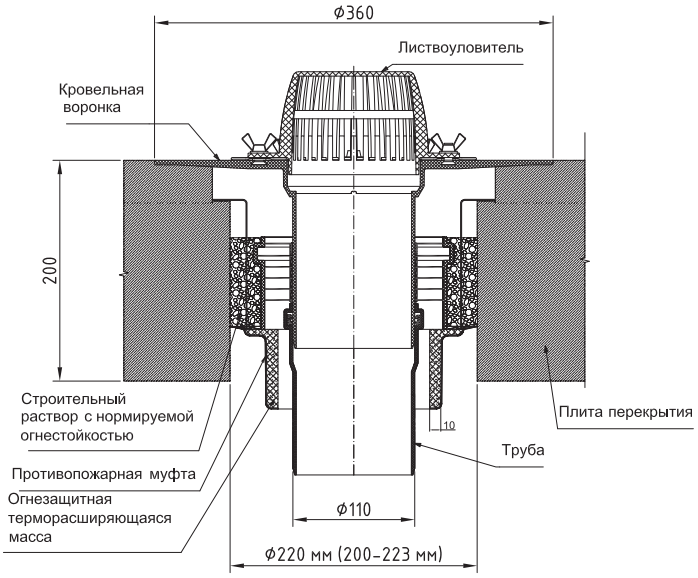

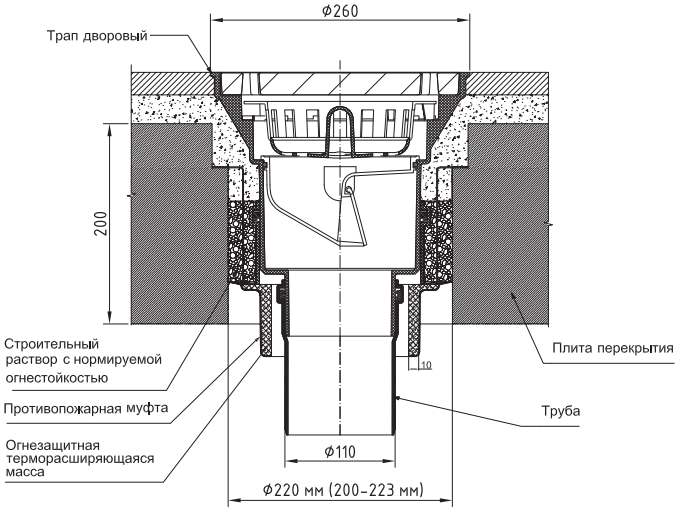

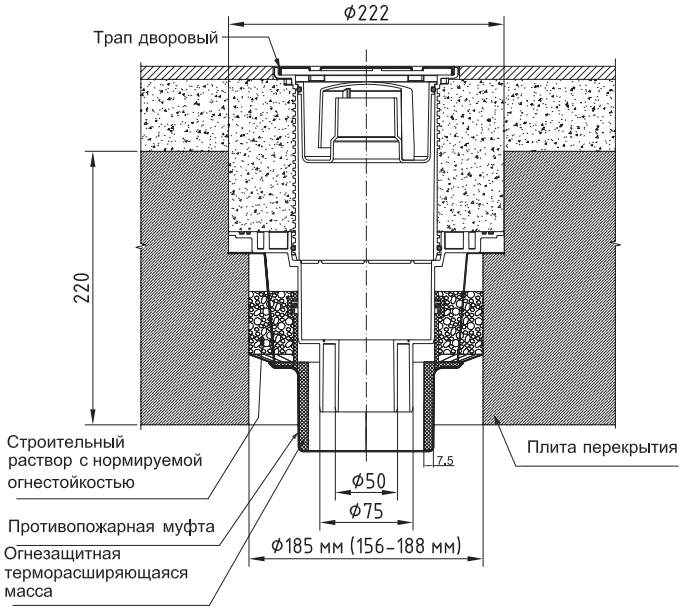

Пенал для огнетушителя

Технические характеристики	
Размер	767x306x247 мм
Материал	ПП устойчивый к воздействию окружающей среды, ударам и УФ излучению
Масса	Не более 4.5 кг
Диапазон температур	от -40ºС до +50ºС
Защита от пыли и влаги	IP55
Описание и доп. информация	·Пенал для огнетушителя – специальный бокс (соответствует требованиям ДОПОГ), обеспечивающий удобное и надежное хранение огнетушителей, предназначен для хранения и защиты огнетушителя, закрепленного на транспортном средстве. ·Пенал рассчитан на один огнетушитель, который фиксируется и не бьётся о стенки при движениях. ·Можно крепить как вертикальном, так и в горизонтальном положении. ·Закрепить вертикально можно по-разному, получаются левый и правый варианты открытия дверцы ·Наличие контрольного смотрового окна и системы для крепления навесного замка. Смотровое окно позволяет контролировать наличие огнетушителя, его целостность и корректность положения. Можно разместить логотип своей компании на крышке пенала.



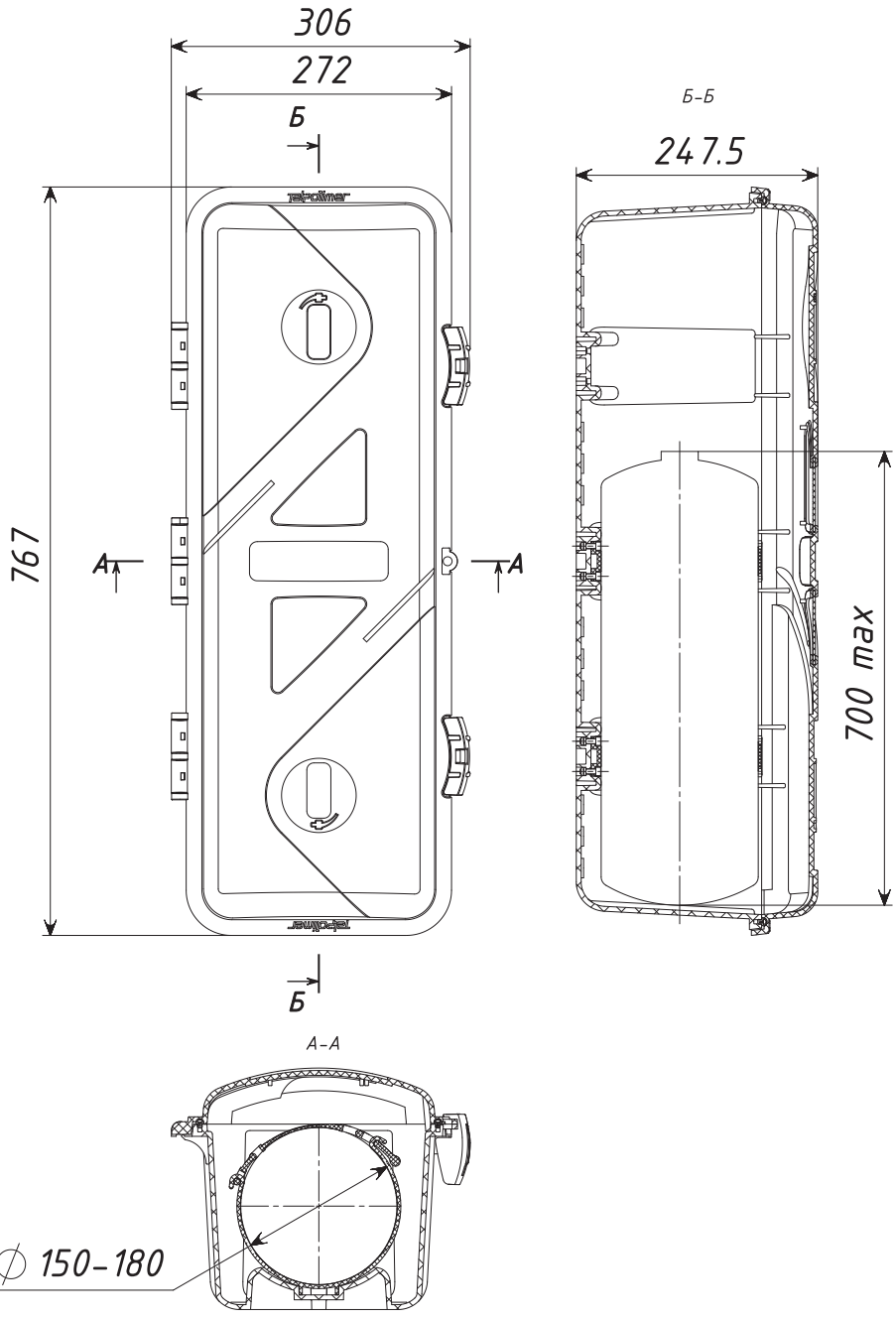

Кронштейн универсальный пластиковый (для огнетушителей)

Технические характеристики	
Описание	Кронштейн под разные огнетушители.
Наиболее популярны диаметры:	114 мм – ОП-2, ОУ-2 135 мм – ОП-4, ОУ-3 140 мм – ОУ-5 155 мм – ОП-5, ОП-6
Доп. информация	В соответствии с Правилами противопожарного режима в Российской Федерации, все огнетушители должны быть расположены в специальных средствах хранения или должны быть подвешены с помощью кронштейнов.

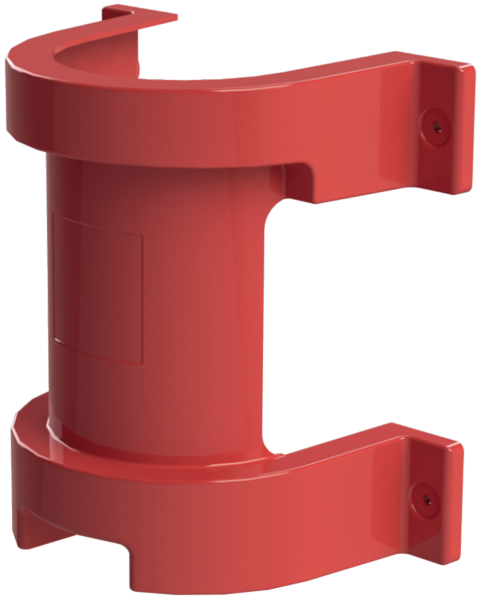

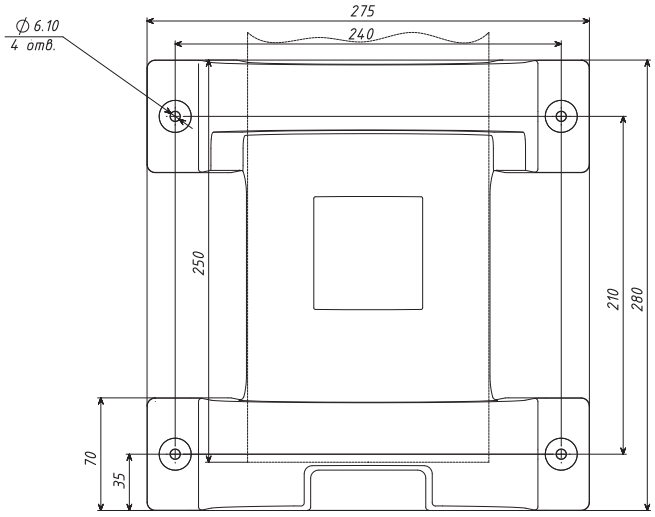

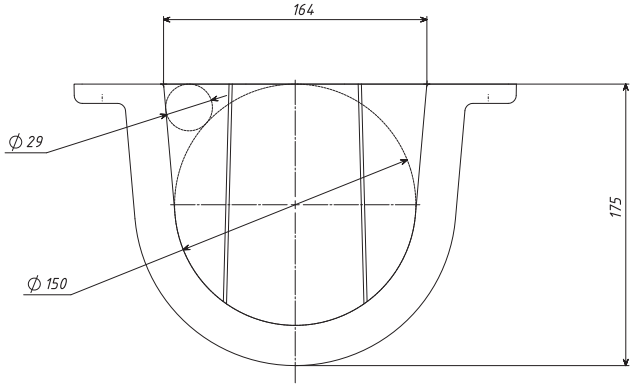

ЭЛЕМЕНТЫ СИСТЕМЫ МОЛНИЕЗАЩИТЫ И ЗАЗЕМЛЕНИЯ

Молниезащита (грозозащита, громозащита) - комплекс мер и специальных приспособлений для обеспечения безопасности здания, а также имущества и людей, находящихся в нём. Внешняя молниезащита представляет собой систему, обеспечивающую перехват молнии и отвод её в землю, тем самым, защищая здание от повреждения и пожара. В момент прямого удара молнии в строительный объект правильно спроектированное и сооруженное молниезащитное устройство должно принять на себя ток молнии и отвести его по токоотводам в систему заземления, где энергия разряда должна безопасно рассеяться. Прохождение тока молнии должно произойти без ущерба для защищаемого объекта и быть безопасным для людей, находящихся как внутри, так и снаружи этого объекта.

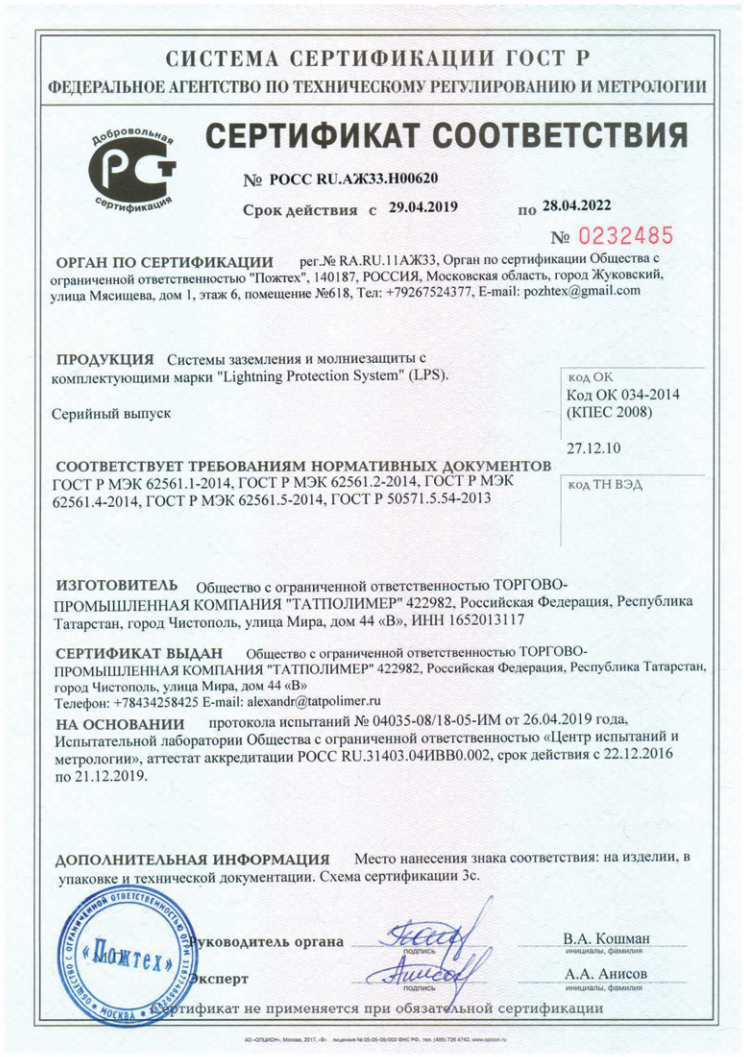

СИСТЕМА СЕРТИФИКАЦИИ ГОСТ Р

ФЕДЕРАЛЬНОЕ АГЕНТСТВО ПО ТЕХНИЧЕСКОМУ РЕГУЛИРОВАНИЮ И МЕТРОЛОГИИ

Добровольная сертификация

СЕРТИФИКАТ СООТВЕТСТВИЯ

№ РОСС RU.АЖ33.Н00620

Срок действия с 29.04.2019 по 28.04.2022

№ 0232485

ОРГАН ПО СЕРТИФИКАЦИИ рег.№ RA.RU.11АЖ33, Орган по сертификации Общества с ограниченной ответственностью "Пожтех", 140187, РОССИЯ, Московская область, город Жуковский, улица Мясищева, дом 1, этаж 6, помещение №618, Тел: +79267524377, E-mail: pozhtex@gmail.com

ПРОДУКЦИЯ Системы заземления и молниезащиты с комплектующими марки "Lightning Protection System" (LPS).

Серийный выпуск

код ОК
Код ОК 034-2014 (КПЕС 2008)
27.12.10

код ТН ВЭД

СООТВЕТСТВУЕТ ТРЕБОВАНИЯМ НОРМАТИВНЫХ ДОКУМЕНТОВ ГОСТ Р МЭК 62561.1-2014, ГОСТ Р МЭК 62561.2-2014, ГОСТ Р МЭК 62561.4-2014, ГОСТ Р МЭК 62561.5-2014, ГОСТ Р 50571.5.54-2013

ИЗГОТОВИТЕЛЬ Общество с ограниченной ответственностью ТОРГОВО-ПРОМЫШЛЕННАЯ КОМПАНИЯ "ТАТПОЛИМЕР" 422982, Российская Федерация, Республика Татарстан, город Чистополь, улица Мира, дом 44 «В», ИНН 1652013117

СЕРТИФИКАТ ВЫДАН Общество с ограниченной ответственностью ТОРГОВО-ПРОМЫШЛЕННАЯ КОМПАНИЯ "ТАТПОЛИМЕР" 422982, Российская Федерация, Республика Татарстан, город Чистополь, улица Мира, дом 44 «В»
Телефон: +78434258425 E-mail: alexandr@tatpolimer.ru

НА ОСНОВАНИИ протокола испытаний № 04035-08/18-05-ИМ от 26.04.2019 года, Испытательной лаборатории Общества с ограниченной ответственностью «Центр испытаний и метрологии», аттестат аккредитации РОСС RU.31403.04ИВВ0.002, срок действия с 22.12.2016 по 21.12.2019.

ДОПОЛНИТЕЛЬНАЯ ИНФОРМАЦИЯ Место нанесения знака соответствия: на изделии, в упаковке и технической документации. Схема сертификации 3с.

«Пожтех»

Руководитель органа — подпись — В.А. Кошман (инициалы, фамилия)

Эксперт — подпись — А.А. Анисов (инициалы, фамилия)

Сертификат не применяется при обязательной сертификации

Важно!

Компания «Татполимер» в 2018 году запустила в производство Элементы системы молниезащиты и заземления под брендом LPS.

ПРЕДМЕТНЫЙ УКАЗАТЕЛЬ

Наименование	Артикул	Страница
Держатель проводника на плоской кровле, пустой (ф 8-10мм)	**LPS-001**	143
Держатель проводника на плоской кровле (ф 8-10мм) с бетоном	**LPS-001/1**	143
Держатель проводника пластиковый (ф 8мм), цвет зеленый/коричневый/красный/черный/серый/терракотовый	**LPS-002-16/Green/Brown/Red/ Black/Grey/Terracotta**	143
Держатель проводника пластиковый (ф 8мм), цвет зеленый/коричневый/красный/черный/серый/терракотовый	**LPS-002-36/Green/Brown/Red/ Black/Grey/Terracotta**	143
Клемма параллельного и крестового соединения круглого проводника (Ф8-10мм), цинк./нерж./медь	**LPS-003/Zn/A2/Cu**	144
Крестообразный соединитель полоса-стержень с болтовым соединением, с сепаратором (до 50 мм полоса, Ф14-22мм стержень, Ф8-10мм проводник), нерж., цинк	**LPS-004/A2**	144
	LPS-004/Zn	
Крестообразный соединитель полоса-полоса с болтовым соединением (2 пластины, до 50 мм), цинк.	**LPS-005**	144
Крестообразный соединитель полоса-полоса с болтовым соединением (3 пластины, до 50 мм), цинк.	**LPS-005/1**	145
Держатель плоского проводника с болтовым соединением и шурупом 80мм (до 50 мм), цинк.	**LPS-006**	145
Держатель плоского проводника с болтовым соединением и шурупом, с дюбелем (до 50 мм), цинк.	**LPS-006/1**	145
Держатель плоского проводника с болтовым соединением и шурупом 100мм (до 50 мм), цинк.	**LPS-006/2**	145
Держатель плоского проводника с болтовым соединением и шурупом 120мм (до 50 мм), цинк.	**LPS-006/3**	145
Держатель плоского проводника с болтовым соединением и шурупом 160мм (до 50 мм), цинк.	**LPS-006/4**	145
Клемма параллельного и крестового соединения круглого проводника (Ф6-8мм), цинк	**LPS-008/Zn**	146
Клемма параллельного и крестового соединения круглого проводника (Ф6-8мм), нерж.	**LPS-008/A2**	146
Клемма параллельного и крестового соединения круглого проводника (Ф6-8мм), медь	**LPS-008/Cu**	146
Головка приемная, М14	**LPS-012/1**	146
Головка приемная, М16	**LPS-012/2**	146
Стержень заземления, Ф14, сталь нержавеющая	**LPS-014/1**	146
Стержень заземления, Ф16, сталь нержавеющая	**LPS-014/2**	146
Стержень заземления, Ф14, сталь омедненная	**LPS-015/1**	146
Стержень заземления, Ф16, сталь омедненная	**LPS-015/2**	146
Муфта соединительная, Ф14, сталь нержавеющая	**LPS-016/1**	146
Муфта соединительная, Ф16, сталь нержавеющая	**LPS-016/2**	146
Муфта соединительная, Ф14, латунь	**LPS-017/1**	146
Муфта соединительная, Ф16, латунь	**LPS-017/2**	146
Ударный наконечник, Ф14	**LPS-018/1**	146
Ударный наконечник, Ф16	**LPS-018/2**	146
Стержень заземления, Ф14, сталь оцинкованная	**LPS-019/1**	146
Стержень заземления, Ф16, сталь оцинкованная	**LPS-019/2**	146
Муфта соединительная, Ф14, сталь оцинкованная	**LPS-020/1**	146
Муфта соединительная, Ф16, сталь оцинкованная	**LPS-020/2**	146
Инспекционный колодец	**LPS-021**	147
Держатель полосы фасадный, сталь оцинкованная	**LPS-022**	147
Держатель полоса-стержень, сталь оцинкованная	**LPS-023**	147
Держатель стержня регулируемый, сталь оцинкованная	**LPS-024**	148
Соединитель круг-круг, сталь оцинкованная	**LPS-025**	148
Соединитель круг-полоса, сталь оцинкованная	**LPS-026**	148
Держатель стержня фасадный, сталь оцинкованная	**LPS-027**	149
Держатель-скоба, сталь оцинкованная	**LPS-028**	149
Соединитель продольный, сталь оцинкованная	**LPS-029**	149
Стержень молниеприемный (1 м)	**LPS-030**	150
Стержень молниеприемный (1,5 м)	**LPS-030/1**	150
Стержень молниеприемный (2 м)	**LPS-030/2**	150
Стержень молниеприемный (2,5 м)	**LPS-030/3**	150
Стержень молниеприемный (3 м)	**LPS-030/4**	150
Мачта молниеприемная (4 м)	**LPS-031**	150
Мачта молниеприемная (4,5 м)	**LPS-031/1**	150
Мачта молниеприемная (5 м)	**LPS-031/2**	150
Мачта молниеприемная (5,5 м)	**LPS-031/3**	150
Мачта молниеприемная (6 м)	**LPS-031/4**	150
Бетонное основание (20 кг)	**LPS-032**	150
Бетонное основание (40 кг)	**LPS-032/1**	150
Тренога для молниеприемной мачты	**LPS-033**	151
Держатель молниеприемника настенный	**LPS-034**	151
Держатель молниеприемной мачты настенный	**LPS-035**	151
Держатель молниеприемника коньковый	**LPS-036**	152
Держатель круглого проводника болтовой	**LPS-037**	152

ЭЛЕМЕНТЫ СИСТЕМЫ МОЛНИЕЗАЩИТЫ И ЗАЗЕМЛЕНИЯ

Держатель круглого проводника на плоской кровле

Артикул	LPS-001	LPS-001/1
Материал держателя	Полипропилен	Полипропилен
Диаметр зажимаемого проводника	8 мм, 10 мм	8 мм, 10 мм
Монтажная высота	60,5 мм; 70 мм	60,5 мм; 70 мм
Утяжелитель	нет	бетон



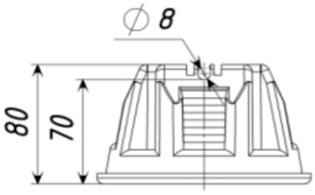

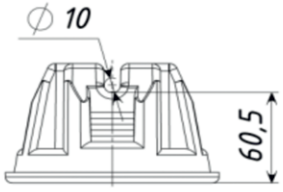

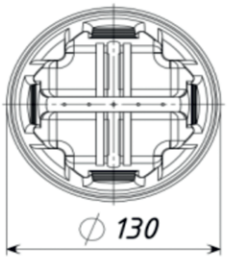

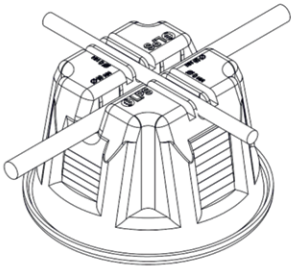

Держатель круглого проводника

Артикул	LPS-002-16/Green	LPS-002-36/Green
	LPS-002-16/Brown	LPS-002-36/Brown
	LPS-002-16/Red	LPS-002-36/Red
	LPS-002-16/Black	LPS-002-36/Black
	LPS-002-16/Grey	LPS-002-36/Grey
	LPS-002-16/Terracotta	LPS-002-36/Terracotta
Материал держателя	Полипропилен	Полипропилен
Диаметр зажимаемого проводника	8 мм	8 мм
Монтажная высота, L1	16мм	36 мм
Высота держателя, L2	33 мм	53 мм

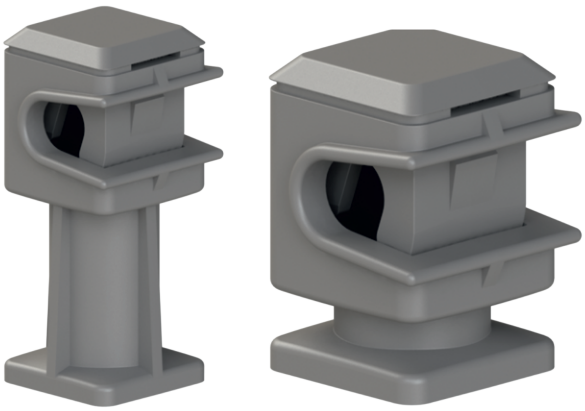

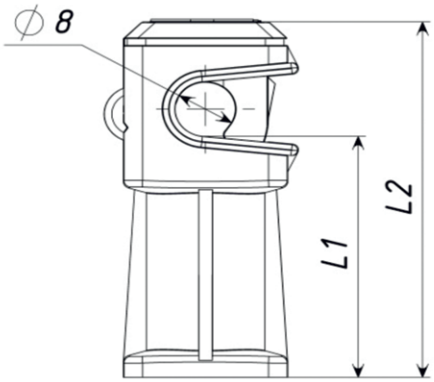

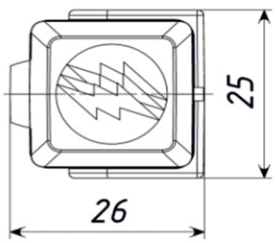

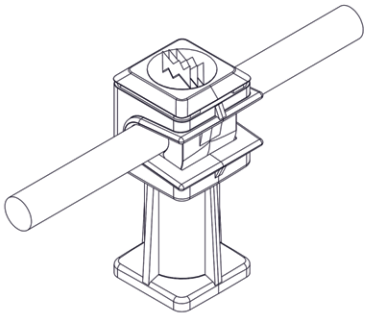

ЭЛЕМЕНТЫ СИСТЕМЫ МОЛНИЕЗАЩИТЫ И ЗАЗЕМЛЕНИЯ

Универсальные соединительные клеммы

Артикул	LPS-003/A2	LPS-003/Cu	LPS-003/Zn
Материал клеммы	Нержавеющая сталь	Медь	Оцинкованная сталь
Диапазон зажима круглого проводника	8 - 10 мм		
Толщина материала, t	2,5 мм	3 мм	2,5 мм
Материал крепежа	Нержавеющая сталь	Нержавеющая сталь	Оцинкованная сталь

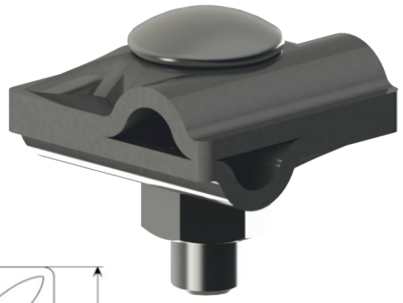

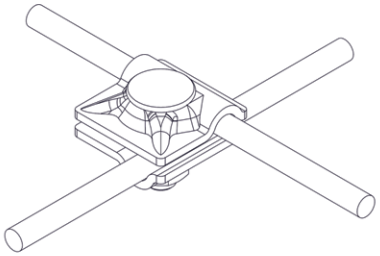

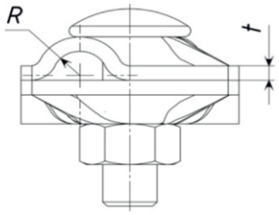

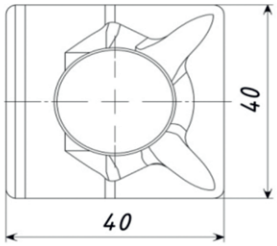

Крестообразный соединитель

Артикул	LPS-004/A2	LPS-004/Zn
Материал соединителя	Нержавеющая сталь	Оцинкованная сталь
Диапазон зажима плоского проводника	40x4, 40x5, 50x4, 50x5 мм	
Диапазон зажима заземляющего стержня	14 - 22 мм	
Диапазон зажима круглого проводника	8 - 10 мм	
Толщина материала	1,5 мм	2 мм
Материал крепежа	Нержавеющая сталь	Оцинкованная сталь

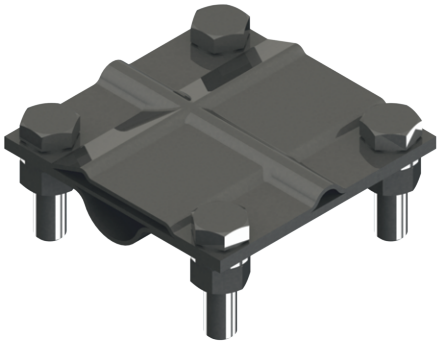

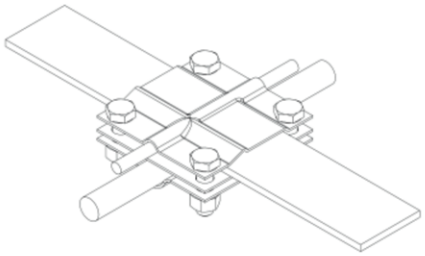

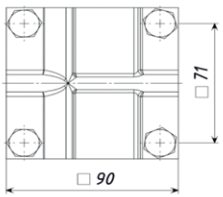

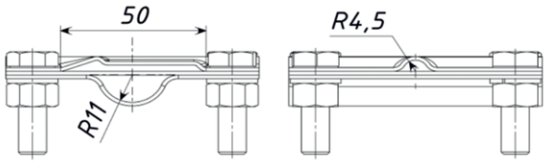

Крестообразный соединитель полоса-полоса (2 пластины)

Артикул	LPS-005
Материал соединителя	Оцинкованная сталь
Диаметр зажима плоского проводника	40x4, 40x5, 50x4, 50x5 мм
Материал крепежа	Оцинкованная сталь

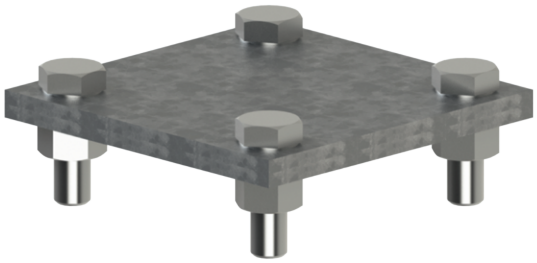

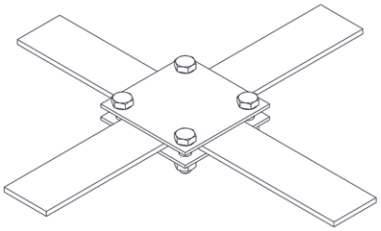



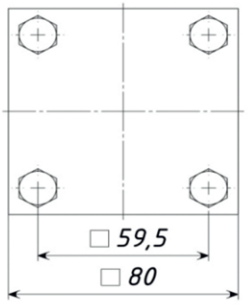

ЭЛЕМЕНТЫ СИСТЕМЫ МОЛНИЕЗАЩИТЫ И ЗАЗЕМЛЕНИЯ

Крестообразный соединитель полоса-полоса (3 пластины)

Артикул	LPS-005/1
Материал соединителя	Оцинкованная сталь
Диапазон зажима плоского проводника	40x4, 40x5, 50x4, 50x5 мм
Материал крепежа	Оцинкованная сталь

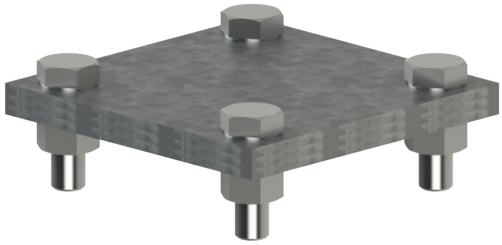

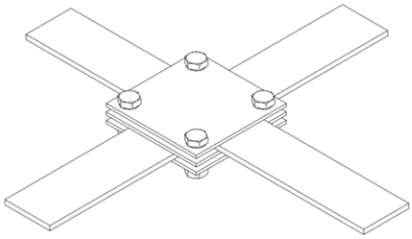

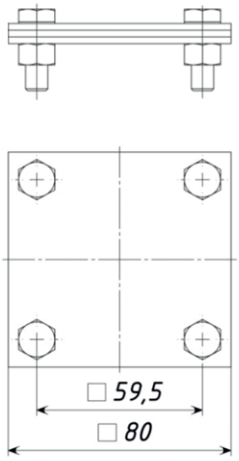

Держатель плоского проводника с болтовым соединением и шурупом

Артикул	LPS-006	LPS-006/2	LPS-006/3	LPS-006/4
Материал держателя	Оцинкованная сталь			
Диапазон зажима плоского проводника	до 50x5 мм			
Длина шурупа, L	80 мм	100 мм	120 мм	160 мм
Толщина материала	2,5 мм			
Материал крепежа	Оцинкованная сталь			



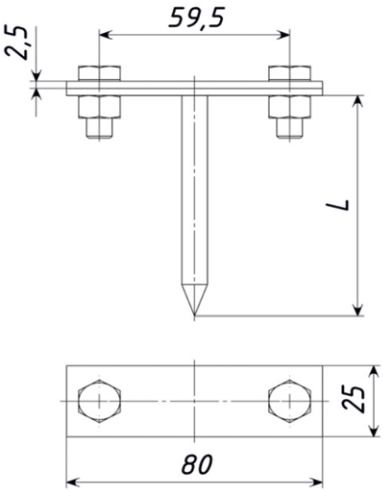

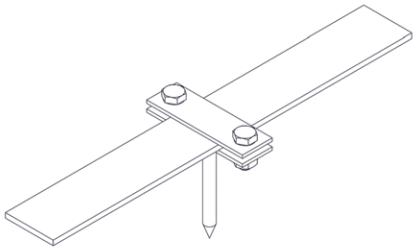

Держатель плоского проводника с болтовым соединением и шурупом с дюбелем

Артикул	LPS-006/1
Материал держателя	Оцинкованная сталь
Диапазон зажима плоского проводника	до 50x5 мм
Длина шурупа, L	80 мм
Толщина материала	2,5 мм
Материал крепежа	Оцинкованная сталь



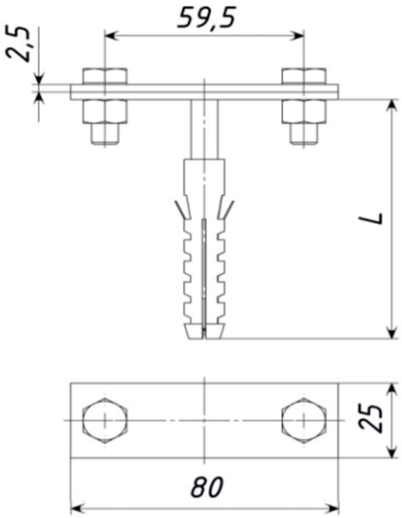

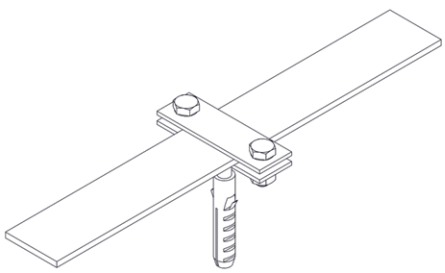

ЭЛЕМЕНТЫ СИСТЕМЫ МОЛНИЕЗАЩИТЫ И ЗАЗЕМЛЕНИЯ

Универсальные мини-клеммы

Артикул	LPS-008/A2	LPS-008/Cu	LPS-008/Zn
Материал клеммы	Нержавеющая сталь	Медь	Оцинкованная сталь
Диапазон зажима круглого проводника	6-8 мм		
Толщина материала, t	2,5 мм	2,5 мм	2,5 мм
Материал крепежа	Нержавеющая сталь	Нержавеющая сталь	Оцинкованная сталь

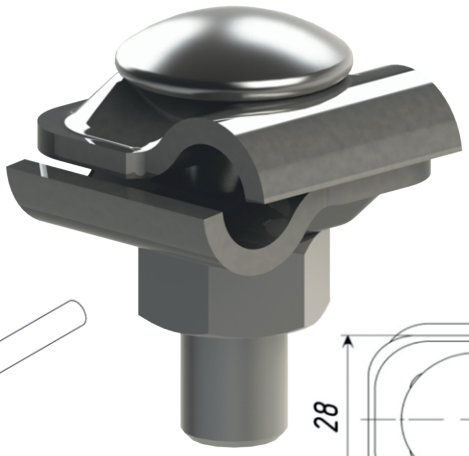

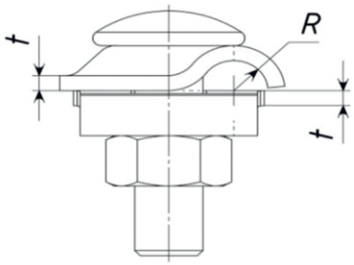

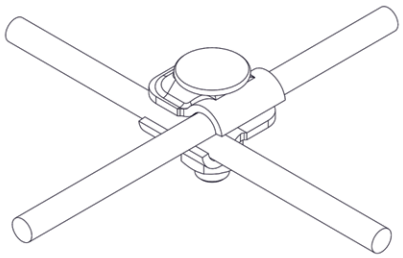

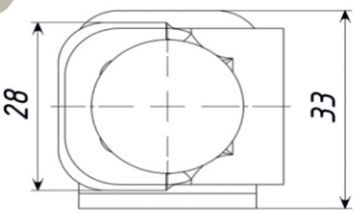

Заземляющие стержни и комплектующие

Головка приемная

Артикул	LPS-012/1	LPS-012/2
Наружная резьба приемной головки	M14	M16



Стержень заземления

Артикул	LPS-014/1	LPS-014/2	LPS-015/1	LPS-015/2	LPS-019/1	LPS-019/2
Материал стержня	Нержавеющая сталь		Омедненная сталь		Оцинкованная сталь	
Диаметр стержня	14 мм	16 мм	14 мм	16 мм	14 мм	16 мм
Длина секции стержня	1,5 м					

Муфта соединительная

Артикул	LPS-016/1	LPS-016/2	LPS-017/1	LPS-017/2	LPS-020/1	LPS-020/2
Материал муфты	Нержавеющая сталь		Латунь		Оцинкованная сталь	
Внутренняя резьба соединительной муфты	M14	M16	M14	M16	M14	M16
Диаметр соединительной муфты	22 мм					

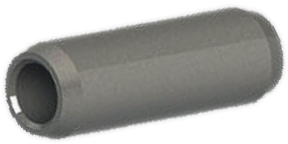

Ударный наконечник

Артикул	LPS-018/1	LPS-018/2
Внутренняя резьба ударного наконечника	M14	M16
Диаметр ударного наконечника	22 мм	
Материал ударного наконечника	Сталь	



ЭЛЕМЕНТЫ СИСТЕМЫ МОЛНИЕЗАЩИТЫ И ЗАЗЕМЛЕНИЯ

Инспекционный колодец

Артикул	LPS-021
Материал корпуса	Полипропилен
Материал крышки	Чугун
Максимальная допустимая нагрузка	4000 кг



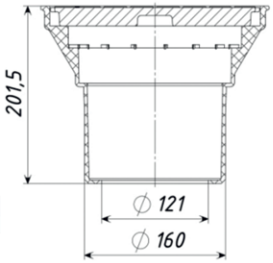

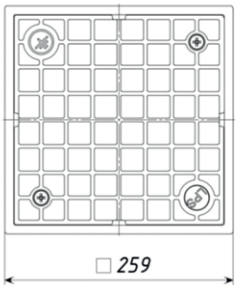

Держатель полосы фасадный

Артикул	LPS-022
Материал держателя	Оцинкованная сталь
Диапазон зажима плоского проводника	до 40х4 мм
Толщина материала	2 мм
Материал крепежа	Оцинкованная сталь



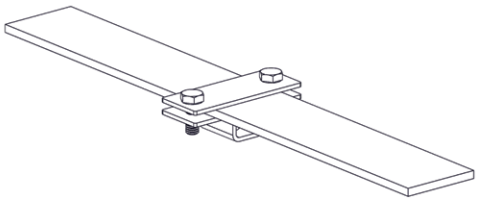

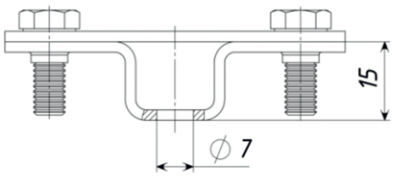

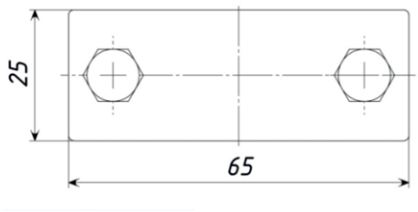

Держатель полоса-стержень

Артикул	LPS-023
Материал держателя	Оцинкованная сталь
Диапазон зажима плоского проводника	до 40х4 мм
Диапазон зажима круглого проводника	6-10 мм
Толщина материала	2 мм
Материал крепежа	Оцинкованная сталь

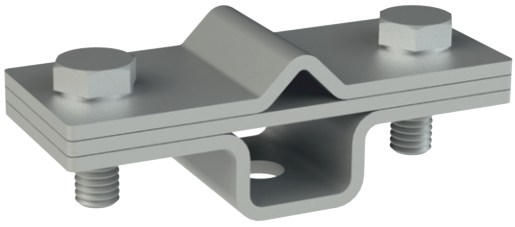

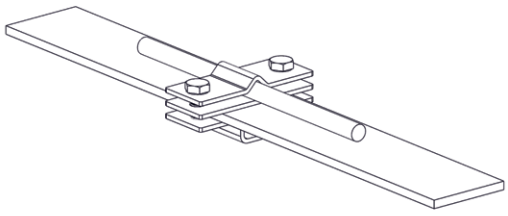

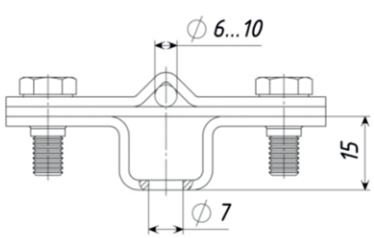

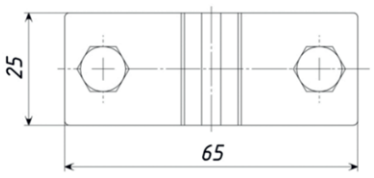

ЭЛЕМЕНТЫ СИСТЕМЫ МОЛНИЕЗАЩИТЫ И ЗАЗЕМЛЕНИЯ

Держатель стержня регулируемый

Артикул	LPS-024
Материал держателя	Оцинкованная сталь
Диапазон зажима круглого проводника (зависит от взаимного расположения клемм)	6-10 мм
Высота держателя	25-110 мм
Толщина материала клеммы	2,5 мм
Материал крепежа	Оцинкованная сталь



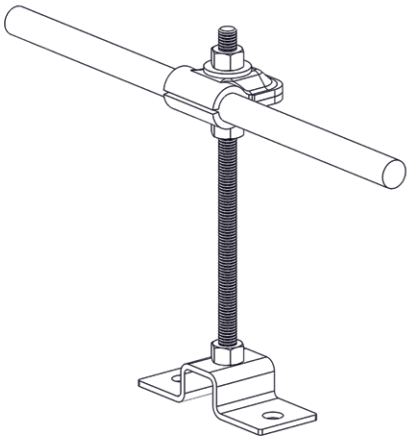

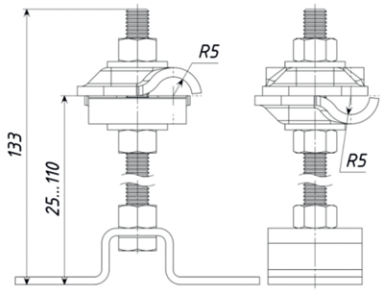

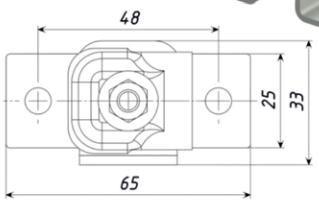

Соединитель круг-круг

Артикул	LPS-025
Материал соединителя	Оцинкованная сталь
Диапазон зажима круглого проводника	6-10 мм
Толщина материала	2 мм
Материал крепежа	Оцинкованная сталь

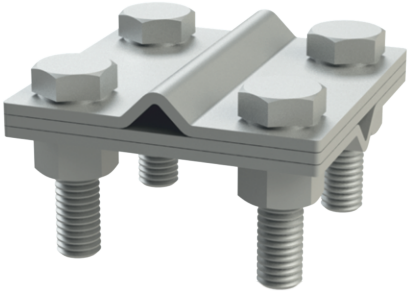

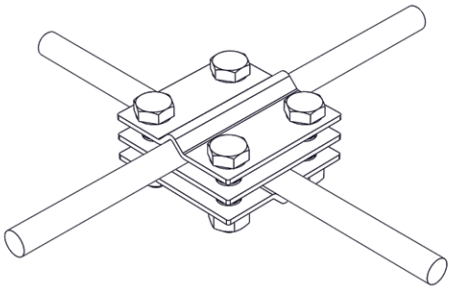

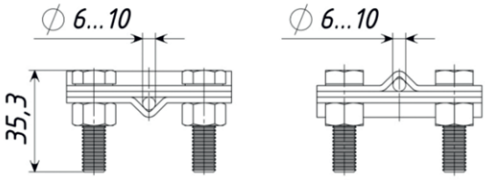

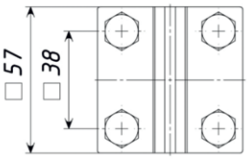

Соединитель круг-полоса

Артикул	LPS-026
Материал соединителя	Оцинкованная сталь
Диапазон зажима плоского проводника	до 30x6 мм
Диапазон зажима круглого проводника	6-10 мм
Толщина материала	2 мм
Материал крепежа	Оцинкованная сталь

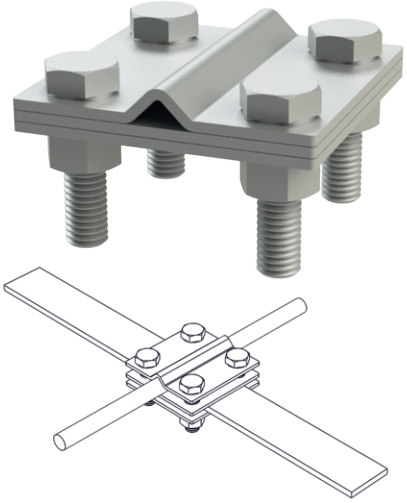

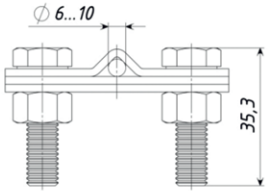

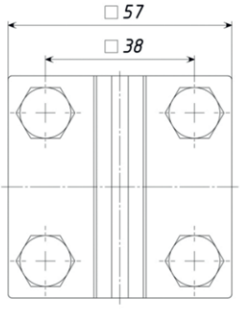

ЭЛЕМЕНТЫ СИСТЕМЫ МОЛНИЕЗАЩИТЫ И ЗАЗЕМЛЕНИЯ

Держатель стержня фасадный

Наименование	LPS-027	LPS-027/1	LPS-027/2	LPS-027/3
Материал держателя	Оцинкованная сталь			
Диапазон зажима круглого проводника, мм	6-10			
Высота держателя, мм	100	120	160	200
Толщина материала, мм	2			
Диаметр шпильки, мм	8			
Материал крепежа	Оцинкованная сталь			



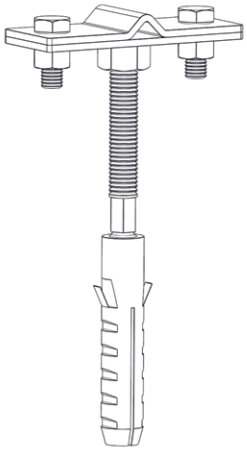

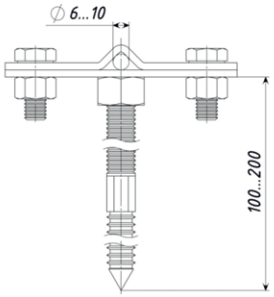

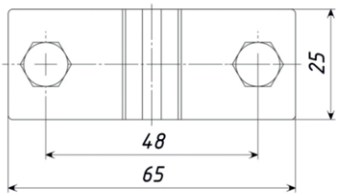

Держатель-скоба

Артикул	LPS-028
Материал держателя	Оцинкованная сталь
Макс. толщина плоского проводника	6 мм
Макс. ширина плоского проводника	40 мм
Толщина материала	2 мм



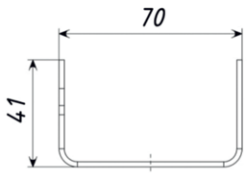

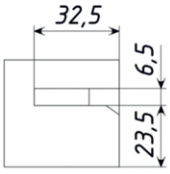

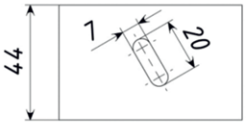

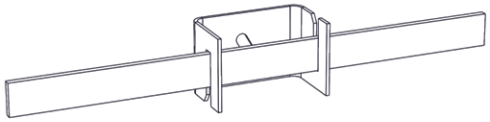

Соединитель продольный

Артикул	LPS-029
Материал соединителя	Оцинкованная сталь
Диапазон зажима круглого проводника	6 -8 мм
Наружный диаметр	16 мм
Материал крепежа	Оцинкованная сталь

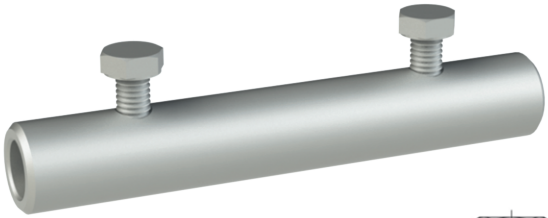

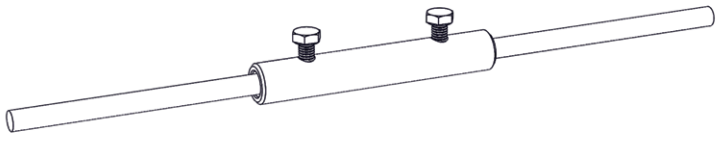

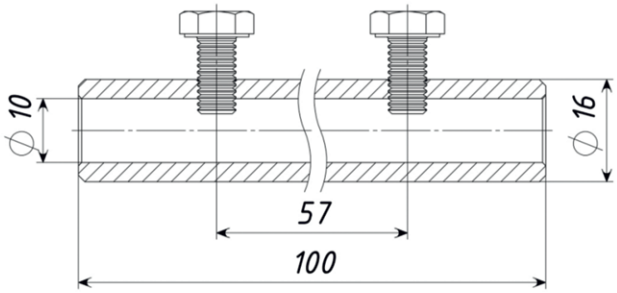

ЭЛЕМЕНТЫ СИСТЕМЫ МОЛНИЕЗАЩИТЫ И ЗАЗЕМЛЕНИЯ

Стержень молниеприемный

Артикул	LPS-030	LPS-030/1	LPS-030/2	LPS-030/3	LPS-030/4
Материал	Алюминий				
Высота, L	1 м	1,5 м	2 м	2,5 м	3 м
Диаметр	16 мм				
Резьба	M16				

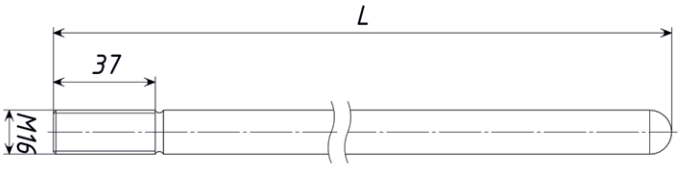



Мачта молниеприемная

Артикул	LPS-031	LPS-031/1	LPS-031/2	LPS-031/3	LPS-031/4
Материал стабилизатора	Нержавеющая сталь				
Высота, L	4 м	4,5 м	5 м	5,5 м	6 м
Диаметр стабилизатора	22 м				
Диаметр молниеприемника	16 мм				
Материал молниеприемника	Алюминий				

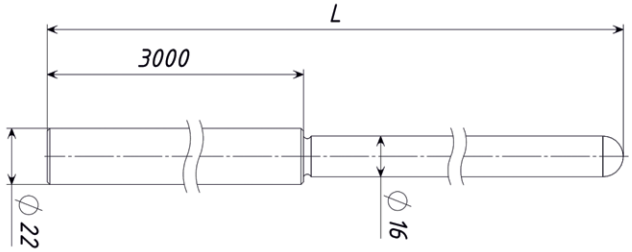



Бетонное основание

Артикул	LPS-032	LPS-032/1
Материал	Морозостойкий бетон	
Масса	20 кг	40 кг
Ширина, B	345 мм	500 мм
Высота, H	75 мм	
Крепежные отверстия	M16	



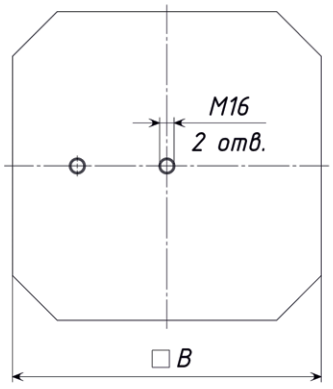

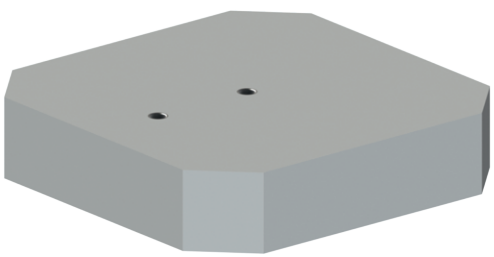

ЭЛЕМЕНТЫ СИСТЕМЫ МОЛНИЕЗАЩИТЫ И ЗАЗЕМЛЕНИЯ

Тренога для молниеприемной мачты

Артикул	LPS-033
Материал треноги	Оцинкованная сталь
Высота молниеприемника	4 - 6 м

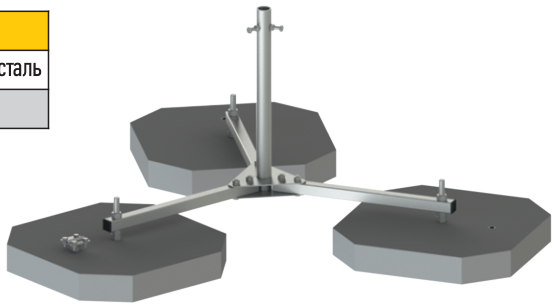

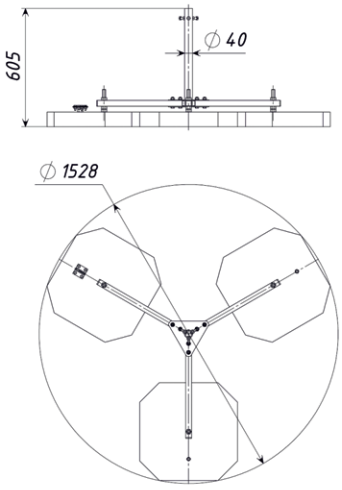

Держатель молниеприемника настенный

Артикул	LPS-034
Материал держателя	Оцинкованная сталь
Высота молниеприемника	1 - 3 м
Диаметр молниеприемника	16 мм
Материал молниеприемника	Алюминий

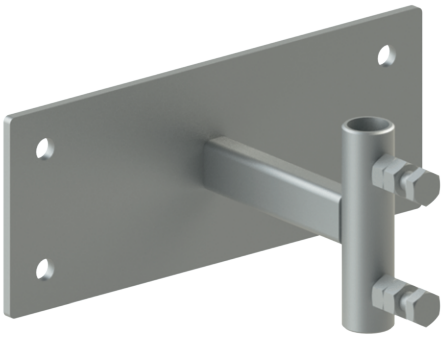

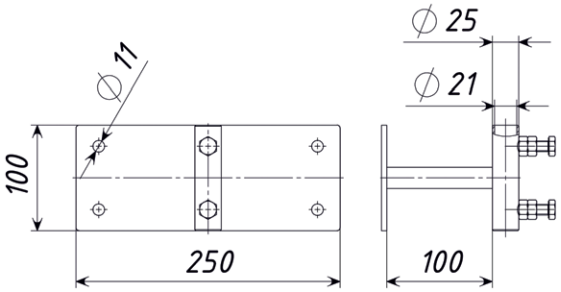

Держатель молниеприемной мачты настенный

Артикул	LPS-035
Материал держателя	Оцинкованная сталь
Высота молниеприемника	4 - 6 м
Диаметр молниеприемника	22/16 мм
Материал молниеприемника	Нерж. сталь/алюминий
Резьба приварной гайки	M16

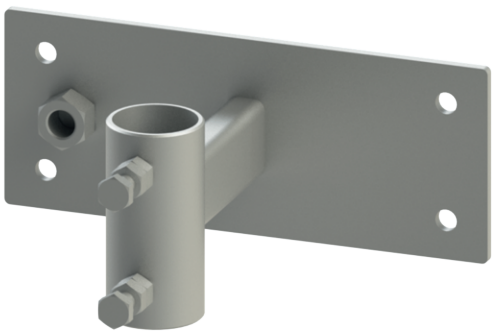

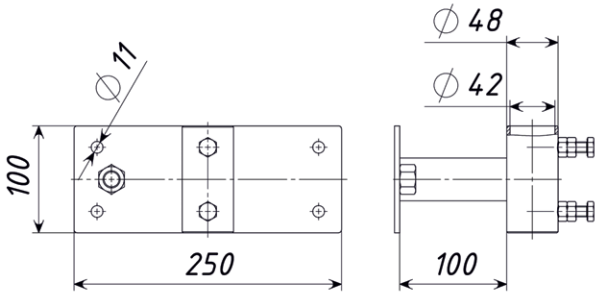

ЭЛЕМЕНТЫ СИСТЕМЫ МОЛНИЕЗАЩИТЫ И ЗАЗЕМЛЕНИЯ

Держатель молниеприемника коньковый

Артикул	LPS-036
Материал держателя	Оцинкованная сталь
Высота молниеприемника	1 - 2 м
Диаметр молниеприемника	16 мм
Материал молниеприемника	Алюминий

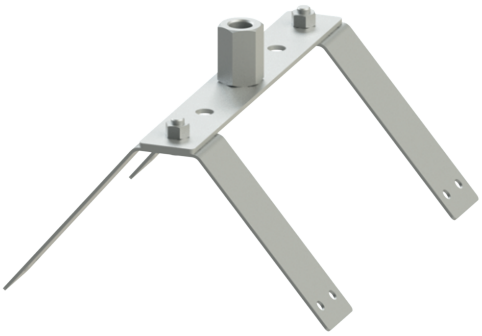

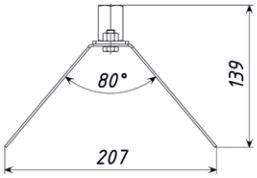

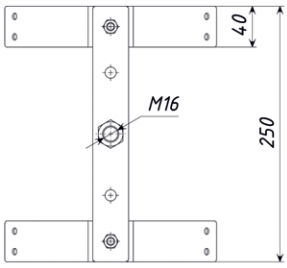

Держатель круглого проводника болтовой

Артикул	LPS-037
Материал держателя	Оцинк. сталь
Диаметр стержня, d	8 - 10 мм
Толщина материала	2 мм

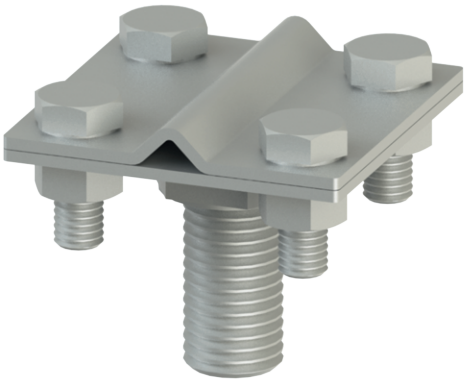

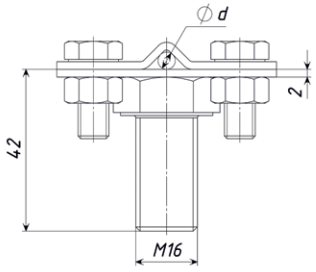

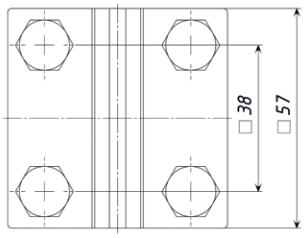

Общество с ограниченной ответственностью
Торгово-промышленная компания «Татполимер»

Российская Федерация
Республика Татарстан
422982, г. Чистополь
ул.Мира, д. 44 «В»
тел./факс (84342) 5-84-13, 5-84-25

ИНН/КПП
1652013117/165201001
р/с 40702810114640004031
в филиале «Центральный»
банка ВТБ (ПАО) г. Москва
БИК 044525411
к/с 30101810145250000411

E-mail: sales@tatpolimer.ru

10.01.2022г г.Чистополь

ПИСЬМО-ПОДТВЕРЖДЕНИЕ

Данным письмом подтверждаем, что **ООО ГК "ОБСТРОЙТЕХ"**, ИНН 7719889889, (г.Москва), является официальным представителем ООО ТПК «Татполимер» (г.Чистополь) в ЦФО и имеет право реализации продукции, производимой предприятием Татполимер под товарными знаками, зарегистрированными в Гос. реестре товарных знаков и знаков обслуживания РФ за № 450079 и № 450080 от 26.12.2011г., на всей территории Российской Федерации и стран СНГ. Статус официального представителя в отношении компании ОБСТРОЙТЕХ (г.Москва) действителен с 2008г.

Директор_____ Наумов В.А.





















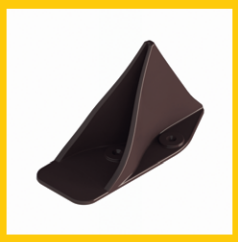

















РОССИЯ,
ООО ТПК «ТАТПОЛИМЕР»
тел./факс: +7 (84342) 5-87-37

ОФИЦИАЛЬНЫЙ ПРЕДСТАВИТЕЛЬ В ЦФО
ООО «ГК ОБСТРОЙТЕХ»
тел./факс: +7 (495) 255-37-77